MARQUE: BABYLISS

REFERENCE: 776501

CODIC: 4200616

BaByliss® PARIS

FRANÇAIS

MINI
Lisseur

Veuillez lire attentivement les consignes de sécurité avant toute utilisation de l'appareil.

CARACTERISTIQUES DU PRODUIT

1. **Dimensions des plaques : 14mm X 60mm**
2. **Ceramic Technology : mise à température rapide (200°C)**
3. **Interrupteur I/O**
4. **Témoin lumineux de fonctionnement (LED)**

Attention! Au cours de chaque lissage, une légère émanation de fumée est possible. Ceci peut être dû à de l'évaporation de sébum ou d'un reste de produits capillaires (soin sans rinçage, laque, ...) ou de l'humidité contenue dans le cheveu.

UTILISATION

- Utilisez sur cheveux secs.
- Branchez l'appareil et allumez-le.
- Laissez chauffer l'appareil pendant 1 minute 30 secondes.
- Démêlez soigneusement les cheveux et divisez-les.
- Commencez par les mèches du dessous. Prenez une mèche d'environ 4 cm de large et placez-la entre les 2 plaques avec l'appareil près des racines, en prenant soin de ne pas toucher les plaques de la main.
- Fermez le lisseur, serrez-le pour maintenir la mèche et faites-le glisser lentement des racines vers les pointes.
- Répétez l'opération à plusieurs reprises si nécessaire.
- Laissez refroidir les cheveux et terminez par un coup de peigne.
- Après utilisation, éteignez et débranchez l'appareil. Laissez refroidir avant de le ranger.

ENTRETIEN

- Débrancher l'appareil et le laisser refroidir complètement.
- Nettoyer les plaques à l'aide d'un chiffon humide et doux, sans détergent, afin de préserver la qualité optimale des plaques. Ne pas gratter les plaques.

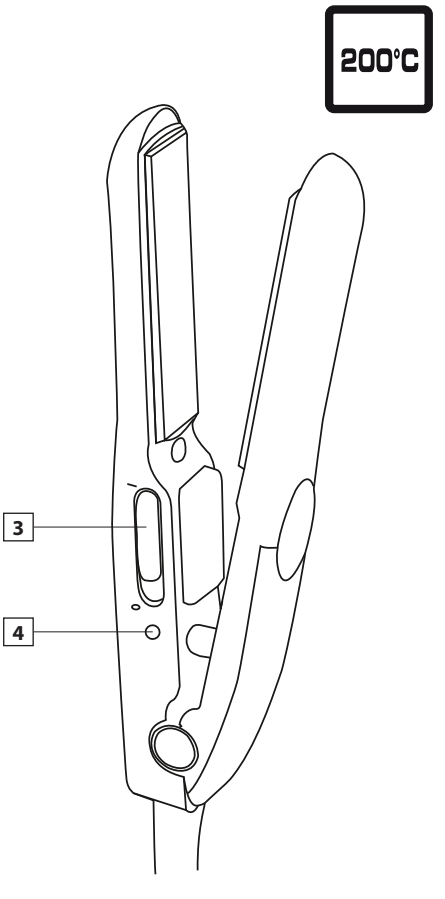

BABYLISS SARL
99 avenue Aristide Briand
92120 Montrouge
France

www.babyliss.com