MARQUE: PROLINE

REFERENCE: GRANITE DIC225

CODIC: 4195841

NOTICE

PROLINE

DIC225

ICE CRUSHER
APPAREIL A GRANITE & GLACE PILEE
IJSCRUSHER

OPERATING INSTRUCTIONS | MANUEL D'UTILISATION | HANDLEIDING

ATTENTION

❖Cet appareil est destiné à être utilisé dans des applications domestiques et analogues tells que:

– les coins cuisines réservés au personnel des magasins, bureaux et autres environnements professionnels;

– les fermes;

– l'utilisation par les clients des hôtels, motels et autres environnements à caractère résidentiel;

– les environnements de type chambres d'hôtes.

❖Si le câble d'alimentation est endommagé, il doit être remplacé par le fabricant, son service après vente ou des personnes de qualification similaire afin d'éviter un danger.

❖Cet appareil ne doit pas être utilisé par les enfants. Conserver l'appareil et son câble hors de portée des enfants.

❖En ce qui concerne les informations détaillées sur la manière de nettoyer les surfaces en contact avec les aliments, référez-vous dans la section "NETTOYAGE ET ENTRETIEN" en page 10.

❖Mettre l'appareil à l'arrêt et le déconnecter de l'alimentation avant de changer les accessoires ou d'approcher les parties qui sont mobiles lors du fonctionnement.

❖Toujours déconnecter l'appareil de l'alimentation

si on le laisse sans surveillance et avant montage, démontage ou nettoyage.

- Cet appareil peut être utilisé par des personnes dont les capacités physiques, sensorielles ou mentales sont réduites ou dont l'expérience ou les connaissances ne sont pas suffisantes, à condition qu'ils bénéficient d'une surveillance ou qu'ils aient reçu des instructions quant à l'utilisation de l'appareil en toute sécurité et dans la mesure où ils en comprennent bien les dangers potentiels.
- Les enfants ne doivent pas utiliser l'appareil comme un jouet.
- En ce qui concerne les durées de fonctionnement, référez-vous à la section “UTILISATION”.
- MISE EN GARDE: Risques de blessures en cas de mauvaise utilisation du produit.
- AVERTISSEMENT: LES LAMES SONT TRANCHANTES. FAITES TRES ATTENTION LORS DE LEUR MANIPULATION ET DEBRANCHEZ TOUJOURS LE CABLE DE LA PRISE MURALE D’ALIMENTATION AVANT LE NETTOYAGE.

Nos emballages / produits peuvent faire l’objet d’une consigne de tri,
pour en savoir plus :
www.quefairedemesdechets.fr

MISES EN GARDE IMPORTANTES

Lisez le mode d'emploi dans son intégralité avant d'utiliser l'appareil et gardez-le afin de pouvoir vous y référer ultérieurement.

- Débranchez toujours l'appareil après usage, avant de le nettoyer et avant de monter ou de démonter les accessoires.
- Évitez tout contact avec les pièces mobiles.
- L'utilisation d'accessoires autres que ceux recommandés par le fabricant peut être à l'origine d'un incendie, de blessures ou de chocs électriques.
- Ne pas utiliser en extérieur.
- Ne laissez pas le câble d'alimentation pendre du haut d'une table ou d'un plan de travail, ni entrer en contact avec une surface chaude.
- Ne laissez jamais l'appareil sans surveillance pendant qu'il fonctionne.
- N'utilisez pas cet appareil à une finalité autre que celle pour laquelle il a été conçu.
- N'essayez pas de réparer l'appareil s'il est endommagé ou s'il ne marche pas correctement. Toute réparation doit être confiée à un professionnel qualifié.
- Ne mettez en aucun cas vos doigts ou des ustensiles dans l'entrée ou dans la sortie de l'appareil.
- Avant d'utiliser cet appareil, assurez-vous qu'il n'y a aucun objet étranger dans le compartiment de broyage.

DESCRIPTION

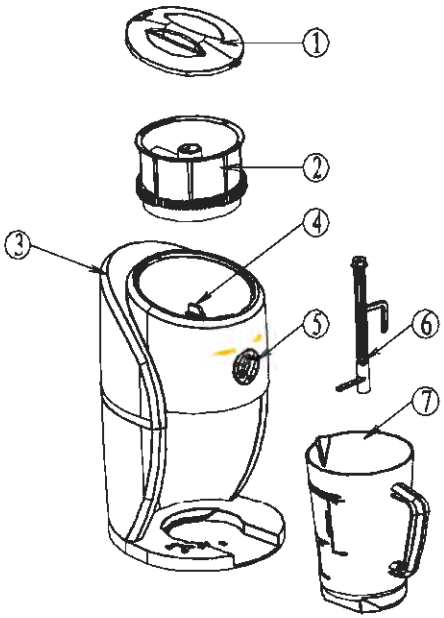

1. Couvercle
2. Compartiment de broyage
3. Partie principale
4. Axe moteur
5. Bouton de sélection de texture de glace
6. Pale de mélange
7. Carafe

AVANT LA PREMIÈRE UTILISATION

Avant d'utiliser l'appareil, lavez toutes les pièces dans de l'eau chaude savonneuse. Rincez et séchez bien toutes les pièces.

Ne mettez jamais l'appareil dans l'eau. L'extérieur de l'appareil se nettoie avec un chiffon légèrement imbibé d'eau. Séchez bien.

UTILISATION

1. Placez l'appareil sur une surface plane et stable.

2. Montez le compartiment de broyage sur le boîtier de l'appareil, en veillant à bien l'emboîter sur l'axe moteur.

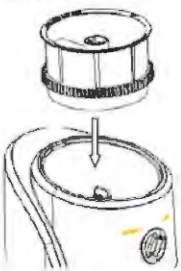

3. Tournez l'axe moteur dans le sens inverse des aiguilles d'une montre pour verrouiller le compartiment en place.

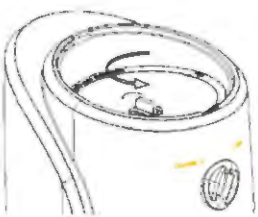

4. Placez la pale de mélange dans la carafe.
   - Mettez les ingrédients dans la carafe, le cas échéant.

REMARQUE : Utilisez les graduations comme repères pour doser correctement la glace et les liquides. Remplissez la carafe avec de la glace et du liquide jusqu'au niveau correspondant à la taille de la portion.

5. Insérez la carafe dans l'évidement prévu à cet effet dans la base, puis soulevez-la légèrement et tournez-la dans le sens des aiguilles d'une montre jusqu'à ce qu'elle se verrouille.

6. Mettez le bouton de sélection sur le réglage de texture de glace souhaité.
   - Choisissez COARSE pour avoir des glaçons plus gros et FINE pour avoir des glaçons plus petits.

7. Mettez les cubes de glace dans le compartiment de broyage.

   - Ne remplissez pas le compartiment au-delà du bord supérieur.
   - Ne faites pas fonctionner l'appareil à vide sans la carafe ou sans que le couvercle soit mis en place.

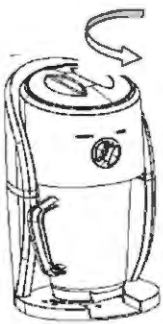

8. Branchez l'appareil à une prise électrique.
9. Placez le couvercle sur le boîtier de l'appareil et tournez-le dans le sens inverse des aiguilles d'une montre pour faire démarrer l'appareil.
   - L'appareil commence alors à broyer la glace.

   ATTENTION: Risque de coupure!
   - Évitez tout contact avec la lame de broyage à l'intérieur.
   - N'utilisez pas l'appareil si la lame est fissurée, tordue, endommagée ou mal fixée.

10. Quand vous avez fini de broyer la glace, arrêtez l'appareil en tournant le couvercle dans le sens des aiguilles d'une montre.
11. Déverrouillez la carafe en la tournant dans le sens inverse des aiguilles d'une montre, puis sortez-la pour le service.

Évitez d'utiliser l'appareil en continu pendant plus d'1 minute. Laissez-le reposer pendant environ 3 minutes avant de le réutiliser.

NETTOYAGE ET ENTRETIEN

Avant de nettoyer l'appareil, débranchez-le électriquement.

- Frottez le boîtier de l'appareil avec un chiffon légèrement imbibé d'eau. Séchez bien. Le boîtier ne doit pas être mis dans l'eau ni dans tout autre liquide.
- Enlevez la carafe, la pale de mélange, le compartiment de broyage et le couvercle de l'appareil. Lavez les pièces amovibles dans de l'eau chaude savonneuse. Rincez et séchez bien toutes les pièces.
- N'utilisez pas des produits de nettoyage chimiques ou abrasifs.

SPÉCIFICATIONS

Caractéristiques nominales: 220-240V~, 50/60Hz
25W

MISE AU REBUT

En tant que distributeur responsable, nous accordons une grande importance à la protection de l'environnement.
Nous vous encourageons à respecter les procédures correctes de mise au rebut de votre appareil, des piles et des éléments d'emballage. Cela aidera à préserver les ressources naturelles et à garantir qu'il soit recyclé d'une manière respectueuse de la santé et de l'environnement.

Vous devez jeter ce produit et son emballage selon les lois et les règles locales.
Puisque ce produit contient des composants électroniques et parfois des piles, le produit et ses accessoires doivent être jetés séparément des déchets domestiques lorsque le produit est en fin de vie.

Pour plus de renseignements sur les procédures de mise au rebut et de recyclage, contactez les autorités de votre commune.

Apportez l'appareil à point de collecte local pour qu'il soit recyclé. Certains centres acceptent les produits gratuitement.

Hotline Darty France

Quels que soient votre panne et le lieu d'achat de votre produit en France, avant de vous déplacer en magasin Darty, appelez le 0 978 970 970 (prix d'un appel local) 7j/7 et 24h/24.

Hotline Vanden Borre

Le service après-vente est joignable au +32 2 334 00 00, du lundi au vendredi de 8h à 18h et le samedi de 9h à 18h.

En raison des mises au point et améliorations constamment apportées à nos produits, de petites incohérences peuvent apparaître dans ces instructions. Veuillez nous excuser pour la gêne occasionnée.

Darty Holdings SAS © 14 route d'Aulnay 93140 Bondy, France 28 / 01 / 2016