MARQUE: WHIRLPOOL

REFERENCE: PACW12HP

CODIC: 4330153

NOTICE

Product Fiche

Fournisseur: Whirlpool Europe s.r.l

Référence du modèle: PACB12HP

Niveaux de puissance acoustique (intérieur): 64 dB(A)

Fluide frigorigène: R410A ;

PRP du fluide frigorigène: 2087.5 ;

Les fuites de réfrigérants accentuent le changement climatique. En cas de fuite, l'impact sur le réchauffement de la planète sera d'autant plus limité que le potentiel de réchauffement planétaire (PRP) du réfrigérant est faible. Cet appareil utilise un réfrigérant dont le PRP est égal à2087.5. En d'autres termes, si 1 kg de ce réfrigérant est relâché dans l'atmosphère, son impact sur le réchauffement de la planète sera 2087.5 fois supérieur à celui d'1 kg de CO2, sur une période de 100 ans. Ne tentez jamais d'intervenir dans le circuit frigorifique et de démonter les pieces vous-même et adressez-vous systématiquement à un professionnel.

Fonction de refroidissement

EER: 2.6 ;

Classe d'efficacité énergétique: A ;

Capacité de refroidissement: 3.5 kW;

Consommation d'énergie de 1.3 kWh par 60 minutes, déterminée sur la base des résultats obtenus dans des conditions d'essai normalisées. La consommation d'énergie réelle dépend des conditions d'utilisation et de l'emplacement de l'appareil.

Gebrauchsanweisung
Instructions for use
Mode d'emploi
Gebruiksaanwijzing
Istruzioni per l'uso

Brugsanvisning
Bruksanvisning
Käyttöohje
Manual de utilização
Instrucciones para el uso

Οδηγίες χρήσης
Instrukcje użytkowania
Használati utasítás
Инструкция за употреба
Қолдану бойынша нұсқаулық

Návod k použití
Návod na použitie
Instrucţiuni de utilizare
Инструкции по експлуатации
Інструкція з експлуатації

Whirlpool

SENSING THE DIFFERENCE

PACW9COL, PACW9HP, PACW12CO,
PACB9CO, PACB12HP

DEUTSCH	Gebrauchsanweisung	Seite 4
ENGLISH	Instructions for use	Page 19
FRANÇAIS	Mode d'emploi	Page 34
NEDERLANDS	Gebruiksaanwijzing	Pagina 49
ESPAÑOL	Instrucciones para el uso	Página 64
PORTUGUÊS	Manual de utilização	Página 79
ITALIANO	Istruzioni per l'uso	Pagina 94
ΕΛΛΑΣ	Οδηγίες χρήοης	Σελίδα 109
SVENSKA	Bruksanvisning	Sidan 124
NORSK	Bruksanvisning	Side 139
DANSK	Brugsanvisning	Side 154
SUOMI	Käyttöohje	Sivu 169
POLSKI	Instrukcje użytkowania	Strona 184
ČESKY	Návod k použití	Strana 199
SLOVENSKY	Návod na použitie	Strana 214
MAGYAR	Használati utasítás	Oldal 229
РУССКИЙ	Инструкции по эксплуатации	Страница 244
БЪЛГАРСКИ	Инструкция за употреба	Страница 259
ROMANA	Instrucţiuni de utilizare	Pagina 274

AVANT D'UTILISER L'APPAREIL

Lisez attentivement toutes les instructions avant d'utiliser ce produit. Afin de réduire le risque d'incendie, de choc électrique et de blessures corporelles lors de l'utilisation de ce type d'appareil, ces instructions doivent être systématiquement respectées.
Conservez le présent manuel. Si l'appareil est cédé à un tiers, n'oubliez pas de lui remettre le présent manuel avec l'appareil.
Ces instructions seront également disponibles sur le site web : www.whirlpool.eu.

CONSIGNES DE SÉCURITÉ

- L'installation et la maintenance/réparation doivent être réalisées par un technicien qualifié, conformément aux instructions du fabricant et aux normes de sécurité locales. Ne pas réparer ou remplacer des pièces de l'appareil sauf indication contraire spécifique dans les instructions d'utilisation.
- Ne pas tirer sur le cordon d'alimentation pour le débrancher de la prise secteur. Ne pas tourner ou appuyer sur le cordon d'alimentation et s'assurer qu'il n'est pas cassé.
- Ne pas toucher la fiche, le disjoncteur et le bouton d'arrêt d'urgence les mains mouillées.
- Ne pas mettre les doigts ou d'autres objets étrangers dans l'arrivée ou la sortie d'air des unités intérieure et extérieure.
- Ne jamais boucher l'arrivée ou la sortie d'air des unités intérieure et extérieure.
- Les personnes présentant une invalidité physique ou mentale, les enfants et les personnes sans expérience du produit ont le droit d'utiliser l'appareil uniquement à condition d'avoir suivi une formation spécifique sur la manière d'utiliser l'appareil par une personne responsable de leur sécurité et de leur bien-être. L'appareil n'est pas destiné à une utilisation par des personnes présentant une invalidité et de très jeunes enfants sans supervision.
- Les enfants doivent être surveillés pour s'assurer qu'ils ne jouent pas avec l'appareil (y compris avec sa télécommande).
- Cet appareil peut être utilisé par des enfants de plus de 8 ans et des personnes atteintes de déficiences physiques, sensorielles ou mentales, ayant une expérience et des connaissances insuffisantes, uniquement si ces enfants et personnes sont placés sous la surveillance d'une personne responsable ou ont reçu des instructions sur l'utilisation en toute sécurité de l'appareil. Les enfants ne doivent pas jouer avec l'appareil. Le nettoyage et l'entretien quotidien de l'appareil ne doivent pas être effectués par un enfant, à moins qu'une personne adulte ne supervise ces opérations.

PRÉCAUTIONS À OBSERVER

Suivre à la lettre les instructions ci-dessous :

- Une exposition longue et directe à de l'air frais peut être nocive à la santé. Il est conseillé de régler les grilles de ventilation pour éviter une exposition directe à l'air frais et le dévier dans la pièce.
- Dès constatation d'un dysfonctionnement, mettre l'appareil hors tension en appuyant sur le bouton Marche/Arrêt de la télécommande, puis la débrancher du secteur.
- Toujours mettre la climatisation hors tension via la télécommande dans un premier temps. Ne pas utiliser le disjoncteur ni tirer sur la fiche pour la mettre hors tension.
- Ne pas mettre l'appareil sous et hors tension trop souvent sous peine d'endommager l'appareil.
- Ne placer aucun objet sur l'unité extérieure.
- Débrancher la climatisation du secteur si elle doit être inutilisée pendant longtemps ou durant un orage électrique.
- Ce produit contient des gaz à effet de serre fluorés visés par le protocole de Kyoto, le gaz réfrigérant étant contenu à l'intérieur d'un circuit hermétique. Gaz réfrigérant : le R134a a un potentiel de réchauffement global (GWP) de 2087,5.

CONSEILS POUR LA PROTECTION DE L'ENVIRONNEMENT

- Cet appareil a été fabriqué à partir de matériaux recyclables ou réutilisables. Sa mise au rebut doit être réalisée conformément aux réglementations locales en matière de rejet des déchets. Avant la mise au rebut, couper le cordon d'alimentation pour rendre l'appareil inutilisable.
- Pour obtenir de plus amples informations sur le traitement, la récupération et le recyclage de ce produit, contactez le service municipal ou la déchetterie de votre ville, voire le revendeur du produit.

ÉLIMINATION DES EMBALLAGES

- Les matériaux d'emballage sont entièrement recyclables comme l'indique le symbole de recyclage ♲. Les différents composants de l'emballage ne doivent pas être jetés dans la nature, mais mis au rebut conformément aux réglementations locales.

MISE AU REBUT DE L'APPAREIL

- Cet appareil porte le symbole du recyclage conformément à la Directive européenne 2002/96/CE concernant les Déchets d'Équipements Électriques et Électroniques (DEEE ou WEEE).
- En procédant correctement à la mise au rebut de ce produit, vous contribuerez à empêcher tout impact négatif pour l'environnement et la santé.
- Le symbole apposé sur l'appareil ou figurant dans la documentation qui l'accompagne indique que cet appareil ne doit en aucun cas être traité comme un déchet ménager. Il doit pas conséquent être remis au centre de collecte local des déchets électriques et électroniques pour y être recyclé.

MISE EN MARCHE DU CLIMATISEUR MOBILE

Vous trouverez dans ce chapitre toutes les instructions à suivre pour garantir un fonctionnement correct du climatiseur.

IMPORTANT :
- L'écran du climatiseur affiche la température de consigne.
- Uniquement en mode veille, l'écran affiche la température ambiante
- Lors du changement des modes pendant le fonctionnement du climatiseur, le compresseur s'arrête pendant 3 à 5 minutes, puis redémarre. Si une touche est appuyée pendant ce délai, le compresseur redémarrera au bout de 3 à 5 minutes après l'appui.
- En mode Cooling (Rafraîchissement) ou Dry (Déshumidification), le compresseur et le ventilateur du condenseur s'arrêtent lorsque la température de la pièce atteint la température de consigne.

REMARQUE : en cas de panne de courant, votre climatiseur fonctionnera selon les paramètres précédents lorsque le courant sera rétabli.
1. Sélectionnez le mode. Voir « Mode ».
2. Sélectionnez la vitesse du ventilateur. Voir « Vitesse du ventilateur ».
3. Réglez la température. Voir « Température ».
4. Appuyez sur la touche ON/OFF (Marche/Arrêt) pour mettre le climatiseur en marche.

POWER

REMARQUE : lorsque le climatiseur est mis en marche pour la première fois après avoir été branché, il fonctionne en mode 6th Sense (6ème sens).
Lorsque le climatiseur est mis en marche par la suite, il fonctionne selon les paramètres précédents. Le mode 6th Sense (6ème sens) peut être sélectionné uniquement avec la télécommande.
Seulement si l'appareil est utilisé dans de l'air TRÈS HUMIDE IMPROBABLE, l'eau est recueillie dans le réservoir à l'intérieur de l'appareil. Si le réservoir d'eau est plein, le climatiseur s'arrête. Le réservoir d'eau est plein, le climatiseur s'arrête. L'écran affiche « E5 » pour vous demander de vider le réservoir interne.

RANGEMENT DE LA TÉLÉCOMMANDE ET ASTUCES RELATIVES À SON UTILISATION

Comment introduire les piles

1 Insérez une épingle et appuyez doucement sur le couvercle des piles en poussant dans le sens indiqué par la flèche pour le retirer (voir illustration).
2 Introduisez 2 piles AAA (1,5 V) dans le compartiment. Assurez-vous que la polarité (“+” et “-”) est respectée.
3. Refermez le couvercle des piles de la télécommande.

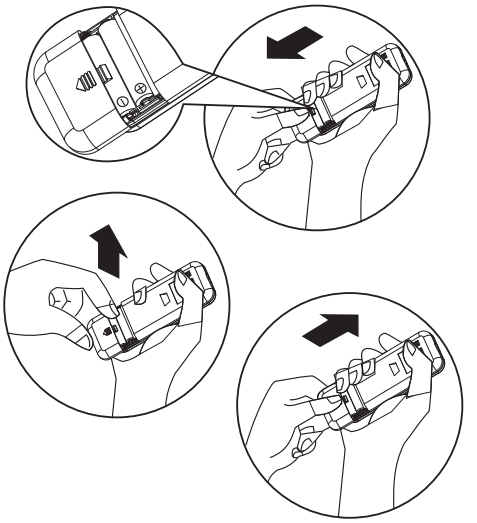

Comment retirer les piles

Retirez le couvercle des piles en le faisant glisser dans le sens indiqué par la flèche.
Appuyez légèrement avec vos doigts sur le pôle positif de la pile, puis sortez les piles de leur logement. Cette opération doit être réalisée par des adultes uniquement .
Empêchez les enfants d’enlever les piles de la télécommande pour éviter tout risque d’ingestion.

Élimination des piles

Pour protéger les ressources naturelles et promouvoir la réutilisation des matériaux, veuillez séparer les piles des autres types de déchets et les recycler selon votre système local de collecte sans piles.

Précautions

- Pour remplacer les piles, ne mélangez pas piles neuves et usagées ou différents types de piles sous peine de causer le dysfonctionnement de la télécommande.
- Si vous n’envisagez pas d’utiliser la télécommande pendant un certain temps, enlevez les piles pour éviter la fuite d’acide des piles dans la télécommande.
- Actionnez la télécommande dans le rayon de portée effectif. Tenez la télécommande à 1 m minimum de tout téléviseur ou équipement Hi-Fi.
- Si la télécommande ne s’allume pas après le remplacement des piles, enlevez les piles et attendez 30 secondes avant de les remettre. Si elle ne fonctionne toujours pas, installez des piles neuves.
- Pour utiliser l’appareil avec la télécommande, pointez en direction du récepteur de l’unité intérieure.
- Pour envoyer un message avec la télécommande, le symbole clignotera pendant 1 seconde. À la réception du message, l’appareil émettra un bip.
- La télécommande permet l’utilisation de la climatisation à une distance de 7 m maximum.
- Chaque fois que les piles sont remplacées dans la télécommande, la télécommande est préréglée au mode Heat (Chauffage).

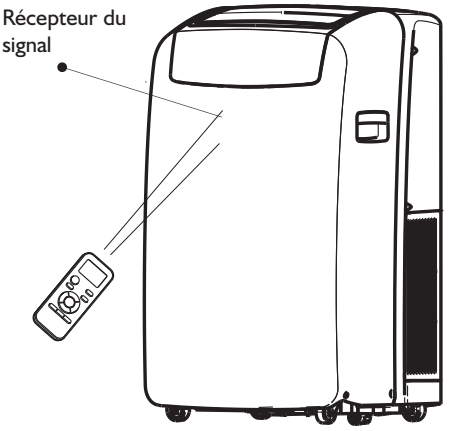

DESCRIPTION DU MODE DE FONCTIONNEMENT

Modes de fonctionnement :

1. Appuyez brièvement sur la touche MODE jusqu'à l'affichage du symbole correspondant au réglage souhaité.

2. Choisissez Cooling (Rafraîchissement), Dry (Déshumidification), Fan Only (Ventilation seule) ou Heating (Chauffage).

Cooling (Rafraîchissement) : rafraîchit la pièce. Appuyez sur FAN (Ventilation) pour sélectionner High (Rapide), Mid (Moyenne) ou Low (Lente). Appuyez sur la touche « Plus » ou « Moins » pour régler la température.

COOL

- Dry (Déshumidification) : déshumidifie l'air de la pièce. Le climatiseur sélectionne automatiquement la température. Le ventilateur fonctionne uniquement à la vitesse Low (Lente).

REMARQUE : le mode Dry ne doit pas être utilisé pour refroidir la pièce.

DRY

- Fan Only (Ventilation seule) : seul le ventilateur fonctionne. Appuyez sur FAN (ventilation) pour sélectionner High (Rapide), Mid (Moyenne) ou Low (Lente).

FAN

- Heating (Chauffage) : chauffe la pièce. Appuyer sur FAN (Ventilation) pour sélectionner High (Rapide), Mid (Moyenne) ou Low (Lente). Appuyez sur la touche « PLUS » ou « MOINS » pour régler la température.

REMARQUE : le mode Heating (Chauffage) n'est PAS disponible pour les climatiseurs sans l'option chauffage.

HEAT

Fan Speed (Vitesse de ventilation)

1. Appuyez brièvement sur la touche FAN (Ventilation) pour sélectionner la vitesse de ventilation souhaitée.

2. Choisissez High (Rapide), Mid (Moyenne) ou Low (Lente).

- High : vitesse de ventilation maximum

HIGH

- Mid : vitesse de ventilation normale

MID

- Low : vitesse de ventilation minimum

LOW

Réinitialisation du filtre

1. Lorsque le témoin Filter Reset (Réinitialisation du filtre) est allumé, retirez, nettoyez puis réinstallez le filtre. Voir « Nettoyage du filtre à air ».
2. Appuyez brièvement sur la touche FILTER (Filtre) après avoir remplacé le filtre à air.

REMARQUE : Le témoin de filtre s'allume au bout de 360 heures de fonctionnement de la ventilation. Il reste allumé pendant 180 heures ou jusqu'à l'activation de la touche FILTER (Filtre). Il s'éteint automatiquement au bout de 180 heures.

Température

- Appuyez sur la touche PLUS pour augmenter la température. Appuyez une fois sur la touche PLUS pour augmenter la température de consigne de 1 °C.

- Appuyez sur la touche down Adjust (Régler bas) pour réduire la température. Appuyez une fois sur la touche down Adjust (Régler bas) pour réduire la température de consigne de 1 °C, ou appuyez deux fois sur cette touche pour réduire la température de consigne de 2 °C.

REMARQUES :

- En mode Cooling (Rafraîchissement) et Heating (Chauffage), la température peut être réglée entre 18 °C et 32 °C.
- En mode Fan Only (Ventilation seule), le réglage de la température n'est pas possible.
- En mode Dry (Déshumidification), appuyez sur la touche PLUS/MINUS, la température de consigne change de 2 °C.

FONCTIONS ET INDICATEURS DE LA TÉLÉCOMMANDE

1. **TOUCHE ON/OFF (Marche/Arrêt)**
   Appuyez sur cette touche pour mettre en marche et/ou arrêter l'appareil.
2. **TOUCHE MODE**
   Pour sélectionner le mode de fonctionnement.
3. **TOUCHE FAN (Ventilation)**
   Pour sélectionner la vitesse du ventilateur selon la séquence auto, high (rapide), medium (moyenne) ou low (lente).

4-5. TOUCHES TEMPÉRATURE
Pour sélectionner la température ambiante. Utilisez ces touches pour régler la durée en mode Minuterie ou l'heure de l'horloge.

6. **TOUCHE 6TH SENSE (6ÈME SENS)**
   Utilisez cette touche pour programmer ou annuler le mode 6th Sense.
7. **TOUCHE SWING (OSCILLATION)**
   Utilisez cette touche pour arrêter ou démarrer l'oscillation du déflecteur horizontal et sélectionner la direction du flux d'air (vers le haut/vers le bas).
8. **TOUCHE SLEEP (NUIT)**
   Utilisez cette touche pour programmer ou annuler le mode Sleep (Nuit).
9. **TOUCHE ROUND U**
   Pour régler ou annuler la fonction « Around U ».
10. **TOUCHE JET**
    Pour activer ou désactiver le Refroidissement rapide ou le Chauffage rapide.
11. **TOUCHE TIMER (MINUTERIE)**
    Utilisez cette touche pour régler ou annuler Timer On (Minuterie activée).

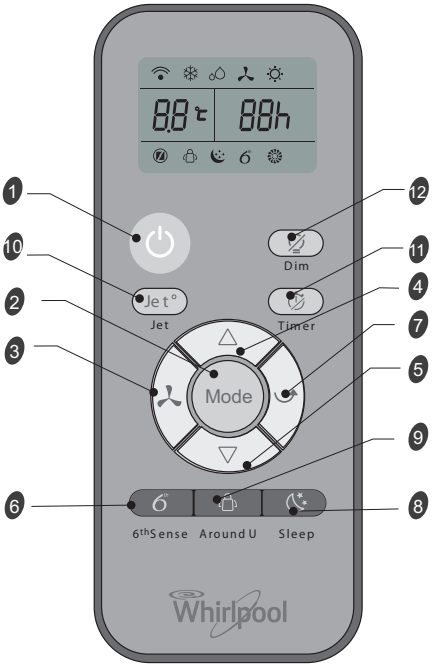

Utilisez cette touche pour régler ou annuler Timer Off (Minuterie désactivée).

12. **TOUCHE DIM**
    Utilisez cette touche pour activer/désactiver l'éclairage de l'écran d'affichage de l'unité intérieure.

SYMBOLES DES INDICATEURS SUR L'AFFICHAGE DE LA TÉLÉCOMMANDE

- Indicateur de refroidissement
- Indicateur de déshumidification
- Indicateur de ventilation uniquement
- Indicateur de chauffage
- Vitesse automatique de ventilation
- Ventilation rapide
- Ventilation moyenne vitesse
- Ventilation lente
- Indicateur du mode 6th Sense
- Indicateur du mode Nuit
- Indicateur de la fonction Round U
- Indicateur de la fonction Jet
- Émission du signal
- 88h Affichage du Minuteur réglé
- 88℃ Affichage de la Température réglée

DESCRIPTION DES FONCTIONS

Mise sous/hors tension
Appuyez sur la touche ON/OFF (Marche/Arrêt) pour mettre en marche ou arrêter l'unité.

REMARQUE :
- Changement de mode en cours de fonctionnement. Parfois l'unité ne répond pas tout de suite, attendez 3 minutes
- Attendez 3 minutes avant de redémarrer l'appareil.

Sélection d'un mode
1. Appuyez brièvement sur la touche MODE jusqu'à l'affichage du symbole correspondant au réglage souhaité.

Mode

2. Choisissez Cooling (Rafraîchissement), Dry (Déshumidification), Fan Only (Ventilation seule) ou Heating (Chauffage).
- Cooling (Rafraîchissement) : rafraîchit la pièce. Appuyez sur Fan (Ventilation) pour sélectionner Auto, High (Rapide), Mid (Moyenne) ou Low (Lente). Appuyez sur la touche Adjust vers le haut ou vers le bas pour régler la température.

- Dry (Déshumidification) : déshumidifie l'air de la pièce. Le climatiseur sélectionne automatiquement la température. Le ventilateur fonctionne uniquement à la vitesse Low (Lente).

REMARQUE : le mode Dry ne doit pas être utilisé pour refroidir la pièce.
En mode Dry(Déshumidification), l'appareil peut diminuer ou augmenter
de 2 °C (3 ou 4 °F) pour un confort supérieur.

- Fan Only (Ventilation seule) : seul le ventilateur fonctionne. Appuyez sur FAN (ventilation) pour sélectionner High (Rapide), Mid (Moyenne) ou Low (Lente).

REMARQUE : La vitesse de ventilation Auto ne peut pas être utilisée en mode Fan Only (Ventilation seule).

- Heating (Chauffage) : chauffe la pièce. Appuyez sur FAN pour sélectionner la vitesse du ventilateur. Appuyez sur la touche haut/bas pour sélectionner la température.

Mode 6th Sense (6ème Sens)
Le climatiseur sélectionne automatiquement le mode Cooling (Rafraîchissement) ou Dry (Déshumidification) en fonction de la température ambiante, et règle la température cible.

Le mode de fonctionnement et la température dépendent de la température de la pièce.

Modèles de chauffage électrique

Température de la pièce	Mode de fonctionnement	Température cible
21 °C max.	HEATING (CHAUFFAGE)	22 °C
21 à 23 °C	FAN ONLY (VENTILATION SEULE)	
23 à 26 °C	DRY (DÉSHUMIDIFI CATION)	Température intérieure diminue de 2 °C après 3 mn de fonctionnement.
Plus de 26 °C	COOLING (RAFRAÎCHISSEMENT)	26 °C

Modèles à fonction de rafraîchissement uniquement

Température de la pièce	Mode de fonctionnement	Température cible
21 °C max.	FAN ONLY (VENTILATION SEULE)	
23 à 26 °C	DRY (DÉSHUMIDIFI CATION)	Température intérieure diminue de 2 °C après 3 mn de fonctionnement.
Plus de 26 °C	COOLING (RAFRAÎCHISSEMENT)	26 °C

REMARQUE : En mode 6th Sense (6ème sens), la température, le volume et la direction du flux d'air sont automatiquement contrôlés. Pour un confort supérieur, il vous est toutefois possible de corriger la température en la diminuant ou en l'augmentant de 2 °C maximum, à l'aide de la télécommande.

1. Appuyez sur la touche 6th Sense (6ème sens).

6th Sense

2. En mode Fan Only (Ventilation seule), appuyez sur Fan (Ventilation) pour sélectionner le réglage High (Rapide), Mid (Moyenne)
ou Low (Lente).

Mode Jet (Turbo)

- La touche JET est utilisée pour activer la fonction de rafraîchissement rapide ou le chauffage.

REMARQUE : la touche du mode 6th Sense (6ème sens) ne fonctionne pas
lorsque la fonction Jet est sélectionnée.

1. Appuyez sur Jet en mode Cooling (Rafraîchissement). Le climatiseur règle automatiquement la vitesse du ventilateur et la température à 18 °C. Fast Heating (Chauffage rapide) fonctionne à la vitesse auto du ventilateur, en portant la température de consigne à

2. Pour quitter le mode Jet, appuyez sur une touche quelconque à l'exception des touches Timer (Minuterie),

- Around U et Swing (Oscillation).

Fan Speed (Vitesse de ventilation)

1. Sélectionnez la vitesse de ventilation souhaitée.

2. Chaque fois que vous appuyez sur la touche FAN (Ventilation), la vitesse du ventilateur change selon la séquence suivante :
   Auto → High (Rapide) → Mid (Moyenne) → Low (Lente)

Auto : commande automatiquement la vitesse de ventilation en fonction de la température ambiante actuelle et du réglage de température.

REMARQUE : La vitesse de ventilation Auto ne peut pas être utilisée en mode Fan Only (Ventilation seule).

- High (Rapide) : pour un rafraîchissement maximum

- Mid (Moyenne) : pour un rafraîchissement normal

- Low (Lente) : pour un rafraîchissement minimum

Température

- Appuyez sur la touche UP Adjust (Régler haut) pour augmenter la température. Appuyez une fois sur la touche UP Adjust (Régler haut) pour augmenter la température de consigne de 1 °C, ou appuyez deux fois sur cette touche pour augmenter la température de consigne de 2 °C.

- Appuyez sur la touche DOWN Adjust (Régler bas) pour réduire la température. Appuyez sur la touche DOWN Adjust (Régler bas) pour réduire la température de consigne de 1 °C, ou appuyez deux fois sur cette touche pour réduire la température de consigne de 2 °C.

REMARQUES :

- en mode Cooling (Rafraîchissement) ou Heating (Chauffage), la température peut être réglée entre 18 °C et 32 °C.
- En mode Fan Only (Ventilation seule), le réglage de la température n'est pas possible.
- En mode Dry (Déshumidification), appuyez sur la touche UP/DOWN (Haut/Bas), la température de consigne change de 2 °C.

Fonction Around U (Autour de vous)

Lorsque vous appuyez sur cette touche, la télécommande transmet le signal de la température effective de la pièce à l'unité. L'appareil fonctionnera sur base de cette température pour vous offrir davantage de confort.
Gardez la télécommande à un endroit où elle peut transmettre correctement le signal à l'unité. Appuyez une fois pour régler et rappuyez pour annuler.

Mode Sleep (Nuit)

Appuyez sur la touche Sleep (Nuit) de la télécommande : l'indicateur s'allume sur l'écran LCD, l'appareil bascule en mode Sleep (Nuit) et la vitesse de ventilation est automatiquement réglée sur Low (Lente).

REMARQUES :

- l'appareil s'éteint automatiquement au bout de 8 heures de fonctionnement.
- La vitesse du ventilateur est automatiquement réglée sur Low (Lente).
- En mode Cooling (Rafraîchissement) si la température ambiante est actuellement inférieure à 26 °C, la température augmentera automatiquement de 1 °C durant la première heure après l'activation de la commande Sleep (Nuit), puis restera constante.
- En mode Heating (Chauffage), la température de réglage diminuera de 3 °C au maximum pendant 3 heures en permanence, puis se maintiendra.

1. Appuyez sur la touche MODE pour sélectionner Cooling (Rafraîchissement), Dry (Déshumidification) ou Heating (Chauffage).

REMARQUE : le mode Sleep (Nuit) ne peut pas être sélectionné lorsque la fonction Fan Only (Ventilation
seule) est activée.

2. Appuyez sur la touche ou pour définir la température.
3. Appuyez sur la touche SLEEP (Nuit). Au bout de 10 secondes, l'éclairage du bandeau de commande s'atténue.

REMARQUE : la température et la direction du flux d'air peuvent être réglés pendant l'activation de la commande Sleep (Nuit). La vitesse du ventilateur est automatiquement réglée sur Low (Lente). Au bout de 10 secondes, l'éclairage du bandeau de commande s'atténue de nouveau.

4. Pour désactiver la commande Sleep, appuyez sur SLEEP (Nuit), MODE, FAN (Ventilation), ON/OFF (Marche/Arrêt) ou attendez que la commande Sleep soit automatiquement désactivée au bout de 8 heures.

Fonction DIM

Appuyez sur la touche DIM pour désactiver l'éclairage et l'affichage de l'unité.

REMARQUES : si l'éclairage est désactivé, le signal de réception l'activera de nouveau.

Fonction TIMER (Minuterie)

Il est opportun de programmer la minuterie avec la touche TIMER avant votre départ pour que la température de la pièce soit agréable au moment de votre retour à la maison. Appuyez sur la touche TIMER (Minuterie) pour programmer la mise en marche lorsque l'appareil est éteint. Appuyez sur la touche TIMER (Minuterie) pour programmer l'arrêt pendant le fonctionnement de l'appareil.

Comment régler la fonction TIMER

1. Réglez le mode de fonctionnement souhaité, la température et la vitesse du ventilateur en premier lieu, puis appuyez sur la touche TIMER et « 01h » clignote sur l'écran LCD.
2. Réglez le mode de fonctionnement souhaité, la température et la vitesse du ventilateur en premier lieu, puis appuyez sur la touche TIMER et « 01h » clignote sur l'écran LCD.
3. Pointez la télécommande vers le récepteur de signal de l'unité, appuyez sur la touche + ou – lorsque « 01h » clignote.

Choisissez le réglage que vous souhaitez, puis appuyez sur la touche TIMER.

- Il se peut que vous entendiez un « bip ».
- L'indicateur de la minuterie s'allume sur le bandeau de commande.
- « h » cesse de clignoter.

4. Pour annuler le réglage de l'heure : appuyez de nouveau sur la touche TIMER, un « bip » retentit.

REMARQUES :

- La durée peut être réglée entre 1 et 10 heures.
- Après avoir programmé l'activation de la minuterie lorsque l'appareil est éteint, le voyant de la minuterie s'allume sur le bandeau de commande et
- après avoir programmé la désactivation de la minuterie lorsque l'appareil fonctionne, le voyant de la minuterie s'allume sur le bandeau de commande.

Changement de direction de l'air

Appuyez une fois sur la touche SWING (Balayage) pour modifier la direction verticale du flux d'air. Appuyez une nouvelle fois sur cette touche pour arrêter le déflecteur de flux d'air sur la direction de flux d'air souhaitée.

Bruits normaux

Lorsque votre climatiseur fonctionne normalement, vous pouvez entendre des bruits, tels que :

- Un mouvement d'air en provenance du ventilateur.
- Un cliquetis résultant du cycle de thermostat.
- Des vibrations ou du bruit résultant d'une paroi murale ou d'un bâti de fenêtre de qualité médiocre.
- Un fort bourdonnement ou un bruit de battement provoqué par le cycle de marche/arrêt du compresseur moderne à haut rendement.

ENTRETIEN

Vidange du climatiseur
(à effectuer conformément aux indications relatives au Réservoir d'eau plein fournies au chapitre « Mise en marche du climatiseur mobile ».)

1. Appuyez sur ON/OFF (Marche/Arrêt) pour arrêter le climatiseur.
2. Débranchez le climatiseur ou l'alimentation secteur.
3. Déplacez l'appareil en douceur et de manière stable jusqu'à un endroit approprié ou à l'extérieur pour le vidanger. Ne déplacez pas l'unité avant la fin de la vidange.
4. Ôtez le bouchon de vidange secondaire et videz l'eau complètement.
5. Dégagez le tuyau de vidange principal de l'attache du tuyau de vidange. Ôtez le bouchon de vidange de l'extrémité du tuyau de vidange principal et videz l'eau complètement.
REMARQUE : si le climatiseur doit être remisé après utilisation, voir « Remisage après utilisation ».
6. Réinstallez le bouchon de vidange et le tuyau de vidange secondaire.
7. Fixez à nouveau le tuyau de vidange principal à l'attache du tuyau de vidange.
8. Remettez en place le climatiseur.
9. Branchez le climatiseur ou rebranchez l'alimentation secteur.
10. Appuyez sur ON/OFF (Marche/Arrêt) pour mettre le climatiseur en marche.

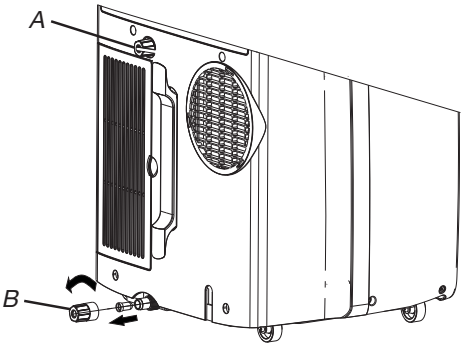

A. Bouchon de vidange secondaire
B. Bouchon de tuyau de vidange

Nettoyage du filtre à air
1. Appuyez sur ON/OFF (Marche/Arrêt) pour arrêter le climatiseur.
2. Ouvrez la porte du panneau de filtre situé à l'arrière du climatiseur et retirez-le.
3. Ôtez le filtre à air de la porte du panneau de filtre.
4. Nettoyez le filtre avec un aspirateur. Si le filtre est très sale, lavez-le avec de l'eau tiède et un détergent doux.
REMARQUE : ne pas laver le filtre au lave-vaisselle ni utiliser un produit nettoyant chimique.
5. Faites parfaitement sécher le filtre à air avant de le réinstaller, afin d'assurer une efficacité maximale.
6. Refixez le filtre à air à la porte du panneau de filtre.
7. Réinstallez la porte du panneau de filtre.
8. Appuyez sur ON/OFF (Marche/Arrêt) pour mettre le climatiseur en marche.

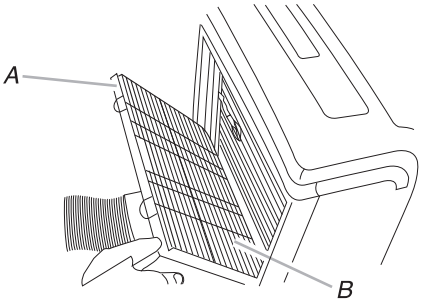

A. Porte du panneau de filtre
B. Filtre à air

Nettoyage de l'extérieur
1. Débranchez le climatiseur ou l'alimentation secteur.
2. Enlevez le filtre à air pour le nettoyer séparément. Voir « Nettoyage du filtre à air ».
3. Nettoyez l'extérieur du climatiseur avec un chiffon doux humide.
4. Branchez le climatiseur ou rebranchez l'alimentation secteur.
5. Appuyez sur ON/OFF (Marche/Arrêt) pour mettre le climatiseur en marche.

Remisage après utilisation
1. Videz l'eau (voir « Vidange du climatiseur »)
2. Faites fonctionner le climatiseur sur Fan Only (Ventilation seule) pendant environ 12 heures pour le sécher.
3. Débranchez le climatiseur.
4. Retirez le tuyau d'évacuation flexible et remisez avec le climatiseur dans un endroit propre et sec. Voir « Instructions d'installation ».
5. Retirez le kit pour fenêtre et remisez avec le climatiseur dans un endroit propre et sec. Voir « Instructions d'installation ».
6. Enlevez le filtre pour le nettoyer. Voir « Nettoyage du filtre à air ».
7. Nettoyez la partie extérieure du climatiseur. Voir « Nettoyage de l'extérieur ».
8. Réinstallez le filtre.
9. Retirez les piles et remisez la télécommande avec le climatiseur dans un endroit propre et sec.

DÉPANNAGE

Avant de contacter le service après-vente, essayez de résoudre le problème en mettant en œuvre les suggestions énoncées ci-après.

Problème	Analyse
Le climatiseur ne fonctionne pas.	• Le cordon d'alimentation électrique est débranché. Branchez le cordon sur une prise de courant reliée à la terre. Voir « Spécifications électriques » • Un fusible domestique a sauté, ou un disjoncteur s'est déclenché. Remplacez le fusible ou réinitialisez le coupe-circuit. Voir « Spécifications électriques » • La touche On/Off (Marche/Arrêt) n'a pas été activée. Appuyez sur la touche ON/OFF (Marche/Arrêt). • Coupure de courant locale. Attendez que le courant soit rétabli. • Utilisation d'un fusible temporisé ou d'un disjoncteur de puissance incorrecte. Remplacez par un fusible temporisé ou par un disjoncteur de puissance appropriée. Voir « Spécifications électriques »
Le climatiseur fait sauter les fusibles ou déclenche les disjoncteurs.	• Trop d'appareils sont utilisés sur le même circuit. Débranchez ou déplacez des appareils partageant le même circuit. • Vous tentez de redémarrer le climatiseur trop tôt après sa mise hors tension. Avant de tenter de redémarrer le climatiseur, attendez au moins 3 minutes après sa mise hors tension. • Vous avez modifié les modes. Avant de tenter de redémarrer le climatiseur, attendez au moins 3 minutes après sa mise hors tension.
Le climatiseur semble fonctionner trop longtemps.	• Y a-t-il une porte ou une fenêtre ouverte ? Gardez les portes et les fenêtres fermées. • En mode Rafraîchissement : le climatiseur est installé dans une pièce où se trouve un grand nombre de personnes, ou des appareils générant de la chaleur sont en cours d'utilisation dans la pièce. Utilisez une hotte aspirante ou un mécanisme de ventilation pendant la cuisson ou les bains, et évitez d'utiliser des appareils générant de la chaleur aux moments les plus chauds Les climatiseurs mobiles sont conçus en tant que dispositifs de rafraîchissement d'appoint, à installer dans des zones spécifiques d'une pièce. Selon la dimension de la pièce à rafraîchir, un climatiseur de puissance supérieure peut s'avérer nécessaire. • En mode chauffage : le climatiseur est installé dans une pièce particulièrement froide. Les climatiseurs mobiles sont conçus en tant que dispositifs de chauffage d'appoint, à installer dans des zones spécifiques d'une pièce. Selon la dimension de la pièce à chauffer, un climatiseur de puissance supérieure peut s'avérer nécessaire.
Le climatiseur fonctionne seulement pendant un court moment, mais la pièce n'est pas rafraîchie ou réchauffée	• La température de consigne est proche de la température ambiante. Réduisez ou augmentez la température de consigne. Reportez-vous à la section « Description du mode de fonctionnement ».
Affichage d'un code d'erreur	• Si l'unité affiche le code d'erreur E5, c'est qu'elle est pleine d'eau. Vous devez vider l'eau, voir « Vidange du climatiseur ». Après la vidange, vous pouvez utiliser l'appareil. • Si l'appareil affiche le code d'erreur E1/E2/E3/E6/E7/EA, veuillez contacter le service clientèle.
Le climatiseur fonctionne, mais ne refraîchit/réchauffe pas.	• Le filtre est encrassé ou obstrué par des saletés. Nettoyez le filtre. • La sortie d'air est obstruée. Nettoyez la sortie d'air. • La température de consigne n'est pas compatible. En mode Cooling (Rafraîchissement) : la température de consigne est trop élevée. Abaissez la température de consigne. En mode Heating (Chauffage) : la température de consigne est trop basse. Augmentez la température de consigne.
Les cycles de marche/arrêt du climatiseur sont trop fréquents.	• La puissance du climatiseur n'est pas adaptée à la taille de la pièce. Vérifiez la puissance frigorifique/calorifique de votre climatiseur mobile. Les climatiseurs mobiles sont conçus en tant que dispositifs de rafraîchissement/chauffage d'appoint, à installer dans des zones spécifiques d'une pièce. • Le filtre est encrassé ou obstrué par des saletés. Nettoyez le filtre. • En mode Cooling (Rafraîchissement), la chaleur ou l'humidité (cuisson dans des récipients sans couvercle, douches, etc.) est excessive dans la pièce. Évacuez la chaleur ou l'humidité hors de la pièce à l'aide d'un dispositif de ventilation. Essayez de ne pas utiliser des appareils générateurs de chaleur pendant les périodes les plus chaudes de la journée. En mode chauffage, la température de l'environnement est trop élevée. N'utilisez pas votre climatiseur lorsque la température ambiante est trop élevée. • Les déflecteurs sont bloqués. Installez le climatiseur à un emplacement où les prises d'air ne sont pas gênées par des rideaux, tentures, meubles, etc. • La température extérieure est inférieure à 18 °C. Ne tentez pas de faire fonctionner votre climatiseur en mode Cooling (Rafraîchissement) lorsque la température extérieure est inférieure à 18 °C.

EXIGENCES RELATIVES À L'INSTALLATION

Outillage et pièces

Rassembler les outils et pièces nécessaires avant d'entreprendre
l'installation. Veuillez lire et suivre les instructions fournies avec les outils indiqués ci-après.

1. Outils nécessaires
- Tournevis Phillips
- Scie
- Perceuse sans fil et foret de 1/8 po
- Ciseaux
- Crayon

2. Pièces fournies

La société prévoit un seul plan pour installer le climatiseur mobile. Voir « Installation du climatiseur mobile ».

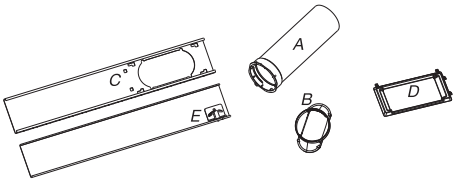

A. Tuyau d'évacuation flexible
B. Adaptateur d'évacuation fenêtre
C. Section coulissante extérieure
D. Protection contre la pluie
E. Section coulissante intérieure

Exigences relatives à l'emplacement

REMARQUES :
- Le tuyau d'évacuation permet le positionnement du climatiseur entre 60 et 170 cm (23½po et 67 po) d'une fenêtre ou d'une porte.
- Les climatiseurs mobiles sont conçus en tant que dispositifs de rafraîchissement d'appoint, à installer dans des zones spécifiques d'une pièce.
- Pour assurer une ventilation adéquate, maintenez la distance requise entre la sortie d'air repris et le mur ou tout autre obstacle, soit 60 cm (23½po) minimum.
- N'obstruez pas la sortie d'air.
- Assurez un accès aisé à une prise de courant reliée à la terre.

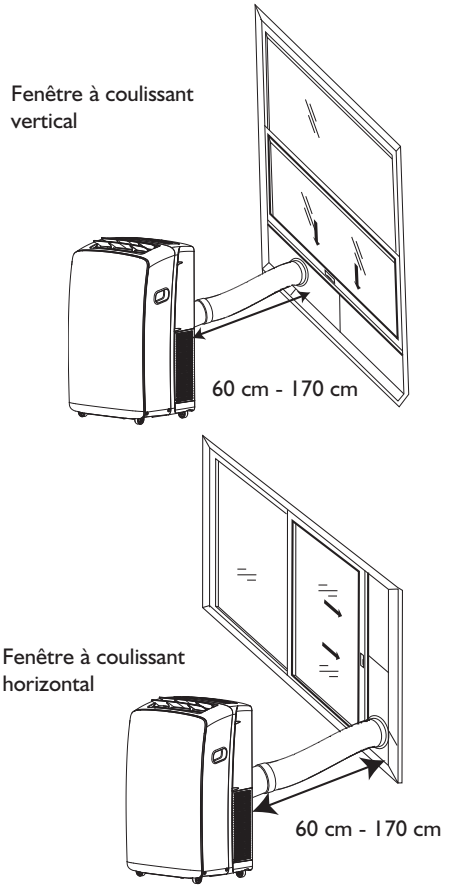

Exigences relatives aux raccordements électriques
- Le climatiseur mobile doit être branché sur une prise de courant de 220-240 V / 50 Hz reliée à la terre et protégée par fusible de 20 A.
- L'utilisation d'un fusible ou disjoncteur temporisé est recommandée.
- Tout le câblage doit être en conformité avec les réglementations électriques locales et nationales, et doit être installé par un électricien qualifié. Pour toute question en la matière, contactez un électricien qualifié.

Utilisez le cordon d'alimentation :

Branchez le cordon d'alimentation électrique sur une prise de courant reliée à la terre.

REMARQUES :
- un cordon d'alimentation endommagé doit être remplacé par un cordon d'alimentation neuf obtenu auprès du fabricant et ne doit en aucun cas être réparé.

INSTRUCTIONS D'INSTALLATION

Déballage du climatiseur
Retrait des matériaux d'emballage

- Retirez les matériaux d'emballage et mettez-les au rebut/recyclez-les. Éliminez tout résidu de ruban adhésif et de colle des surfaces avant de mettre le climatiseur en marche. Déposez un peu de détergent vaisselle sur l'adhésif et frottez du bout des doigts. Passez une éponge imbibée d'eau chaude, puis essuyez.
- N'utilisez pas d'instruments coupants, d'alcool à friction, de liquides inflammables ou de nettoyants abrasifs pour enlever le ruban adhésif ou la colle. Vous risqueriez d'endommager la surface de votre climatiseur.

Installation du climatiseur mobile
Installation du tuyau d'évacuation et de l'adaptateur

1. Ouvrez la fenêtre.
2. Mesurez l'ouverture de la fenêtre.
- Si l'ouverture de la fenêtre est trop étroite pour l'installation du kit de coulissement fenêtre, retirez la section coulissante intérieure du kit de coulissement fenêtre.

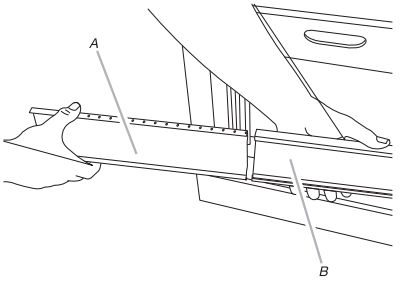

A.Section coulissante intérieure
B.Section coulissante extérieure

- À l'aide d'une scie, coupez la section coulissante intérieure pour adapter le kit à la fenêtre.
- Faites glisser la section coulissante intérieure dans la section coulissante extérieure du kit de coulissement fenêtre.

3. Placez le kit de coulissement fenêtre sur la fenêtre, en l'étendant de façon à l'adapter à la largeur de la fenêtre. Assurez-vous de placer la protection contre la pluie à l'extérieur de la fenêtre.

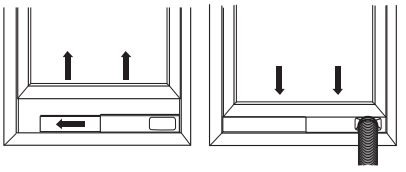

REMARQUE : Pour une installation sur fenêtre à battants, le kit de coulissement fenêtre peut être installé verticalement avec son ouverture en bas.

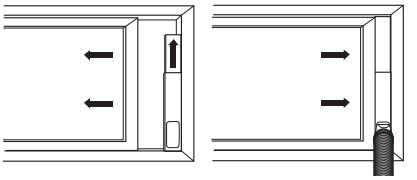

4. Utilisez un dispositif en plastique spécial avec un ressort pour fixer les supports de la fenêtre : Placez l'appareil sur la position A, la goupille peut s'allonger puis bloquer les supports. Lorsque vous placez l'appareil sur la position B, la goupille peut se rétracter et les supports seront dégagés du kit de coulissement fenêtre.

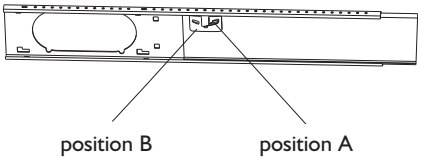

5. Fermez la fenêtre sur le kit de coulissement fenêtre pour le bloquer.

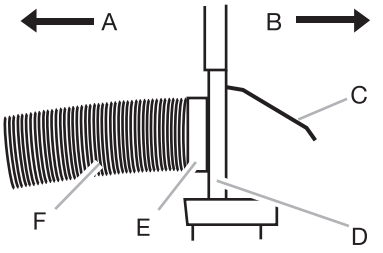

A Vers le climatiseur mobile
B Vers l'extérieur
C Protection contre la pluie
D Kit de coulissement fenêtre
E Adaptateur d'évacuation fenêtre
F Tuyau d'évacuation

Installation du tuyau d'évacuation et de l'adaptateur

1. Faites rouler le climatiseur jusqu'à l'emplacement souhaité.

Voir « Exigences d'emplacement ».

2. Fixez l'adaptateur d'évacuation fenêtre sur le tuyau d'évacuation. Tournez en sens antihoraire jusqu'à ce qu'il soit verrouillé en place.

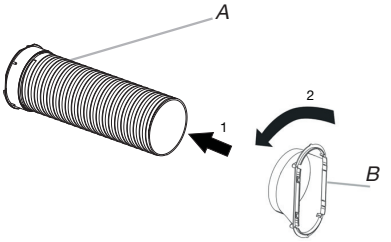

A Tuyau d'évacuation
B Adaptateur d'évacuation fenêtre

3. Insérez le faux accouplement dans l'orifice situé à l'arrière du climatiseur.
4. Mettez et tournez pour verrouiller le tuyau en place.

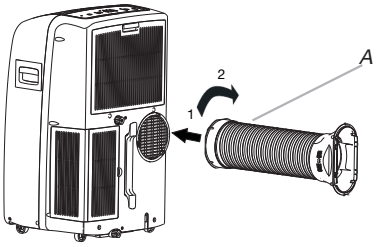

A. Tuyau d'évacuation flexible

Installation dans la fenêtre

1. Votre kit de coulissement fenêtre a été conçu de façon à s'adapter à la plupart des applications standard à fenêtres à coulissant vertical et horizontal. Faites rouler le climatiseur jusqu'à l'emplacement souhaité. Voir « Exigences d'emplacement ».
2. Introduisez l'adaptateur d'évacuation fenêtre dans la fente du kit de coulissement fenêtre.

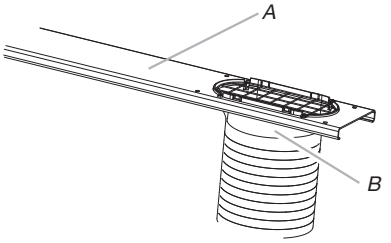

A.Kit de coulissement fenêtre
B.Adaptateur d'évacuation fenêtre

Installation de la protection contre la pluie

Fixez la protection contre la pluie aux trous de la section coulissante extérieure. Faites ensuite glisser la protection contre la pluie jusqu'à ce qu'elle soit verrouillée en place.

Appareil vertical

Appareil horizontal

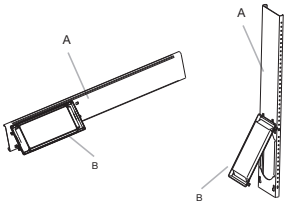

A. Section coulissante extérieure
B. Protection contre la pluie

Terminez l'installation

1. Placez l'équerre de blocage de fenêtre en haut du châssis inférieur, et contre le châssis supérieur de la fenêtre.
2. À l'aide d'une mèche de 1/ po, effectuez une amorce de perçage dans l'orifice du support.
3. Fixez l'équerre de blocage de fenêtre au châssis de la fenêtre avec une vis à bois (pièce 4) pour fixer la fenêtre.

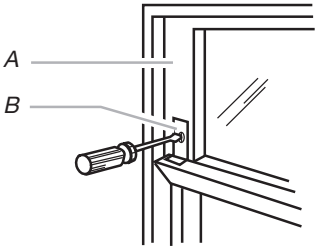

A. Châssis supérieur de la fenêtre
B. Équerre de blocage de fenêtre

4. Insérez le joint en mousse derrière la partie supérieure du châssis inférieur de la fenêtre et contre la vitre de la partie supérieure de la fenêtre.

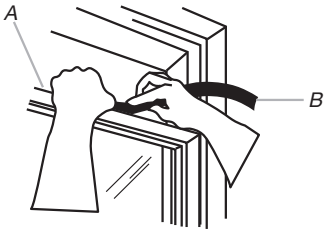

A. Sommet du châssis inférieur de la fenêtre
B. Joint en mousse

SERVICE APRÈS-VENTE

Avant de contacter le SAV :

1. Essayez de résoudre vous-même le problème en vous référant à la section « Dépannage ».
2. Mettez l'appareil hors tension et remettez-le sous tension pour voir si l'erreur persiste.

Si, après avoir effectué les contrôles ci-dessus, l'erreur persiste, contactez le SAV.
Fournissez les informations suivantes :

- une brève description de la panne ;
- le modèle exact du climatiseur ;
- le numéro de service (numéro qui se trouve après le mot SERVICE, sur la plaque signalétique apposée à l'arrière de l'appareil). Le numéro de service peut aussi se trouver dans le livret de garantie ;
- votre adresse complète ;
- votre numéro de téléphone.

Si une réparation s'impose, contactez le **Service après-vente** (L'utilisation de pièces d'origine garantit une réparation correcte).
Vous devrez présenter la facture d'origine.
Le non-respect de ces instructions risque de compromettre la sécurité et la qualité de votre produit.

SERVICE 0000 000 00000

501911600158

D GB F NL E P I GR S N
DK FIN PL CZ SK H RUS BG RO

12/15

Whirlpool® Registered trademark/TM Trademark of Whirlpool group of companies - © Copyright Whirlpool Europe s.r.l. 2015. All rights reserved - http://www.whirlpool.eu