MARQUE: H.KOENIG

REFERENCE: BW1778

CODIC: 4381823

NOTICE

HKoenig

Instruction manual

Manuel d'utilisation
Bedienungsanleitung
Handboek
Manual de Utilización
Manuale d’uso

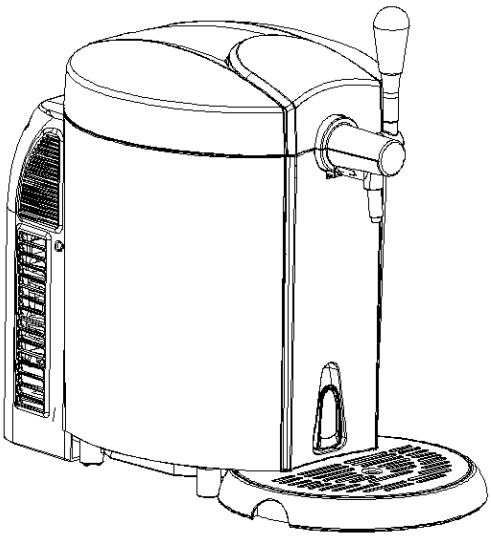

BW1778

Beer dispenser
Machine à bière
Bierkühler
Dispensador de cerveza
Spillatore cooler birra

FRANÇAIS

Merci de lire attentivement le manuel d'instructions avant d'installer et d'utiliser la machine et conservez-le.

INTRODUCTION

Il s'agit d'une glacière portative pour la bière, conçue pour maintenir la bière au frais. Elle amène la bière à la température idéale de conservation (entre 2 et 6°C) en 19 à 21 heures.
La glacière conservera le tonnelet de 5 litres au frais pendant un temps pratiquement indéfini. Toutefois, nous vous recommandons au départ de mettre le tonnelet dans votre réfrigérateur pendant au moins 12 heures avant de le placer dans la glacière.

INSTRUCTIONS IMPORTANTES DE SÉCURITÉ

Vous trouverez dans le manuel d'instructions de nombreuses recommandations de sécurité concernant la glacière à bière. Avant de l'utiliser, merci de lire et de respecter toutes les règles de sécurité ainsi que les instructions d'emploi. Mettez le manuel d'instructions dans un endroit sûr pour pouvoir le consulter ultérieurement.

Instructions de sécurité

- Avant de l'utiliser, vérifiez que le câble électrique est bien connecté. Si ce n'est pas le cas, merci de différer son emploi et d'appeler le centre de dépannage.
- Si le câble d'alimentation est endommagé, il doit être remplacé par le fabricant ou son agent, ou encore par une personne qualifiée afin d'éviter tout risque.
- Avant de l'utiliser, vérifiez que la prise mâle correspond à la prise femelle. Si ce n'est pas le cas, merci de différer son emploi et d'appeler le centre de dépannage.
- Si vos mains sont humides, ne manipulez pas le câble électrique

- Disposez la glacière à bière sur un support horizontal et sec.
- Afin d'assurer une ventilation adéquate de la glacière, assurez-vous qu'elle se situe au moins à 10 cm de toute paroi.
- Ne placez jamais la glacière au soleil.
- Ne recouvrez jamais la glacière en fonctionnement par un autre objet.
- La glacière doit être installée dans un endroit qui est à l'abri du vent, de la pluie, de projections d'eau ou de tout autre liquide.
- Avant de procéder au nettoyage et à l'entretien de la machine, assurez-vous que le câble d'alimentation est débranché. Si vous ne le faites pas, vous risquez une électrocution qui peut être mortelle.
- Ne mettez pas la glacière ou le câble d'alimentation dans l'eau ou tout autre liquide.
- N'utilisez pas de tissu rugueux ou de choses abrasives pour nettoyer la glacière à bière.
- Ne retirez pas le tonnelet de la glacière s'il n'est pas vide.
- N'autorisez pas les enfants à utiliser la machine, à jouer avec ou à fouiller à l'intérieur.
- Cet appareil peut être utilisé par des enfants à partir de huit ans et plus, ainsi que par des personnes ayant une incapacité physique, sensorielle ou mentale, un manque d'expérience ou de connaissance, à condition qu'elles aient reçu des instructions concernant l'usage de l'appareil et compris les risques en jeu. Les enfants ne doivent pas jouer avec la glacière. Le nettoyage et l'utilisation de l'appareil ne doivent pas être effectués par des enfants à moins qu'ils soient âgés d'au moins huit ans et qu'ils soient surveillés.
- Les enfants doivent être surveillés afin qu'ils ne jouent pas avec l'appareil.
- Attention : ne rangez pas de substances explosives comme les bombes aérosols qui possèdent un gaz inflammable, dans la glacière.

- Cet appareil est destiné à être utilisé à la maison et dans des lieux similaires tels que :
  – Les cuisines pour le personnel de magasin, de bureau ou autre environnement professionnel ;
  – Les fermes et par les clients des hôtels, motels et autres lieux résidentiels ;
  – Les lieux du type *Bed and breakfast* ;
  – Les traiteurs et lieux de vente en gros ;

COMMENT CHOISIR UN TONNELET

- Seuls les tonnelets hermétiques Heineken de 5 litres conviennent.
- Faites bien attention aux instructions de sécurité et de stockage.
- Avant de l'acheter, vérifiez bien que le tonnelet n'est pas abimé et que la bière n'est pas périmée.
- Placez le tonnelet dans un endroit froid, mais pas trop, pendant 12 heures (par exemple au réfrigérateur) avant de l'utiliser.
- N'agitez pas le tonnelet avant de l'utiliser.

Ne placez pas le tonnelet au soleil.

RECOMMANDATIONS

Point	Description	Recommandation
1	Voltage	AC 220-240V/50Hz
2	Capacité	5 litres
3	Puissance	65W
4	Température	La plus basse température est de : 3~6℃ (température ambiante : 22~24℃)
5	Niveau sonore	≤38 dB(A); (bruit ambiant ≤3dB(A))
6	Dimensions	(W)272*(D)414*(H) 446 mm
7	Poids net	5,8 ±0.5Kg
8	Aspect élégant en plastique	√
9	Système réfrigérant en aluminium	√
10	Réfrigération à base de semi-conducteurs	√
11	Système de réfrigération de l'eau	√
12	Système d'écoulement par gravité	√
13	Plateau d'évacuation amovible	√
14	Système de réfrigération	Isolation en polyuréthane Poids 300
15	Type climatique	N/SN

ÉLÉMENTS & CARACTÉRISTIQUES

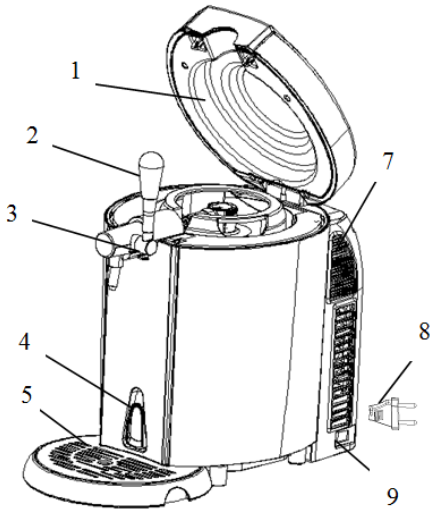

Figure 1

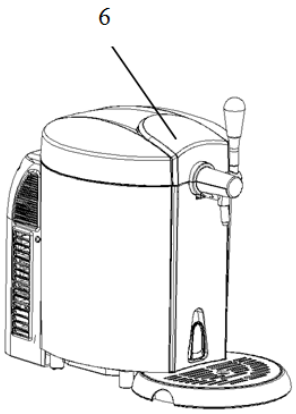

Figure 2

1. Couvercle	6.Bouton du couvercle
2.Manette du robinet	7.Protection arrière
3. Robinet	8.Câble d'alimentation
4.Commande du drain	9.Interrupteur
5. Plateau d'évacuation	

INSTALLATION & FONCTIONNEMENT

A. INSTALLATION

1. Retirez la glacière à bière de son emballage. Placez la machine sur une surface plane et solide et assurez-vous qu'elle soit au moins à 10cm de tout autre appareil ou d'un mur afin que sa ventilation soit correcte et permette un bon fonctionnement.

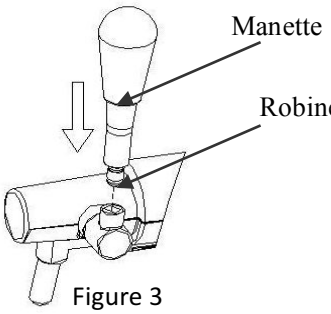

Figure 3

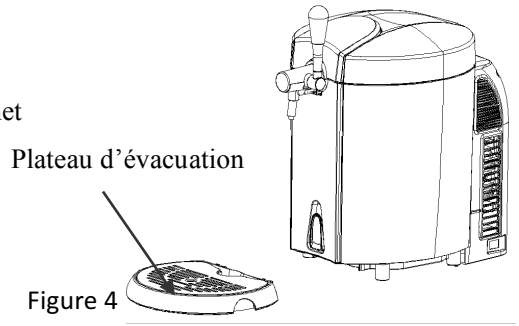

Figure 4

2.Installez la manette sur le robinet et vérifiez que les 2 pièces s'emboitent parfaitement. (Voir figure 3)

3. Disposez le plateau d'évacuation dans son encoche. (Voir figure 4)

4. Ouvrez la glacière avec précaution.
Remarque : Si vos mains sont humides, ne manipulez pas le câble électrique. Avant de l'utiliser, vérifiez que le voltage correspond bien à celui de la prise de courant et que le câble est bien branché à l'appareil. Si ce n'est pas le cas, merci de différer son emploi et d'appeler le centre de dépannage.

5. Versez 800ml d'eau dans le réservoir de réfrigération jusqu'au repère maximum (Voir figure 5) (la glacière peut fonctionner sans eau mais le résultat est moins bon).

Remarque : Assurez-vous que la commande du drain est sur « Off » et qu'il n'y a pas d'objet dans le réservoir de réfrigération.

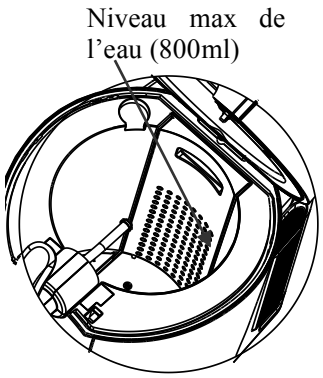

Figure 5

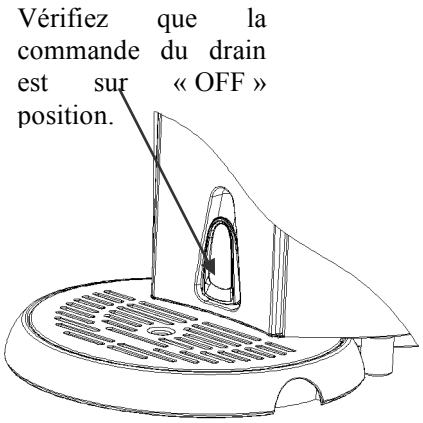

Figure 6

6. Placez le tonnelet prêt à l'emploi dans le réservoir de réfrigération ; branchez le tuyau d'arrivée de CO_2 et celui de bière au tuyau du tonnelet.
REMARQUES : Vérifiez que les branchements du système de robinet sont corrects et indemnes. Assurez-vous que la valve du robinet est en position fermée et que la molette de pression du CO_2 est sur « Off ».

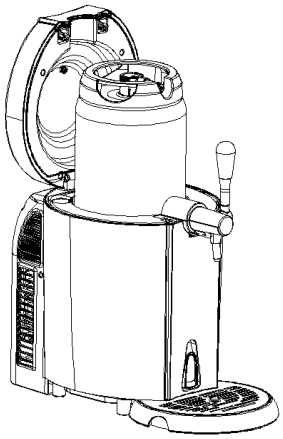

7. Branchez la glacière à bière.

Remarque : Si vos mains sont humides, ne manipulez pas le câble électrique. Avant de l'utiliser, vérifiez que le voltage correspond bien à celui de la prise de courant et que le câble est bien branché à l'appareil. Si ce n'est pas le cas, merci de différer son emploi et d'appeler le centre de dépannage.
8. Refermez le couvercle de la glacière.
9. Allumez l'appareil en plaçant l'interrupteur sur la position « **I** » (« **0** » est la position éteinte)
REMARQUES : Assurez-vous que vos mains sont sèches lorsque vous faites fonctionner la glacière afin d'éviter une électrocution.

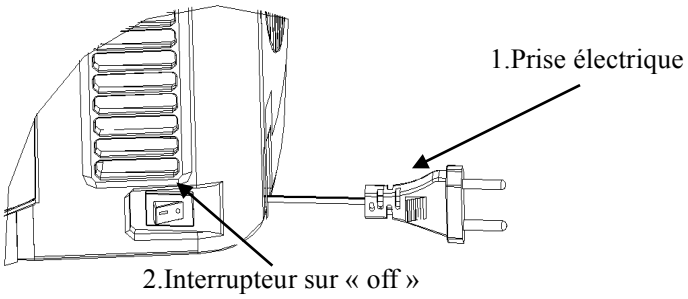

10. Il faut 19 à 21 heures pour refroidir la bière jusqu'à 2 à 6°C quand la température ambiante 22 et 24°C. La température reste stable ensuite. Cependant, au début nous vous recommandons de refroidir le tonnelet de bière pendant au moins 12 heures au réfrigérateur avant de le mettre dans la glacière, particulièrement si la température ambiante excède 25°C.

11. Pour faire couler la bière, abaissez la manette du robinet et réglez le flux de bière ainsi que la quantité de bulles en ajustant la pression à l'aide de la molette.
Remarque : Nettoyez le verre avant d'y verser la bière ; si celle-ci ou le verre est chaud ou si la bière n'est pas assez froide, il se formera alors beaucoup de bulles.

12. Quand vous tirez la bière, penchez votre verre vers l'appareil puis redressez-le doucement à mesure du remplissage et ouvrez entièrement le robinet pour obtenir plus de bulles; il est recommandé de remplir la moitié du verre, faire une pause puis reprendre jusqu'à ce qu'il soit plein.
REMARQUES : ne plongez pas le bec verseur dans le verre pour éviter de faire trop de bulles. Rappelez-vous de bien remonter la manette quand le verre est plein.

13. Il est normal d'avoir plus de bulles pour les trois premiers verres de bière.

14. Il se produira un jet violent au moment de vider complètement le tonnelet.

B. Tonnelet Heineken

1. Le tuyau de raccordement Heineken qui se trouve dans la glacière s'adapte à tous les tonnelets Heineken de 5 litres. cependant, vous devez enlever l'élément de couleur verte du tonnelet à l'aide d'un tournevis pour pouvoir le brancher à la glacière

2.Quand vous installez le nouveau raccord au tonnelet, vous devez d'abord fixer le tube à bière à la fois au raccord et au système de robinet puis fixer le raccord au tonnelet.

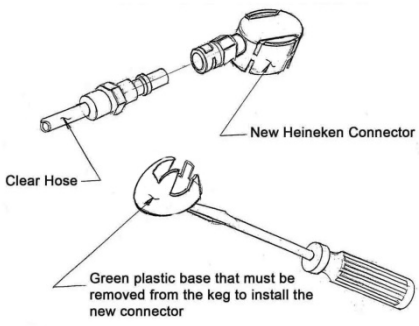

Figure 7

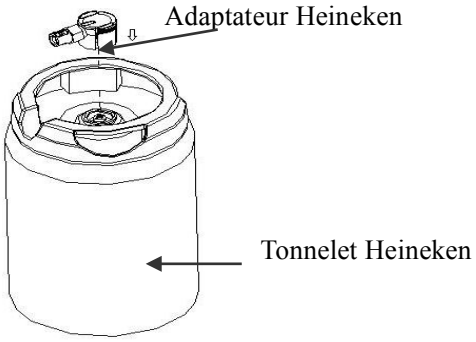

Figure 8

Remarque : Merci de retirer l'adaptateur Heineken en pressant des deux côtés comme indiqué par les flèches sinon vous abimerez la fixation .

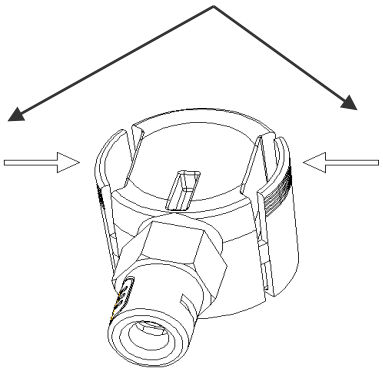

Figure 9

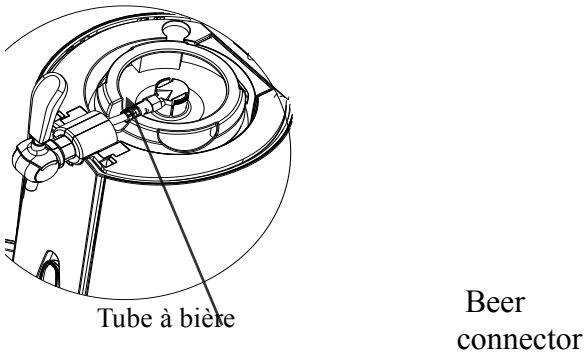

Figure 10

3. Allumez l'appareil en positionnant l'interrupteur sur la position « **I** » (« **0** » est la position éteinte) (Voir figure 11)

Remarque : Assurez-vous que vos mains sont sèches lorsque vous faites fonctionner la glacière afin d'éviter une électrocution.

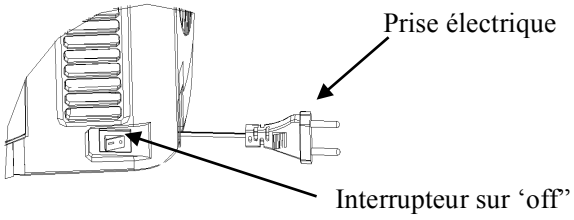

Figure 11

4. Il faut 19 à 21 heures pour refroidir la bière jusqu'à 2 à 6°C quand la température ambiante est entre 22 et 24°C. La température reste stable ensuite. cependant, au début nous vous recommandons de refroidir le tonnelet de bière pendant au moins 12 heures au réfrigérateur avant de le mettre dans la glacière, particulièrement si la température ambiante excède 25°C.

5. Pour faire couler la bière, abaissez la manette du robinet et réglez le flux de bière ainsi que la quantité de bulles en ajustant la pression à l'aide de la molette. (Voir figure 12)
Remarque : Nettoyez le verre avant d'y verser la bière ; si celle-ci ou le verre est chaud ou si la bière n'est pas assez froide, il se formera alors beaucoup de bulles.

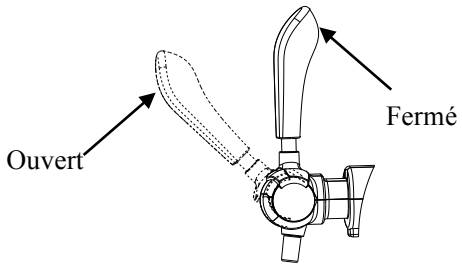

Figure 12

6.Quand vous tirez la bière, penchez votre verre vers l'appareil puis redressez-le doucement au fur et à mesure du remplissage et ouvrez entièrement le robinet pour obtenir plus de bulles. ; il est recommandé de remplir la moitié du verre, faire une pause puis reprendre jusqu'à ce plein.
Remarque : ne plongez pas le bec verseur dans le verre pour éviter de faire trop de bulles. Rappelez-vous de bien remonter la manette quand le verre est plein.

7.Il est normal d'avoir plus de bulles pour les trois premiers verres de bière.

8.Il se produira un jet violent au moment de vider complètement le tonnelet.

C. REMPLACEMENT DE L'EAU DU RÉSERVOIR DE RÉFRIGÉRATION

Il est recommandé de changer l'eau chaque semaine.
1. Ouvrez la commande du drain pour laisser l'eau s'écouler dans le plateau d'évacuation. Vérifiez qu'il est bien fixé à l'encoche afin d'éviter que l'eau ne se répande sur la table. Le plateau peut contenir 4pou0 refr d'eau.
2. Après avoir vidé le réservoir, fermez le drain puis rajoutez 800ml d'eau fraiche dans le.
3. Ouvrez de nouveau le drain (inclinez la commande vers l'avant de 90°), et laissez l'eau s'écouler dans le plateau d'évacuation. Répétez l'opération deux fois
Attention : de l'eau propre est indispensable;
Vérifiez qu'il est bien fixé à l'encoche afin d'éviter que l'eau ne se répande sur la table.

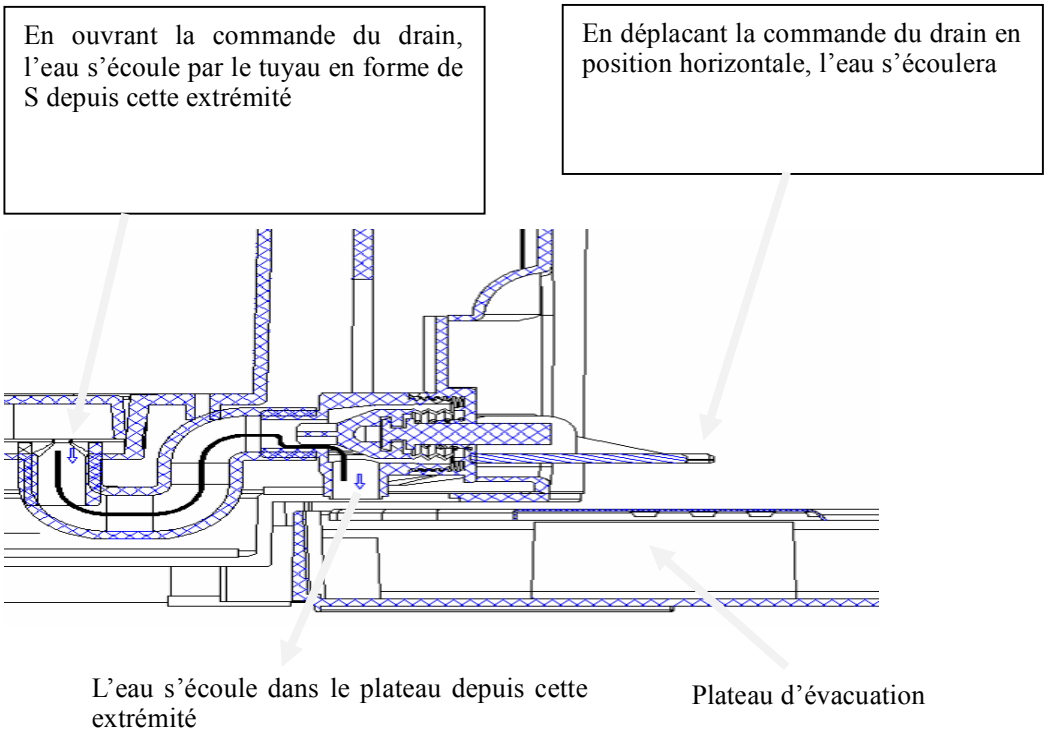

Figure 13

1. Ouvrez la commande du drain pour laisser l'eau s'écouler dans le plateau d'évacuation. Vérifiez qu'il est bien fixé à l'encoche afin d'éviter que l'eau ne se répande sur la table. Le plateau peut contenir 450ml d'eau.

2. Après avoir vidé le réservoir, fermez le drain puis rajoutez 800ml d'eau fraiche dans le réservoir.

3. Ouvrez de nouveau le drain (inclinez la commande vers l'avant de 90°), et laissez l'eau s'écouler dans le plateau d'évacuation. Répétez l'opération deux fois

Attention : 1) De l'eau propre est indispensable;
2) Vérifiez qu'il est bien fixé à l'encoche afin d'éviter que l'eau ne se répande sur la table
3) Le plateau peut contenir 400-500ml d'eau;

NETTOYAGE DU SYSTÈME DE ROBINET

La glacière à bière doit être en conformité avec les exigences d'hygiène ; il faut la nettoyer avant sa première utilisation et après une longue période d'usage, à l'aide d'un chiffon sec. Par ailleurs, il est recommandé de la nettoyer des deux manières suivantes :

1. Versez de l'eau tiède dans le kit de nettoyage.

2. Pressez d'abord le kit pour nettoyer la pointe puis utilisez-le pour nettoyer le tube à bière. Il faut vider au moins trois kits pour que le tube soit propre. Lavez aussi le système de robinet.

Remarque : Ouvrez le couvercle pendant l'opération.

Attention :

Ne lavez jamais les éléments du robinet avec la machine à laver ou le lave-vaisselle.
N'utilisez pas de détergent, seulement de l'eau tiède ou purifiée.

REMPLACEMENT DES ÉLÉMENTS (Adaptateur en 3 parties)

NO.	Nom	QTÉ	Installation	Figure	Remarque
1	Joint du raccord	6	Valve de régulation	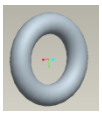	
2	Adaptateur	2	Tube Heineken	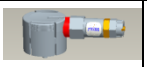	1 jeu
3	Kit de nettoyage	1		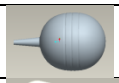	1 pcs
4	Tube à bière	1	Raccord rapide		1 pcs

REMPLACEMENT DU TUBE À BIÈRE

Merci de remplacer le tube à bière s'il est endommagé et que la bière fuit.

1. Enlevez le couvercle, abaissez la manette du robinet pour retirer le tube.

2. Enlevez la fixation du robinet, puis dévissez le raccord rapide

3. Installez le nouveau tube à bière en suivant la procédure inverse.

Remarque : n'enlevez pas d'autres vis lors du remplacement car sinon vous risquez de provoquer des fuites de bière et de gaz.

Figure 14

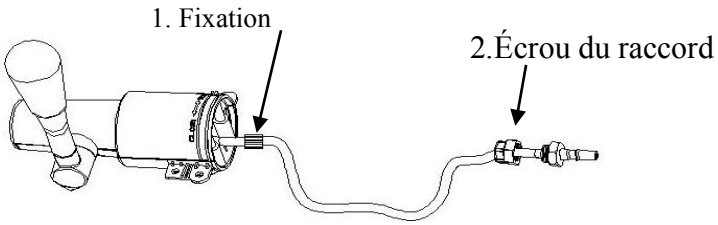

ENTRETIEN

Si la glacière à bière ne fonctionne pas correctement, merci de contacter le service de dépannage. Afin de gagner du temps et de l'argent, consultez le guide de dépannage avant votre appel. Il regroupe une liste de causes mineures de pannes que vous pouvez réparer par vous-même.

Problème	Cause	Solution
Le robinet ne fonctionne pas/la bière ne coule pas	1. Le raccordement du tube à bière est mauvais 2. Il n'y a pas de tonnelet ou celui-ci est vide	1. Modifiez le raccordement 2. Remplacez le tonnelet
Il y a trop de bulles	1. Tirage inadéquat de la bière 2. La bière est trop chaude 3. Le tonnelet a été secoué 4. Le tonnelet est presque vide	1. Modifiez la façon de tirer la bière 2. Refroidissez la bière à 3-6℃ 3. Retirez le tonnelet et laissez-le reposer 4. Remplacez le tonnelet
La bière coule trop lentement	Le raccord ou le tube à bière a une fuite	Vérifiez s'il y a une fuite et dans ce cas remplacez la pièce

ENVIRONNEMENT

ATTENTION :

Vous ne devez pas vous débarrasser de cet appareil avec vos déchets ménagers. Un système de collecte sélective pour ce type de produit est mis en place par les communes, vous devez vous renseigner auprès de votre mairie afin d'en connaître les emplacements. En effet, les produits électriques et électroniques peuvent contenir des substances dangereuses qui ont des effets néfastes sur l'environnement ou la santé humaine et doivent être recyclés. Le symbole ci-contre indique que les équipements électriques et électroniques font l'objet d'une collecte sélective, il représente une poubelle sur roues barrée d'une croix.

Adeva SAS / H.Koenig Europe - 8 rue Marc Seguin - 77290 Mitry Mory - France

www.hkoenig.com - sav@hkoenig.com - contact@hkoenig.com - Tél: +33 1 64 67 00 01