MARQUE : LG

REFERENCE : DP432H

CODIC : 3742920

LG
Life's Good

MANUEL D'UTILISATION
Lecteur de DVD

Veuillez lire attentivement ce manuel avant d'utiliser votre appareil et conservez-le pour vous y référer ultérieurement.

DP430H / DP432H

MFL67859911

DP432H-P_MFL67859911_DEU_(EU)Fre_1.0.indd 1 2013-02-01 1:55:59

Consignes de sécurité

ATTENTION
RISQUE D'ÉLECTROCUTION. NE PAS OUVRIR

ATTENTION : AFIN DE RÉDUIRE LE RISQUE DE CHOC ÉLECTRIQUE, NE RETIREZ PAS LE BOÎTIER (NI L'ARRIÈRE). AUCUNE PIÈCE DE CET APPAREIL N'EST SUSCEPTIBLE D'ÊTRE RÉPARÉE PAR L'UTILISATEUR. CONFIEZ L'ENTRETIEN DE L'APPAREIL À DES PERSONNES QUALIFIÉES.

Le symbole d'un éclair à l'intérieur d'un triangle sert à avertir l'utilisateur de la présence d'une tension dangereuse non isolée dans le corps de l'appareil, qui peut être suffisamment élevée pour provoquer un risque d'électrocution.

Le symbole d'un point d'exclamation à l'intérieur d'un triangle sert à avertir l'utilisateur de la présence d'instructions d'utilisation et de maintenance (entretien) importantes dans la documentation qui accompagne l'appareil.

AVERTISSEMENT : POUR PRÉVENIR TOUT RISQUE D'INCENDIE OU D'ÉLECTROCUTION, N'EXPOSEZ PAS CET APPAREIL À LA PLUIE OU À L'HUMIDITÉ.

AVERTISSEMENT : n'installez pas cet appareil dans un espace confiné tel qu'une bibliothèque ou tout autre meuble similaire.

ATTENTION : n'obstruez pas les ouvertures d'aération. Installez l'appareil conformément aux instructions du fabricant.
Les fentes et les ouvertures du boîtier servent à assurer la ventilation et le bon fonctionnement de l'appareil, ainsi qu'à le protéger contre la surchauffe. Les ouvertures ne doivent jamais être bloquées en installant l'appareil sur un lit, un canapé, un tapis ou toute autre surface similaire. Cet appareil ne doit pas être placé dans un emplacement fermé tel qu'une bibliothèque ou une étagère, à moins d'assurer une ventilation adéquate ou que les instructions du fabricant l'autorisent.

ATTENTION : cet appareil utilise un système laser. Afin de garantir l'utilisation correcte de cet appareil, veuillez lire attentivement ce manuel d'utilisation et conservez-le pour vous y référer ultérieurement. Si l'appareil nécessite une intervention de maintenance, contactez un point de service après-vente agréé.
L'utilisation de commandes, de réglages ou de procédures autres que ceux décrits dans ce document peut entraîner une exposition à des radiations dangereuses.
Pour éviter l'exposition directe au faisceau laser, n'essayez pas d'ouvrir le boîtier.

PRÉCAUTION concernant le cordon d'alimentation

Il est recommandé de brancher la plupart des appareils sur un circuit dédié.

Autrement dit, un circuit comportant une prise de courant qui alimente uniquement cet appareil et qui n'a ni autres prises ni circuit dérivé. Reportez-vous à la page des spécifications de ce manuel d'utilisation pour plus de détails. Ne surchargez pas les prises murales. Les prises murales surchargées, desserrées ou endommagées, les câbles de rallonge, les cordons d'alimentation effilochés, ou les gaines isolantes craquelées ou endommagées constituent un danger. Chacune de ces conditions peut entraîner un risque de choc électrique ou d'incendie. Examinez régulièrement le cordon de votre appareil. S'il paraît endommagé ou détérioré, débranchez-le, cessez d'utiliser l'appareil et faites remplacer le cordon par un cordon strictement identique auprès d'un point de service après-vente agréé. Protégez le cordon d'alimentation de sorte qu'il ne puisse pas être tordu, entortillé, pincé, coincé dans une porte ou piétiné. Faites particulièrement attention aux fiches, aux prises murales et au point d'où sort le cordon de l'appareil. Pour déconnecter l'appareil du réseau électrique, retirez le cordon d'alimentation de la prise électrique. Lors de l'installation de l'appareil, assurez-vous que la prise soit facilement accessible.

Cet appareil est équipé d'une batterie transportable ou de piles rechargeables.

Retrait sans danger de la batterie ou des piles de l'appareil : Pour retirer la batterie ou les piles usagées, procédez dans l'ordre inverse de leur insertion. Pour empêcher toute contamination de l'environnement et tout danger pour la santé des êtres humains et des animaux, la batterie ou les piles usagées doivent être mises au rebut dans le conteneur approprié à un point de collecte prévu pour leur recyclage. Ne jetez pas la batterie ou les piles usagées avec les autres déchets. Recyclez toujours les batteries et piles rechargeables usagées. La batterie ne doit pas être exposée à une chaleur excessive, telle que la lumière directe du soleil, les flammes, etc.

ATTENTION : l'appareil ne doit pas être exposé à des projections d'eau ou à des éclaboussures, et aucun objet rempli de liquide tel qu'un vase ne doit être posé sur l'appareil.

Remarques sur les droits d'auteur

- Cet appareil est doté d'une technologie de protection des droits d'auteur protégée par des brevets américains et d'autres droits sur la propriété intellectuelle. L'utilisation de cette technologie de protection des droits d'auteur doit être autorisée par Rovi Corporation et est destinée uniquement à l'utilisation domestique et à d'autres conditions limitées de visionnage, sauf autorisation contraire de Rovi Corporation. Les opérations d'ingénierie inverse et de démontage sont interdites.
- Conformément aux lois sur les droits d'auteur en vigueur aux États-Unis et dans d'autres pays, l'enregistrement, l'utilisation, la diffusion, la distribution ou la révision sans autorisation d'émissions télévisées, de cassettes vidéo, de DVD, de CD et d'autres contenus peut engager votre responsabilité civile et/ou criminelle.

Élimination de votre ancien appareil

1. Ce symbole, représentant une poubelle sur roulettes barrée d'une croix, signifie que le produit est couvert par la directive européenne 2002/96/EC.
2. Les éléments électriques et électroniques doivent être jetés séparément, dans les vide-ordures prévus à cet effet par votre municipalité.
3. Une élimination conforme aux instructions aidera à réduire les conséquences négatives et risques éventuels pour l'environnement et la santé humaine.
4. Pour plus d'information concernant l'élimination de votre ancien appareil, veuillez contacter votre mairie, le service des ordures ménagères ou encore la magasin où vous avez acheté ce produit.

Mise au rebut des piles ou batteries usagées

1. Le pictogramme d'une poubelle barrées sur les piles ou batteries accompagnant votre produit indique qu'elles sont conformes à la Directive européenne 2006/66/EC.
2. Ce symbole peut être associé aux symboles chimiques du mercure (Hg), du cadmium (Cd) ou du plomb (Pb) si la batterie contient plus de 0,0005% de mercure, 0,002% de cadmium ou 0,004% de plomb.
3. Toutes les piles et batteries doivent être collectées séparément et transportées par les services de voirie municipaux vers des installations spécifiques de collecte des déchets, identifiées en conséquence par le gouvernement ou par les autorités locales.
4. Le traitement correct de vos piles ou batteries usagées contribue protéger l'environnement et la santé des personnes et des animaux.
5. Pour plus d'infomations sur le traitement de vos piles ou batteries usagées, merci de bien vouloir vous adresser votre mairie, au service de la voirie ou au magasin où vous avez acheté le produit.

CE

LG Electronics déclare ce/ces produit(s) conforme(s) aux normes de base et aux dispositions des Directives 2004/108/CE, 2006/95/CE, 2009/125/CE et 2011/65/EU en la matière.

Contactez le bureau pour la conformité de ce produit:
LG Electronics Inc.
EU Representative, Krijgsman 1,
1186 DM Amstelveen, The Netherlands.

- Veuillez noter que ce Centre n'est PAS un Service Client. Pour les Informations Service Client, veuillez consulter la Carte de Garantie ou contacter le revendeur chez qui vous avez acheté le produit.

Remarques sur les disques

- Ne touchez pas la face de lecture des disques. Prenez le disque par les bords afin que vos empreintes de doigts ne marquent pas la surface. Ne collez jamais de papier ni de ruban adhésif sur le disque.
- Après la lecture, rangez le disque dans son boîtier. N'exposez pas le disque aux rayons directs du soleil ni à des sources de chaleur et ne le laissez jamais dans une voiture garée en plein soleil.

Remarques sur l'appareil

- Conservez le carton et les emballages d'origine. Si vous devez transporter l'appareil, pour une protection maximale, emballez-le tel que vous l'avez reçu à sa sortie de l'usine.
- Pour nettoyer l'appareil, utilisez un chiffon doux et sec. Si les surfaces sont très sales, utilisez un chiffon doux légèrement humidifié d'une solution détergente douce. N'utilisez pas de solvants puissants tels que alcool, benzine ou diluants, car ces derniers risquent d'endommager la surface de l'appareil.
- Ce lecteur est un appareil de précision à haute technologie. Si la lentille optique et les composants du lecteur sont sales ou usés, la qualité de l'image peut s'en trouver diminuée. Pour plus de détails, contactez votre service après-vente agréé le plus proche.

Table des matières

1 Démarrage

2 Consignes de sécurité
6 Introduction
6 – À propos du symbole "⊘"
6 – Symboles utilisés dans ce manuel
6 – Accessoires fournis
6 – Disques compatibles
6 – Code de région
7 – Compatibilité des fichiers
8 Télécommande
9 Panneau avant
9 Panneau arrière

2 Raccordements

10 Raccordement à votre téléviseur
10 – Raccordement d'un Câble RCA/ SCART
10 – Raccordement d'un Câble vidéo en composantes
11 – Raccordement d'un Câble HDMI
11 – Réglage de la résolution
12 Raccordement à un amplificateur
12 – Raccordement d'un Câble audio
12 – Raccordement d'un câble (audio numérique) COAXIAL
12 – Raccordement d'un câble HDMI

3 Configuration du système

13 Réglages
13 – Réglage des paramètres
13 – Menu [LANGUES]
13 – Menu [AFFICHAGE]
14 – Menu [Audio]
14 – Menu [VERROUILLAGE]
14 – Menu [AUTRES]

4 Utilisation

15 Lecture générale
15 – Lecture d'un disque
15 – Lecture d'un fichier
15 – Affichage à l'écran
16 – Fonctionnement général
16 Lecture avancée
16 – Films
17 – Musique
18 – Photos

5 Dépannage

19 Dépannage

6 Annexe

20 Liste des codes de région
21 Liste des codes de langue
22 Spécifications
22 Marques de commerce et licences

Introduction

À propos du symbole "⊘"

Le symbole "⊘" peut apparaître sur votre écran de téléviseur durant le fonctionnement. Il signifie que la fonction décrite dans ce manuel n'est pas disponible avec ce support spécifique.

Symboles utilisés dans ce manuel

Une section dont le titre comporte l'un des symboles suivants ne s'applique qu'aux disques ou aux fichiers représentés par ce symbole.

DVD	DVD vidéo, DVD±R/RW
ACD	CD audio
MOVIE	Fichiers vidéo contenus sur une clé USB ou un disque (USB: Seulement DP432H)
MUSIC	Fichiers audio contenus sur une clé USB ou un disque (USB: Seulement DP432H)
PHOTO	Fichiers photo contenus sur une clé USB ou un disque (USB: Seulement DP432H)

Accessoires fournis

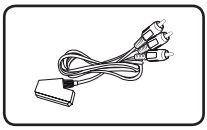

Câble RCA/SCART (1)

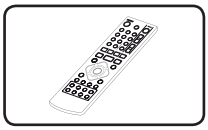

Télécommande (1)

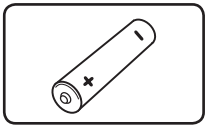

Pile (1)

Disques compatibles

DVD VIDEO	DVD VIDÉO (8 cm/12 cm) Disques tels que des films disponibles à l'achat ou à la location.
DVD R / RW DVD+R	DVD±R (8 cm/12 cm) - Mode vidéo et finalisé uniquement. - Les disques double couche sont également acceptés. - DVD±R contenant des fichiers vidéo, audio ou photo.
DVD RW	DVD-RW (8 cm/12 cm) - Mode VR, mode vidéo et finalisé uniquement. - DVD-RW contenant des fichiers vidéo, audio ou photo.
RW DVD+ReWritable	DVD+RW (8 cm/12 cm) - Mode vidéo et finalisé uniquement. - DVD+RW contenant des fichiers vidéo, audio ou photo.
COMPACT disc DIGITAL AUDIO	CD audio (8 cm/12 cm)
COMPACT disc DIGITAL AUDIO Recordable ReWritable	CD-R/RW (8 cm/12 cm) - CD-R/RW contenant des titres musicaux ou des fichiers audio, vidéo ou photo.

Remarque

Vous devez choisir l'option de format de disque [À image ISO] lorsque vous formatez des disques réinscriptibles afin qu'ils soient compatibles avec les lecteurs. Si vous choisissez l'option "Système de fichiers actifs", le disque ne pourra pas être lu sur le lecteur. (À image ISO/Système de fichiers actifs : options de formatage de disque pour Windows Vista)

Code de région

Un code de région est indiqué à l'arrière de l'appareil. Ce dernier ne peut lire que les disques DVD de la même zone ou portant la mention "ALL" (Toutes zones).

Compatibilité des fichiers

Généralités

Extensions de fichiers disponibles: ".avi", ".mpg", ".mpeg", ".mp3", ".wma", ".jpg", ".jpeg"

- Les noms des fichiers sont limités à 35 caractères.
- Suivant la taille et le nombre de fichiers, plusieurs minutes peuvent être nécessaires pour lire les contenus du support.

Nombre maximal de fichiers par dossier: inférieur à 600 (nombre total de fichiers et de dossiers).

Format des CD-R/RW et des DVD±R/RW: ISO 9660.

Fichiers vidéo

Taille de résolution disponible: 720 x 576 pixels (L x H).

Sous-titres compatibles: SubRip (.srt/.txt), SAMI (.smi), SubStation Alpha (.ssa/.txt), MicroDVD (.sub/.txt), SubViewer 2.0 (.sub/.txt), TMPlayer (.txt), DVD Subtitle System (.txt)

Formats codec compatibles: "DIVX3.xx", "DIVX4.xx", "DIVX5.xx", "MP43", "XviD", "3IVX"

Formats audio compatibles: "Dolby Digital", "DTS" "PCM", "MP3", "WMA"

Fréquence d'échantillonnage: 8-48 kHz (MP3), 32-48 kHz (WMA).

Débit binaire (MP3/WMA/DivX): 8-320 Kbit/s (MP3), 32-192 Kbit/s (WMA), inférieur à 4 Mbit/s (DivX).

Remarque

Cet appareil ne prend pas en charge les fichiers enregistrés avec fonction GMC*1 ou Qpel*2.
Il s'agit de techniques d'encodage vidéo du standard MPEG4, comme celles dont dispose DivX.

*1 GMC : Global Motion Compensation (compensation globale de mouvements)

*2 Qpel : Quarter pixel (quart de pixel)

Fichiers audio

Fréquence d'échantillonnage: 8-48 kHz (MP3), 32-48 kHz (WMA).

Débit binaire: 8-320 Kbit/s (MP3), 32-192 kbit/s (WMA).

Fichiers photo

Résolution des photos : moins de 2 Mo recommandés.

- Les périphériques USB nécessitant l'installation d'un programme supplémentaire après le raccordement à un ordinateur ne sont pas pris en charge.

Remarques concernant les périphériques USB

(Seulement DP432H)

- L'unité supporte les périphériques USB au format FAT16 ou FAT32.
- Ne retirez pas le périphérique USB pendant l'utilisation (lecture, etc.).
- Les périphériques USB nécessitant l'installation d'un programme supplémentaire après la connexion à un ordinateur ne sont pas pris en charge.
- Périphérique USB : périphérique USB prenant en charge les technologies USB 1.1 et USB 2.0.
- Seuls les fichiers vidéo, musicaux et photo peuvent être lus. Pour connaître les caractéristiques d'utilisation de chaque fichier, reportez-vous aux pages correspondantes.
- Il est recommandé d'effectuer des sauvegardes régulières pour éviter la perte de données.
- Si vous utilisez un câble d'extension USB, un concentrateur USB, un lecteur multiple USB ou un disque dur externe, il se peut que le périphérique USB ne soit pas reconnu.
- Il est possible que certains périphériques USB ne fonctionnent pas avec cet appareil.
- Les appareils photo numériques et les téléphones mobiles ne sont pas compatibles.
- Le port USB de l'appareil ne peut pas être raccordé à un ordinateur. L'appareil ne peut pas être utilisé comme périphérique de stockage.

Télécommande

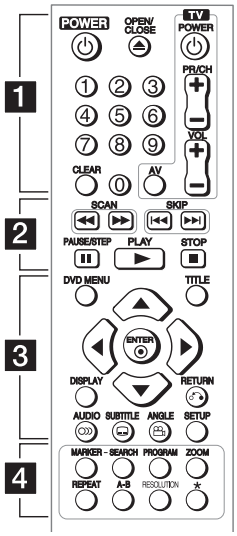

1

POWER (⏻): permet d'allumer ou d'éteindre l'appareil.

OPEN/CLOSE (⏏): permet d'ouvrir ou de fermer le plateau du disque.

Touches numériques : permettent de sélectionner les options numérotées dans un menu.

CLEAR: permet de supprimer un numéro de piste de la liste de programmation ou dans le menu de recherche d'index.

Touches de commande du téléviseur : permettent de contrôler le volume sonore, de changer de chaîne, de sélectionner la source d'entrée et d'allumer ou éteindre le téléviseur.

2

SCAN (◀◀ / ▶▶): permettent d'effectuer une recherche vers l'arrière ou l'avant.

SKIP (I◀◀ / ▶▶I): permettent de passer à la piste, au fichier ou au chapitre précédent/suivant.

PAUSE/STEP (❚❚): permet de mettre la lecture en pause.

PLAY (▶): permet de démarrer la lecture.

STOP (■): permet d'arrêter la lecture.

3

DVD MENU: permet d'afficher ou de quitter le menu du DVD.

TITLE: permet d'afficher le menu des titres du disque, si disponible.

▲/▼/◀/▶: permettent de naviguer dans les menus.

ENTER (◉): permet de confirmer la sélection du menu.

DISPLAY: permet d'activer ou de désactiver l'affichage à l'écran.

RETURN (↶): permet de revenir en arrière ou de quitter le menu.

AUDIO (◯))): permet de sélectionner une langue ou un canal audio.

SUBTITLE (💬): permet de sélectionner une langue pour les sous-titres.

ANGLE (📷): permet de sélectionner un angle de prise de vue, si disponible.

SETUP: permet d'afficher ou de quitter le menu de configuration.

4

MARKER: permet de placer un index pendant la lecture.

SEARCH: permet d'afficher le menu de MARKER SEARCH.

PROGRAM: permet de sélectionner le mode d'édition du programme.

ZOOM: permet d'agrandir l'image vidéo.

REPEAT: permet de répéter un chapitre, une piste, un titre ou tout le disque.

A-B: permet de répéter une section du disque.

RESOLUTION: permet de définir la résolution de sortie pour les prises de sortie HDMI OUTPUT et COMPONENT/PROGRESSIVE SCAN OUTPUT.

★: cette touche n'est pas disponible.

Insertion de la pile

Retirez le couvercle du compartiment des piles à l'arrière de la télécommande, puis insérez une pile R03 (AAA) en respectant la polarité ⊕ et ⊖.

Numéro de code pour commander un téléviseur

Tout en maintenant enfoncée la touche TV POWER, appuyez sur les touches numériques pour sélectionner le code fabricant de votre téléviseur (voir le tableau ci-dessous). Relâchez la touche TV POWER.

Fabricant	Numéro de code
LG	1(valeur par défaut), 2
Zenith	1, 3, 4
GoldStar	1, 2
Samsung	6, 7
Sony	8, 9
Hitachi	4

Panneau avant

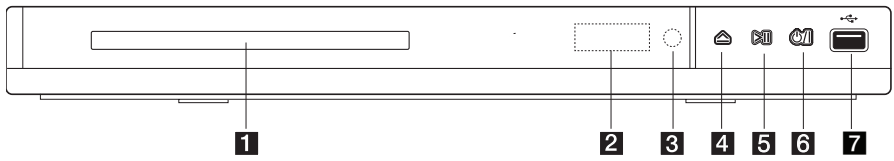

1. **Plateau du disque**
2. **Afficheur**
3. **Capteur de la télécommande**
4. **⏏ (Ouverture/Fermeture)**
5. **>II (Lecture/Suspension de la lecture)**
6. **⏻ / I (Marche/Arrêt)**
7. **Port USB** (Seulement DP432H)

Panneau arrière

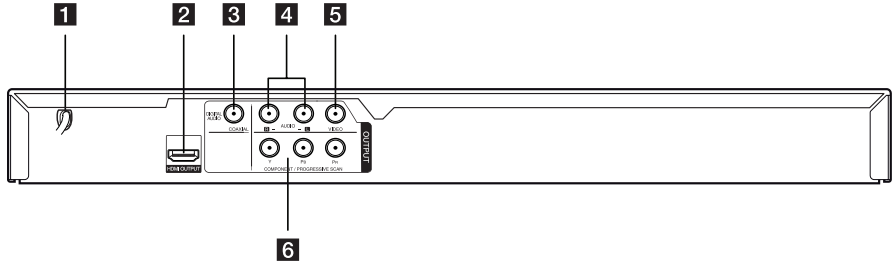

1. **Cordon d'alimentation CA**
2. **HDMI OUTPUT**
3. **DIGITAL AUDIO OUTPUT (COAXIAL)**
4. **AUDIO OUTPUT (gauche/droite)**
5. **VIDEO OUTPUT**
6. **COMPONENT / PROGRESSIVE SCAN OUTPUT (Y P_B P_R)**

Raccordement à votre téléviseur

Raccordement d'un Câble RCA/SCART

Si vous utilisez un câble RCA–PERITEL, connectez l'extrémité RCA (VIDEO OUTPUT/AUDIO OUTPUT (L/R)) aux prises VIDEO OUTPUT et AUDIO OUTPUT (L/R) correspondantes sur l'unité et connectez le câble péritel à la prise péritel du téléviseur.

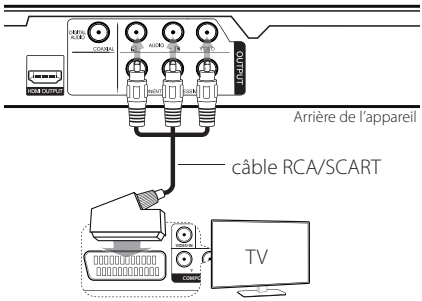

Raccordement d'un Câble vidéo en composantes

Reliez les prises de sortie COMPONENT/PROGRESSIVE SCAN OUTPUT du lecteur aux prises d'entrée correspondantes du téléviseur à l'aide d'un câble vidéo en composantes, en enfonçant la fiche verte dans la prise Y, la fiche bleue dans la prise Pb et la fiche rouge dans la prise Pr.

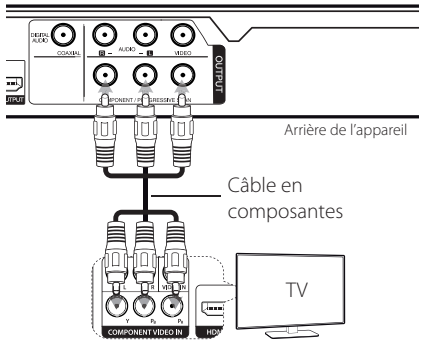

- Vous devez également raccorder le câble audio entre le lecteur et le téléviseur.

Raccordement d'un Câble HDMI

Reliez la sortie HDMI OUTPUT du lecteur à l'entrée HDMI IN d'un téléviseur compatible à l'aide d'un câble HDMI (type A, Câble HDMI™ haute vitesse)

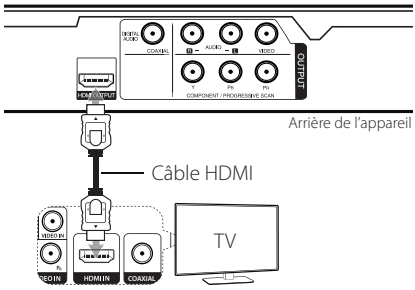

Informations supplémentaires concernant la technologie HDMI

- Lorsque vous raccordez un appareil compatible HDMI ou DVI, effectuez les vérifications suivantes.
- Essayez d'éteindre l'appareil HDMI/DVI ainsi que ce lecteur. Ensuite, allumez l'appareil HDMI/DVI, attendez environ 30 secondes, puis allumez ce lecteur.
- L'entrée vidéo de l'appareil raccordé est correctement réglée pour ce lecteur.
- L'appareil raccordé est compatible avec l'entrée vidéo 720 x 576i (480i), 720 x 576p (480p), 1280 x 720p, 1920 x 1080i ou 1920 x 1080p.
- Les résolutions 1080p, 720p et 576p (480p) correspondent à la résolution appliquée au balayage progressif.
- Certains appareils DVI compatibles HDCP ne fonctionneront pas avec cet appareil.
- L'image ne s'affichera pas correctement avec un appareil non HDCP.

Réglage de la résolution

Vous pouvez modifier la résolution en appuyant sur la touche RESOLUTION.

- L'appareil est capable de restituer une image Full HD 1080p pour la plupart des téléviseurs 1080p actuellement vendus sur le marché. Toutefois, certains téléviseurs 1080p de certains fabricants sont limités dans les types d'images 1080p qu'ils peuvent accepter. Plus précisément, les téléviseurs 1080p qui n'acceptent pas les images en 60 Hz ne peuvent pas afficher l'image à partir de cet appareil.
- Pour les résolutions 720p, 1080p et 1080i de la sortie en composantes/balayage progressif, seuls des disques non protégés contre la copie peuvent être lus. Si le disque est protégé contre la copie, il s'affichera à la résolution de 576p (480p).
- En fonction de votre téléviseur, certains réglages de la résolution peuvent provoquer la disparition de l'image ou l'apparition d'une image déformée. Dans ce cas, appuyez plusieurs fois sur la touche RESOLUTION de l'appareil pour faire réapparaître l'image.

Raccordement à un amplificateur

Raccordement d'un Câble audio

Reliez la sortie AUDIO OUTPUT du lecteur à l'entrée 2CH AUDIO IN de l'amplificateur à l'aide d'un câble audio, en enfonçant les fiches blanche et rouge dans les prises AUDIO gauche/droite.

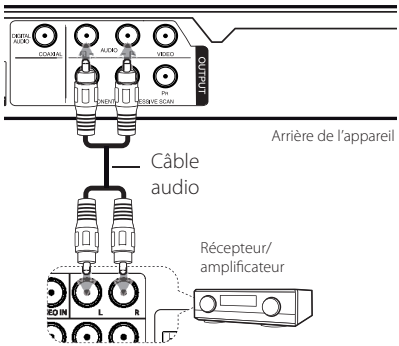

Raccordement d'un câble (audio numérique) COAXIAL

Reliez l'une des prises de sortie DIGITAL AUDIO OUTPUT (COAXIAL) du lecteur à la prise correspondante de votre amplificateur.

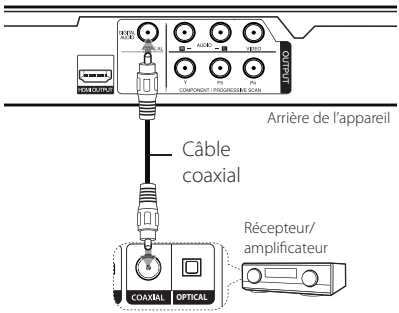

- Si votre téléviseur n'est pas capable de traiter la fréquence d'échantillonnage de 96 kHz, réglez l'option [Sample Freq.] sur [48 kHz] dans le menu de configuration.
- Si votre téléviseur n'est pas doté d'un décodeur Dolby Digital et MPEG, réglez les options [Dolby Digital] et [MPEG] sur [PCM] dans le menu de configuration.
- Des dysfonctionnements peuvent se produire lors du changement de la résolution si l'appareil est raccordé avec le connecteur HDMI. Pour résoudre le problème, éteignez l'appareil puis rallumez-le.

Remarques

- Si le format audio de la sortie numérique ne correspond pas aux capacités de votre amplificateur, ce dernier produira un son fort et déformé ou ne produira aucun son.
- Pour voir le format audio du disque en cours sur le menu à l'écran, appuyez sur la touche AUDIO.
- Cet appareil ne réalise pas de décodage interne (2 canaux) d'une piste sonore DTS. Pour profiter du son surround multicanaux DTS, vous devez raccorder cet appareil à un amplificateur compatible DTS via l'une des sorties audio numériques de cet appareil.

Raccordement d'un câble HDMI

Reliez la sortie HDMI OUTPUT du lecteur à l'entrée HDMI IN de l'amplificateur à l'aide d'un câble HDMI (type A, Câble HDMI™ haute vitesse)
Si l'amplificateur possède une prise de sortie HDMI OUTPUT, reliez cette dernière à la prise d'entrée HDMI IN du téléviseur à l'aide d'un câble HDMI.

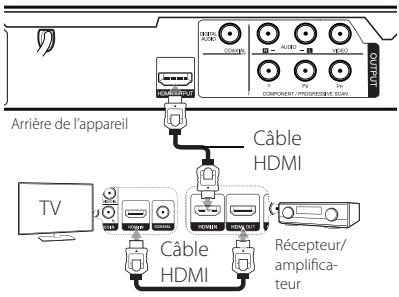

Réglages

Lorsque vous allumez l'appareil la première fois, vous devez sélectionner la langue de votre choix. (facultatif)

Réglage des paramètres

Vous pouvez modifier les réglages de votre lecteur dans le menu [CONFIGURATION].

1. Appuyez sur la touche SETUP.
2. Utilisez les touches ▲/▼ pour sélectionner l'option de premier niveau souhaitée, puis appuyez sur ► pour accéder au deuxième niveau.
3. Utilisez les touches ▲/▼ pour sélectionner l'option de deuxième niveau souhaitée, puis appuyez sur ► pour accéder au troisième niveau.
4. Utilisez les touches ▲/▼ pour sélectionner le réglage souhaité, puis appuyez sur ENTER (⊙) pour confirmer votre choix.

Menu [LANGUES]

Menu

Sélectionnez une langue pour le menu de configuration et l'affichage à l'écran.

Disque Audio/Sous-titres du disque/ Menu du Disque

Choisissez une langue pour le son, Sous-titres du disque le Menu du Disque.

[Original]: désigne la langue d'origine dans laquelle le disque a été enregistré.

[Autre]: pour choisir une autre langue, appuyez sur les touches numériques, puis sur ENTER (⊙) pour saisir le numéro à quatre chiffres correspondant au code de votre langue (voir la liste page 21). Si vous vous trompez en saisissant les chiffres, appuyez sur la touche CLEAR pour effacer les chiffres et corriger.

[Arrêt] (pour les sous-titres du disque) **:** désactive les sous-titres.

Menu [AFFICHAGE]

Aspect TV

Sélectionnez le rapport largeur/hauteur en fonction du format d'écran de votre téléviseur.

[4:3]: sélectionnez cette option lorsque l'appareil est raccordé à un téléviseur 4:3 standard.

[16:9]: sélectionnez cette option lorsque l'appareil est raccordé à un téléviseur 16:9.

Mode d'affichage

Si vous avez choisi l'option 4:3, vous devez définir comment vous voulez afficher les programmes et les films avec une image large sur votre écran de téléviseur.

[Letterbox]: cette option affiche l'image au format "écran large" avec des bandes noires en haut et en bas de l'écran.

[Pan&scan]: cette option affiche l'image en plein écran pour un téléviseur 4:3, en la coupant si nécessaire.

Menu [Audio]

Paramétrez les options audio du lecteur selon le type de système audio que vous utilisez.

Dolby Digital / DTS / MPEG

Paramétrez les options audio du lecteur selon le type de système audio que vous utilisez.

[Bitstream]: sélectionnez cette option si vous raccordez la prise COAXIAL de ce lecteur à un amplificateur doté d'un décodeur Dolby Digital, DTS ou MPEG.

[PCM] (Pour Dolby Digital / MPEG): sélectionnez cette option si vous raccordez la prise COAXIAL de ce lecteur à un amplificateur sans décodeur Dolby Digital ou MPEG.

[Arrêt] (Pour DTS): sélectionnez cette option si vous raccordez la prise COAXIAL de ce lecteur à un amplificateur sans décodeur DTS.

Sample Freq. (fréquence)

Sélectionnez la fréquence d'échantillonnage du signal audio entre [48 kHz] et [96 kHz].

DRC (Contrôle de la gamme dynamique)

Optimisez la clarté du son lorsque le volume est diminué (Dolby Digital uniquement). Pour obtenir cet effet, activez cette option.

Vocal

Réglez cette option sur [Marche] uniquement lorsque vous êtes en train de lire un DVD de karaoké multicanal. Les canaux de karaoké du disque sont mixés pour obtenir un son stéréo normal.

Menu [VERROUILLAGE]

Pour utiliser le menu [Code régional], vous devez d'abord créer le mot de passe à quatre chiffres du code régional.

Si vous oubliez votre mot de passe

Tout d'abord, sortez le disque de l'appareil. Accédez au menu de configuration, puis saisissez le numéro à six chiffres "210499". Le mot de passe est supprimé.

Contrôle parental

Sélectionnez un niveau de contrôle. Plus le niveau est bas, plus le contrôle est sévère. Sélectionnez [Déverrouillage] pour désactiver le contrôle parental.

Mot De Passe

Définit ou modifie le mot de passe pour les paramètres de verrouillage.

Code régional

Permet de saisir le code régional standardisé en vous reportant à la liste page 20.

Menu [AUTRES]

B.L.E (extension du niveau de noir)

Selectionnez [Marche] ou [Arret] pour etendre le niveau de noir ou non. Ce reglage ne fonctionne que lorsque l'option Systeme TV est reglee sur NTSC.

DivX(R) VOD

À PROPOS DES VIDÉOS DIVX : DivX® est un format numérique créé par DivX, LLC, une filiale de Rovi Corporation. Cet appareil est officiellement certifié DivX® et peut donc lire les vidéos DivX. Pour plus d'informations et pour obtenir des outils logiciels permettant de convertir vos fichiers en DivX, consultez le site www.divx.com.

À propos des vidéos DivX à la demande : vous devez enregistrer cet appareil certifié DivX® pour pouvoir lire les films DivX achetés en vidéo à la demande (VOD). Pour obtenir votre code d'enregistrement, accédez à la section DivX VOD du menu de configuration. Pour plus d'informations sur l'enregistrement de votre appareil, rendez-vous sur le site vod.divx.com.

[Enregistrer]: permet d'afficher le code d'enregistrement de votre appareil.

[Annuler Enr.]: permet d'annuler l'enregistrement de votre appareil et d'afficher le code d'annulation.

Lecture générale

Lecture d'un disque DVD ACD

1. Appuyez sur OPEN/CLOSE (⏏) et placez un disque sur le plateau.
2. Appuyez sur OPEN/CLOSE (⏏) pour fermer le plateau.

   Pour la plupart des DVD-ROM, la lecture démarre automatiquement.

   Pour les CD audio, sélectionnez une piste à l'aide des touches ▲/▼/◄/►, puis appuyez sur PLAY (►) ou ENTER (⊙) pour lire la piste.

Lecture d'un fichier MOVIE MUSIC PHOTO

1. Appuyez sur OPEN/CLOSE (⏏) et placez un disque sur le plateau, ou raccordez un périphérique USB.
   (USB: Seulement DP432H)
2. Sélectionnez un fichier à l'aide des touches ▲/▼/◄/►, puis appuyez sur PLAY (►) ou ENTER (⊙) pour lire le fichier.

RETURN (↩)	Permet d'alterner entre le disque et le périphérique USB.
TITLE	Permet de changer de mode. (Musique → Photo → Film)

Affichage à l'écran DVD MOVIE

Vous pouvez afficher et modifier différents réglages et informations à propos du contenu.

1. Pendant la lecture, appuyez sur la touche DISPLAY pour afficher différentes informations sur la lecture.
2. Sélectionnez une option à l'aide des touches ▲/▼.
3. Utilisez les touches ◄/► et les touches numériques pour ajuster la valeur de l'option sélectionnée.
4. Appuyez sur la touche DISPLAY pour quitter l'affichage à l'écran.

	Numéro du titre en cours/ nombre total de titres.
	Numéro du chapitre en cours/ nombre total de chapitres.
	Temps de lecture écoulé. Durée totale sélectionnée du fichier/titre en cours.
	Langue ou canal audio sélectionné.
	Sous-titre sélectionné.
	Angle sélectionné/nombre total d'angles.

Fonctionnement général

Fonction	Action
Lecture	Appuyez sur PLAY (►).
Suspension de la lecture	Appuyez sur PAUSE/STEP (❚❚).
Arrêt	Appuyez sur STOP (■).
Accès au fichier suivant/ précédent	Appuyez sur ⏮ ou ⏭ pendant la lecture.
Avance ou retour rapide	Appuyez sur ◄◄ ou ►► pendant la lecture.
Reprise de la lecture	Appuyez sur la touche STOP (■) pendant la lecture pour mémoriser le point d'arrêt. • Appuyez une fois sur STOP (■): affiche ❚❚■ à l'écran (reprise de la lecture possible). • Appuyez deux fois sur STOP (■): affiche ■ à l'écran (arrêt complet de la lecture).
Sélection du système	Vous devez sélectionner le mode système approprié pour votre téléviseur. Retirez tout disque qui pourrait se trouver dans l'appareil et maintenez enfoncée la touche PAUSE/STEP (❚❚) pendant au moins cinq secondes pour pouvoir sélectionner un système (PAL ou NTSC).
Économiseur d'écran	L'économiseur d'écran s'active dès que l'appareil reste inactif pendant cinq minutes environ. Une fois l'économiseur d'écran activé, l'appareil s'éteint automatiquement au bout de cinq minutes.
Mémoire de la dernière scène	Ce lecteur mémorise la dernière scène visionnée même si vous sortez le disque et le réinsérez ou si vous éteignez le lecteur et le rallumez avec le même disque. (DVD/CD audio uniquement)

Lecture avancée

Films DVD MOVIE

Fonction	Action
Affichage du menu du disque	Appuyez sur la touche DVD MENU. (DVD uniquement)
Lecture en boucle	Appuyer sur REPEAT pendant la lecture. Appuyez plusieurs fois sur la touche REPEAT pour sélectionner l'option de répétition souhaitée. • DVD: Chapitre/Titre/Arrêt • Film: Plage/Tout/Arrêt
Lecture image par image	Appuyez sur la touche PAUSE/STEP (❚❚) pendant la lecture d'un fichier vidéo, et appuyez plusieurs fois sur cette touche pour la lecture image par image.
Répétition d'une section spécifique	Appuyez sur la touche A-B au début de la section que vous souhaitez répéter et une nouvelle fois à la fin de la section. Pour revenir à la lecture normale, appuyez sur la touche A-B pour désactiver cette option.
Réglage de l'heure de début de la lecture	Cette option permet de rechercher le point de départ d'un code de temps donné. Appuyez sur la touche DISPLAY, puis sélectionnez l'icône représentant une horloge. Indiquez un code de temps, puis appuyez sur la touche ENTER (⦿). Par exemple, pour trouver une scène située à 1 heure, 10 minutes et 20 secondes du début, saisissez "11020" et appuyez sur ENTER (⦿). Si vous vous trompez, appuyez sur la touche CLEAR et recommencez.

Indexation d'une scène préférée	Appuyez sur la touche MARKER à l'endroit souhaité et définissez jusqu'à neuf index. Appuyez sur SEARCH pour retourner à un index ou l'effacer. Utilisez la touche ◄ ou ► pour sélectionner l'index souhaité, puis appuyez sur ENTER (⊙) pour y accéder ou sur CLEAR pour l'effacer.
Modification de la page de code des sous-titres (fichiers vidéo uniquement)	Pendant la lecture, maintenez enfoncée la touche SUBTITLE pendant 3 secondes. Le code de langue s'affiche. Appuyez sur la touche ◄ ou ► pour sélectionner un autre code de langue jusqu'à ce que les soustitres s'affichent correctement, puis appuyez sur ENTER (⊙).
Lecture au ralenti (vers l'avant uniquement)	Lorsque la lecture est en pause, appuyez plusieurs fois sur la touche ►► pour changer la vitesse de lecture au ralenti. Appuyez sur la touche PLAY (►) pour poursuivre la lecture à vitesse normale.
Agrandissement d'une vidéo	Pendant la lecture ou en mode pause, appuyez plusieurs fois sur la touche ZOOM pour sélectionner le mode zoom. ZOOM: 100% → 200% → 300% → 400% → 100% ▲/▼/◄/►: déplacez-vous dans l'image agrandie.

Musique ACD MUSIC

Fonction	Action
Lecture en boucle	Appuyez sur REPEAT pendant la lecture. Appuyez plusieurs fois sur la touche REPEAT pour sélectionner l'option de répétition souhaitée. • TRACK/ALL/ (Répétition désactivée)
Création ou suppression de votre propre programme	Appuyez sur la touche PROGRAM pour sélectionner le fichier souhaité. L'icône Ⓔ apparaît à l'écran. Appuyez sur la touche ▲/▼, puis sur ENTER (⊙) pour ajouter un ou plusieurs fichiers musicaux à la liste de programmation. Lorsque vous avez terminé d'ajouter les fichiers musicaux souhaités, appuyez sur PROGRAM pour mémoriser la liste de programmation. Pour supprimer des fichiers musicaux de la liste de programmation, sélectionnez les fichiers à supprimer, puis appuyez sur la touche CLEAR en mode d'édition de la programmation. Pour supprimer tous les fichiers musicaux de la liste de programmation, sélectionnez [Tout effacer], puis appuyez sur la touche ENTER (⊙) en mode d'édition de la programmation.
Affichage des informations sur les fichiers (balises ID3)	Lorsque vous lisez un fichier MP3 contenant des informations, vous pouvez afficher ces informations en appuyant plusieurs fois sur la touche DISPLAY. • En fonction des fichiers MP3, il est possible que ces informations ne s'affichent pas à l'écran.

Photos PHOTO

Fonction	Action
Affichage de fichiers photo sous forme de diaporama	Utilisez les touches ▲/▼/◄/► pour mettre en surbrillance l'icône (), puis appuyez sur la touche ENTER (⊙) pour lancer le diaporama.
Réglage de la vitesse du diaporama	Vous pouvez modifier la vitesse de défilement à l'aide des touches ◄/► lorsque l'icône () est mise en surbrillance.
Rotation d'une photo	Utilisez les touches ▲/▼ pour faire pivoter la photo en plein écran dans le sens inverse des aiguilles d'une montre ou dans le sens des aiguilles d'une montre.
Agrandissement d'une photo	Pendant l'affichage d'une photo en plein écran, appuyez plusieurs fois sur la touche ZOOM pour sélectionner le mode zoom. ZOOM: 100% → 200% → 300% → 400% → 100% ▲/▼/◄/►: déplacez-vous dans la photo agrandie.
Écoute de musique pendant le diaporama	Vous pouvez écouter de la musique pendant un diaporama si le disque contient à la fois des fichiers photo et musicaux. Utilisez les touches ▲/▼/◄/► pour mettre en surbrillance l'icône (), puis appuyez sur la touche ENTER (⊙) pour lancer le diaporama.

Dépannage

Problème	Cause	Solution
Pas d'alimentation.	Le cordon d'alimentation est débranché.	Enfoncez correctement le cordon d'alimentation dans la prise murale.
L'appareil est sous tension mais il ne fonctionne pas.	Aucun disque n'est présent dans le lecteur.	Insérez un disque.
L'appareil ne démarre pas la lecture.	Un disque illisible a été inséré.	Insérez un disque lisible. (Vérifiez le type de disque et le code de région.)
	Le niveau de contrôle parental est réglé.	Modifiez le niveau de contrôle parental.
La télécommande ne fonctionne pas correctement.	La télécommande n'est pas dirigée vers le capteur de l'appareil.	Dirigez la télécommande vers le capteur de l'appareil.
	La télécommande est trop éloignée de l'appareil.	Actionnez la télécommande plus près de l'appareil.
Mauvaise qualité d'image et distorsion du son.	La surface du disque est sale (traces de doigts et poussière).	Essuyez les disques du centre vers l'extérieur à l'aide d'un chiffon propre. N'utilisez pas de solvants puissants (alcool, benzine, diluants ou produits de nettoyage en vente dans le commerce).
Absence d'image.	Le téléviseur n'est pas réglé pour recevoir le signal de l'appareil.	Sélectionnez le mode d'entrée vidéo approprié sur votre téléviseur.
	Le câble vidéo est mal branché.	Enfoncez correctement le câble vidéo.
	Le téléviseur n'accepte pas la résolution que vous avez définie sur l'appareil.	Appuyez plusieurs fois sur la touche RESOLUTION pour sélectionner la résolution appropriée.
Absence de son.	L'appareil raccordé avec le câble audio n'est pas réglé pour recevoir le signal de cet appareil.	Sélectionnez le mode d'entrée approprié de l'amplificateur audio.
	Les options audio sont réglées de manière incorrecte.	Réglez les paramètres audio correctement.

Liste des codes de région

Choisissez un code de région dans cette liste.

Région	Code	Région	Code	Région	Code	Région	Code
Afghanistan	AF	Fidji	FJ	Monaco	MC	Singapour	SG
Argentine	AR	Finlande	FI	Mongolie	MN	Slovaquie	SK
Australie	AU	France	FR	Maroc	MA	Slovénie	SI
Autriche	AT	Allemagne	DE	Népal	NP	Afrique du Sud	ZA
Belgique	BE	Grande-Bretagne	GB	Pays-Bas	NL	Corée du Sud	KR
Bhoutan	BT	Grèce	GR	Antilles	AN	Espagne	ES
Bolivie	BO	Groenland	GL	Nouvelle-Zélande	NZ	Sri Lanka	LK
Brésil	BR	Hong Kong	HK	Nigeria	NG	Suède	SE
Cambodge	KH	Hongrie	HU	Norvège	NO	Suisse	CH
Canada	CA	Inde	IN	Oman	OM	Taïwan	TW
Chili	CL	Indonésie	ID	Pakistan	PK	Thaïlande	TH
Chine	CN	Israël	IL	Panama	PA	Turquie	TR
Colombie	CO	Italie	IT	Paraguay	PY	Ouganda	UG
Congo	CG	Jamaïque	JM	Philippines	PH	Ukraine	UA
Costa Rica	CR	Japon	JP	Pologne	PL	États-Unis	US
Croatie	HR	Kenya	KE	Portugal	PT	Uruguay	UY
République tchèque	CZ	Koweït	KW	Roumanie	RO	Ouzbékistan	UZ
Danemark	DK	Lybie	LY	Russie	RU	Vietnam	VN
Équateur	EC	Luxembourg	LU	Arabie saoudite	SA	Zimbabwe	ZW
Égypte	EG	Malaisie	MY	Sénégal	SN		
Salvador	SV	Maldives	MV				
Éthiopie	ET	Mexique	MX				

Liste des codes de langue

Utilisez cette liste afin de sélectionner la langue de votre choix pour les réglages initiaux suivants : [Disque Audio], [Sous-titres du disque] et [Menu du Disque].

Langue	Code	Langue	Code	Langue	Code	Langue	Code
Afar	6565	Français	7082	Lituanien	7684	Sindhi	8368
Afrikaans	6570	Frison	7089	Macédonien	7775	Singhalais	8373
Albanais	8381	Galicien	7176	Malgache	7771	Slovaque	8375
Amharique	6577	Géorgien	7565	Malais	7783	Slovène	8376
Arabe	6582	Allemand	6869	Malayalam	7776	Espagnol	6983
Arménien	7289	Grec	6976	Maori	7773	Soudanais	8385
Assamais	6583	Groenlandais	7576	Marathe	7782	Swahili	8387
Aymara	6588	Guarani	7178	Moldave	7779	Suédois	8386
Azéri	6590	Goudjrati	7185	Mongol	7778	Tagalog	8476
Bachkir	6665	Haoussa	7265	Nauruan	7865	Tadjik	8471
Basque	6985	Hébreu	7387	Népalais	7869	Tamoul	8465
Bengali	6678	Hindi	7273	Norvégien	7879	Télougou	8469
Bhoutanais	6890	Hongrois	7285	Oriya	7982	Thaï	8472
Bihari	6672	Islandais	7383	Pendjabi	8065	Tonga	8479
Breton	6682	Indonésien	7378	Pachtou, pachto	8083	Turc	8482
Bulgare	6671	Interlingua	7365	Persan	7065	Turkmène	8475
Birman	7789	Irlandais	7165	Polonais	8076	Twi	8487
Biélorusse	6669	Italien	7384	Portugais	8084	Ukrainien	8575
Chinois	9072	Japonais	7465	Quechua	8185	Ourdou	8582
Croate	7282	Kannada	7578	Rhéto-roman	8277	Ouzbek	8590
Tchèque	6783	Kashmiri	7583	Roumain	8279	Vietnamien	8673
Danois	6865	Kazakh	7575	Russe	8285	Volapük	8679
Néerlandais	7876	Kirghiz	7589	Samoan	8377	Gallois	6789
Anglais	6978	Coréen	7579	Sanskrit	8365	Wolof	8779
Esperanto	6979	Kurde	7585	Gaélique écossais	7168	Xhosa	8872
Estonien	6984	Laotien	7679	Serbe	8382	Yiddish	7473
Féroïen	7079	Latin	7665	Serbo-croate	8372	Yorouba	8979
Fidjien	7074	Lette, letton	7686	Shona	8378	Zoulou	9085
Finnois	7073	Lingala	7678				

Spécifications

Alimentation	CA 200 - 240 V, 50 / 60 Hz
Consommation	9 W
Dimensions (L x H x P)	(360 x 40 x 207) mm
Poids net (approx.)	1,26 kg
Température de fonctionnement	5 °C à 35 °C
Humidité de fonctionnement	5 % à 90 %
Laser	Laser à semi-conducteur
Système de signal	PAL/NTSC
Alimentation du bus (USB)	5 V CC ⎓ 200 mA (Seulement DP432H)
VIDEO OUTPUT	1 V (crête à crête), 75 Ω, synchronisation négative, prise RCA x 1
COMPONENT / PROGRESSIVE SCAN OUTPUT	(Y) 1 V (crête à crête), 75 Ω, synchronisation négative, prise RCA x 1, (Pb)/(Pr) 0,7 V (crête à crête), 75 Ω, prise RCA x 2
HDMI OUTPUT (audio/vidéo)	19 broches (type A, Connecteur HDMI™)
ANALOG AUDIO OUTPUT	2 Vrms (1 kHz, 0 dB), 600 Ω, prise RCA (G, D) x 1
DIGITAL AUDIO OUTPUT (COAXIAL)	0.5 V (crete a crete), 75 Ω, prise RCA x 1

La conception et les spécifications sont sujettes à modification sans préavis.

Marques de commerce et licences

Fabriqué sous licence de Dolby Laboratories. Dolby et le symbole double-D sont des marques déposées de Dolby Laboratories.

Les termes HDMI et Interface Multimédia Haute Définition HDMI, et le logo HDMI sont des marques déposées ou enregistrées de LLC de License HDMI aux Etats Unis et autres pays.

"DVD Logo" est une marque de commerce de DVD Format/Logo Licensing Corporation.

DivX®, DivX Certified® et les logos associés sont des marques de commerce de Rovi Corporation et ou de ses filiales et sont exploités sous licence.