MARQUE: THORENS

REFERENCE: TD 190-2

CODIC: 3161579

THORENS

MODE D'EMPLOI

TD 190
TD 190-1

Table des matières	**Page**
Garantie d'usine Thorens	2
Données techniques	3
Déballage et Assemblage	4
Connexions électriques et Installation	4
Bras et cellule de lecture	5
Montage et réglage de la cellule de lecture	6
Mode d'emploi de la **TD 190**	7

Caractéristiques techniques

Valeurs de mesure = valeurs typiques

Entraînement par courrole	Moteur en courant continu, régle par électronique
Tension secteur (Adapteur secteur)	100 – 240 V (AC)
Fréquence secteur	50 / 60 Hz
Consommation	1,5 W
Vitesse du plateau	33 1/3, 45 , 78 t / min
Tolérance de vites DIN/WRMS	± 0,07/0,04 %
Plateau	Ø 304 mm
Rapport signal/bruit (DIN 45 500) Signal/tension extérieure de ronflement Signal/tension perturbatrice de ronflement	 46 dB 72 dB
Longuer efficace du bras	211 mm
Angle de coude	26°
Excédent	19,5 mm
Angle tangentiel de l'erreur de piste	0,15° / cm Rad.
Cellule de lecture HiFi DIN 45 500 Rouge R canal droit Vert RG masse canal droit Bleu GL masse canal gauche Blanc L masse canal	 Ortofon OMB 10
Aiguille diamant elliptique	Nadel 10 18 x 8 µm
Aiguille diamant pour 78 t / min sphérique	Nadel 78 65 µm
Force d'appui conseillé	15 mN
Bande passante	10 Hz – 22000 Hz
Facteur de transmission	4 mV / 5 cm $^{-1}$ / 1kHz
Capacité (315 Hz)	80 µm
Poids de la cellule	2,5 g
Capacité totale Conduction du bras et cables de la cellule	env. 160 pF
Dimensions (L x H x P) (mm)	440 x 119 x 360

Déballage et assemblage

Retirez l'appareil ainsi que toutes les pièces accessoires du carton d'emballage.
Enlevez les deux butées de transport en les poussant latéralement (Fig. 1). Elles se trouvent à l'avant gauche et à l'arrière droit sous le plateau du tourne-disque.
Posez maintenant le plateau sur la plaque support du moteur et poussez les deux ressorts d'arrêt vers l'arrière jusqu'à ce qu'ils s'encliquettent dans l'orifice de l'axe du plateau (Fig. 2). Enfoncez les deux charnières dans les ouvertures prévues à cet effet (Fig. 3).
Placez le couvercle parallèlement aux charnières (angle d'ouverture env. 60°) jusqu'à ce qu'il soit bloqué dans celles-ci. Ainsi, le couvercle peut être enlevé à tout moment.

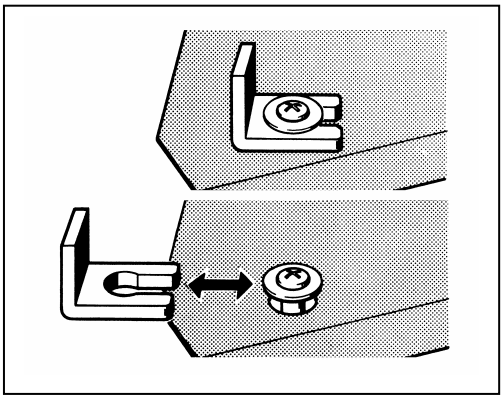

Fig. 1

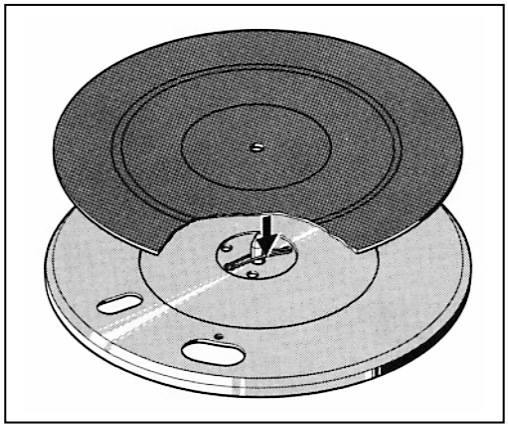

Fig. 2

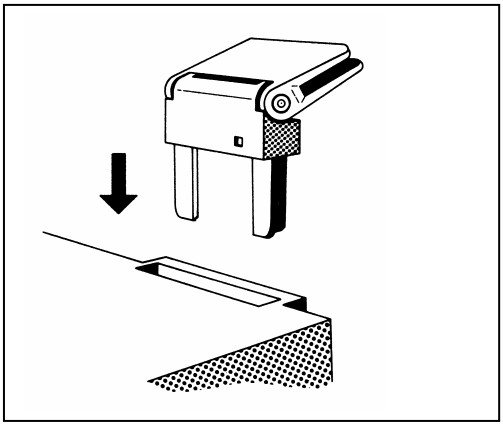

Fig. 3

Branchements

L'utilisation d'un transformateur d'alimentation THORENS correspondant vous permet de connecter le tourne-disque à toutes les tensions alternatives existantes. La fiche basse tension du câble transformateur d'alimentation doit être enfoncée dans la prise **17** (Fig. 4) à l'arrière de l'appareil.
Le cordon de raccordement stéréo possède deux fiches phono (aussi appelées fiches Cinch ou fiches RCA par certains fabricants). Elles sont, soit marquées d'un **L** pour le canal gauche, soit d'un **R** pour le canal droit. À défaut de ces lettres, le canal droit est en rouge et le canal gauche en blanc. Les fiches Cinch doivent être enfoncées dans les prises phono de l'amplificateur ou du récepteur.
Le cordon livré séparément assure la connexion al la masse ou à la terre. Veuillez le coincer sous la borne de masse de l'amplificateur.

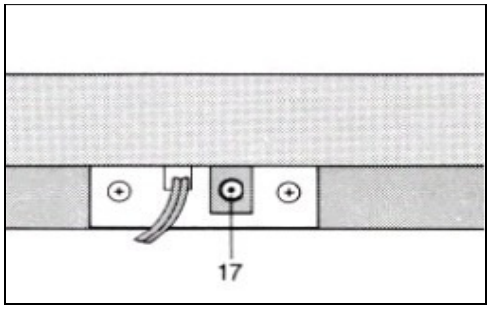

Fig. 4

IMPORTANT!
CONSERVEZ LE CARTON D'EMBALLAGE AU CAS OÙ VOUS DEVRIEZ REMBALLER L'APPAREIL POUR LE TRANSPORT.
DANS CE CAS, RETIREZ LE PLATEAU DE L'APPAREIL ET DÉPOSEZ-LE <u>DANS LE FOND</u> DU CARTON, DANS SON EMBALLAGE ORIGINAL.

Réglages du bras de lecture et du système

Amenez le bouton de réglage de la force d'appui (**1**) sur 0 et tournez le bouton de réglage de l'anti-skating (**2**) dans le sens inverse des aiguilles d'une montre jusqu'au blocage complet (Fig. 6).
Vissez maintenant le contrepoids du bras (**3**) sur l'extrémité arrière du bras de lecture (Fig. 5).
Déverrouillez le bras de lecture (**4**) et déplacez-le vers l'intérieur. Actionnez le levier du lève-bras en tenant le bras de lecture (Fig. 6).
En tournant le contrepoids (**3**), vous pouvez exactement équilibrer le bras, ce dernier doit se mouvoir librement.
Ramenez le bras sur le repose-bras, Maintenant, vous pouvez régler la valeur de la force d'appui (1) et de l'antiskating (**2**).
Pour le système OMB 10 intégré, il est recommandé de régler la valeur à 15 mN.
Veuillez tenir compte du tableau suivant:

Fig. 5

Force d'appui (**1**)				Valeur de l'antiskating (**2**)
1	=	10	mN	1
1,25	=	12	mN	1,25
1,5	=	15	mN	1,5
2	=	20	mN	2
2,5	=	25	mN	2,5
3	=	30	mN	3

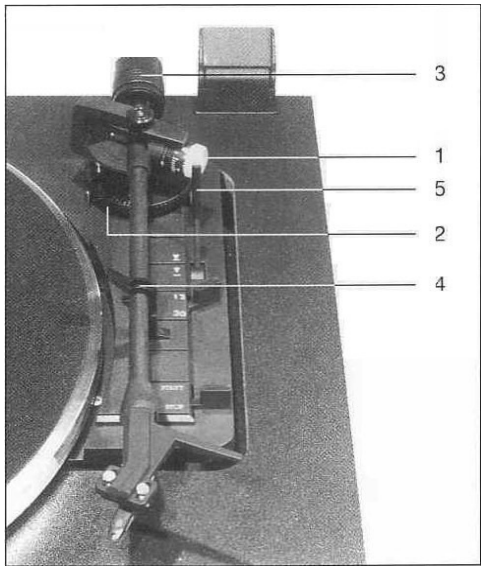

Fig. 6

Remplacement / montage de la cellule de lecture

Vous pouvez installer à la place de la cellule de lecture fournie avec l'appareil une autre cellule de lecture d'un demi pouce et de 3 - 10 g.

Desserrez pour cela l'écrou conique (**9**) qui se trouve derrière le support de système. Tirez le support vers l'avant (Fig. 7). Retirez les deux vis de blocage et enlevez avec précaution les cordons de raccordement de la cellule à l'aide d'une pincette. Vissez légèrement la nouvelle cellule et enfoncez les cordons de raccordement dans les prises, en taisant attention aux codes couleur.

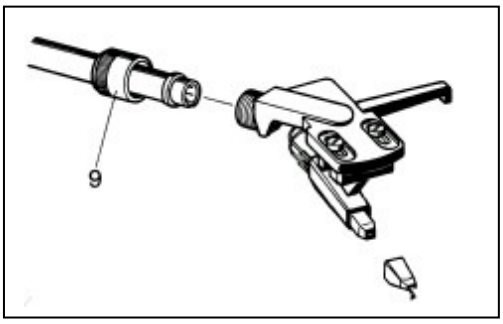

Fig. 7

L'exemple de branchement indiqué dans la figure 8 se rapporte au système Ortofon OMB 10!

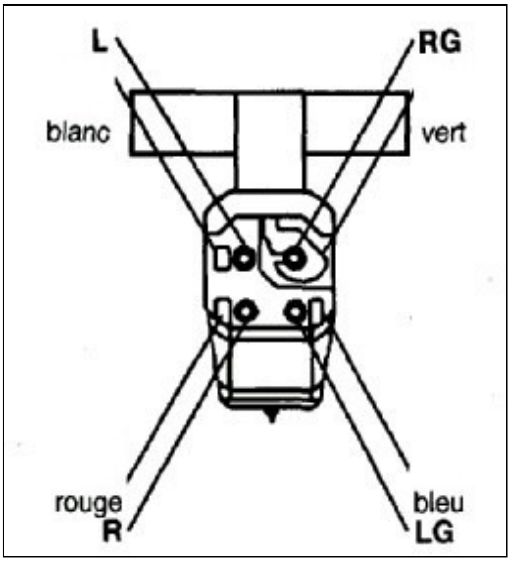

Fig. 8

R	=	Rouge	canal droit
RG	=	Vert	canal droit masse
L	=	Blanc	canal gauche
LG	=	Bleu	canal gauche masse

Insérez le support de système dans la glissière de montage fournie. Le montage est correct lorsque la pointe de lecture, vue d'en haut, est placée dans l'ouverture en V de la glissière, de montage. Vue de côté, la pointe doit être enfoncée dans l'orifice rectangulaire (Fig. 9).
Enfichez le support de système dans la tige du bras de lecture et revissez I'écrou (**9**).

ATTENTION!
Faites attention à ne pas endommager le pointe de lecture lors de cette opération.
Après avoir monté la cellule de lecture, resserrez les vis de blocage.

Remplacement de la pointe de lecture

La pointe de lecture se détériore à l'usage C'est pourquoi il est recommandé de contrôler régulièrement la pointe après environ 500 heures d'utilisation. L'utilisation de pointes usées ou abîmées peut endommager vos disques.
Afin de pouvoir utiliser les disques en gomme-laque (78 t/mn) de façon idéale, il faut remplacer la pointe par une pointe pour gomme-laque (Fig. 7). Veuillez-vous renseigner auprès de votre spécialiste.

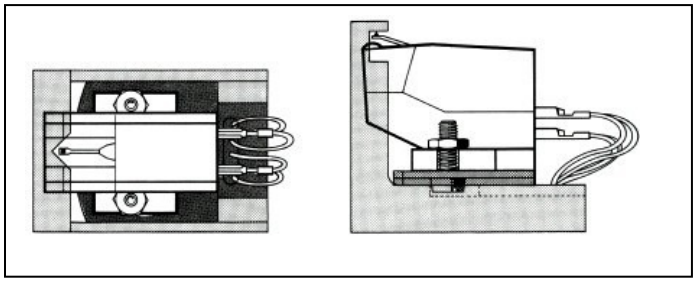

Fig. 9

Sélection de vitesse

Le bouton gauche vous permet de régler les vitesses 33 t/min, 45 t/min ou 78 t/min (Fig. 10).

Fig. 10

Sélection de diamètre des disques

La bouton (**6**) à droite du bras de lecture permet de régler la diamètre des disques (17 cm et 30 cm). Cette opération est uniquement nécessaire pour la mise en marche automatique (Fig. 11).

Mise en marche automatique

Enlevez la protège pointe transparent, en le tirant vers l'avant. La levier du lève-bras (**5**) doit être actionné.
Placez le levier de commande en position **Start** afin que le bras de lecture se positionne automatiquement sur le disque (Fig. 11).

Mise en marche manuelle et utilisation du lève-bras

Actionnez le levier du lève-bras (**5**).
Enlevez le bras de lecture du repose-bras et placez-le sur la sillon d'entrée du disque. Le moteur d'entraînement se met en marche. Le bras de lecture est ralenti par la levier du lève-bras (**5**), ensuite il s'abaisse délicatement sur le disque.
Le levier du lève-bras permet de relever le bras à n'importe quel point, même pour des arrêts de courte durée. Le plateau du tourne-disque continue de tourner (Fig. 11).

Arrêt

Lorsque la bras de lecture arrive à l'extrémité du disque, il revient automatiquement sur la repose-bras, et l'appareil arrête de fonctionner.
Vous pouvez aussi éteindre le tourne-disque en amenant le levier de commandement (**5**) dans la position **Stop**, ou en actionnant le levier du lève-bras et en ramenant manuellement le bras sur le repose-bras (Fig. 11).

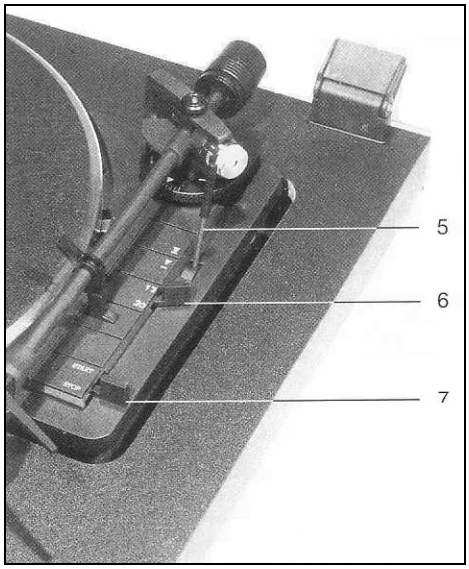

Fig.11