MARQUE : BOSCH

REFERENCE : BSN 1900 NOIR

CODIC : 2498960

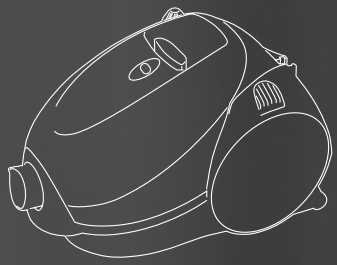

*BSN*1

de Gebrauchsanweisung
en Instructions for use
fr Notice d'utilisation
it Istruzioni per l'uso
nl Gebruiksaanwijzing
da Brugsanvisning
no Bruksanvisning
sv Bruksanvisning
fi Käyttöohje
es Instruções de utilização
pt Manual de instruções
el Οδηγίες χρήσης
tr Kullanma talimatı
pl Instrukcja obsługi
hu Használati utasítás
bg Инструкция за ползване
ru Руководство по эксплуатации
ro Instrucțiuni de utilizare
uk Інструкція з експлуатації
ar إرشادات الاستخدام

BOSCH

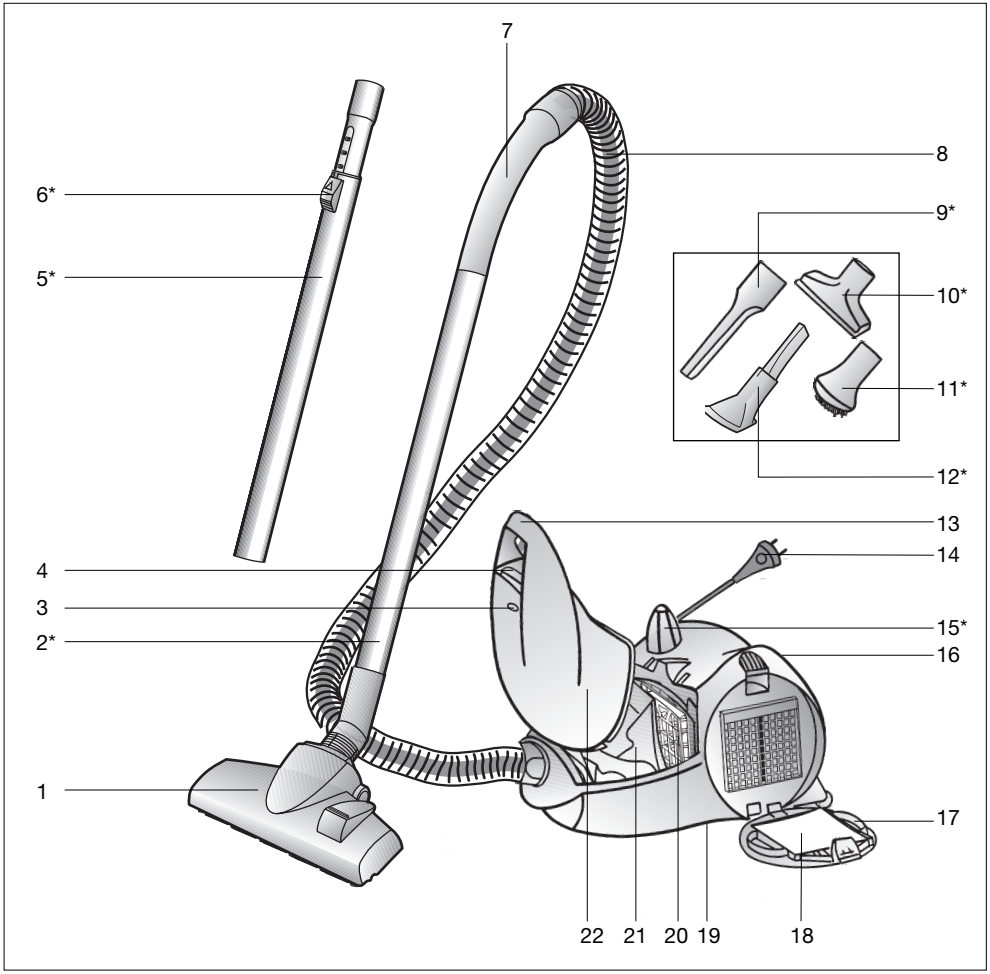
7
8
6*
9*
5*
10*
11*
12*
13
14
4
3
15*
2*
16
1
17
22
21
20
19
18

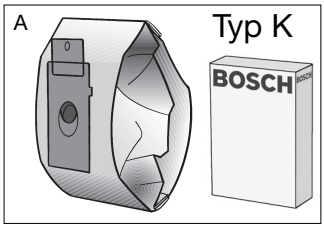
A
Typ K
BOSCH

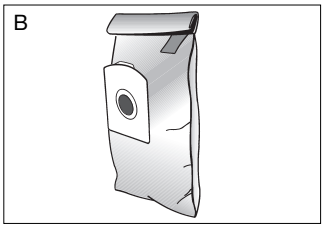
B

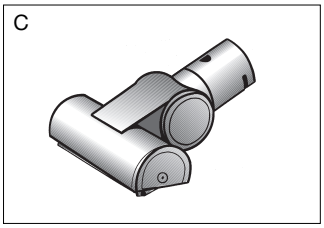
C

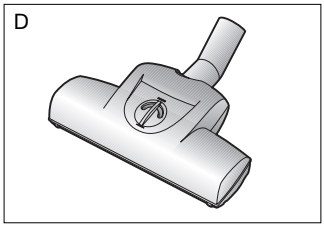
D

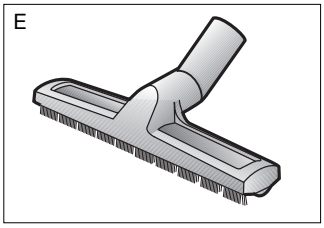
E

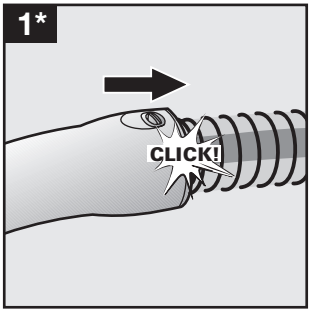
1*
CLICK!

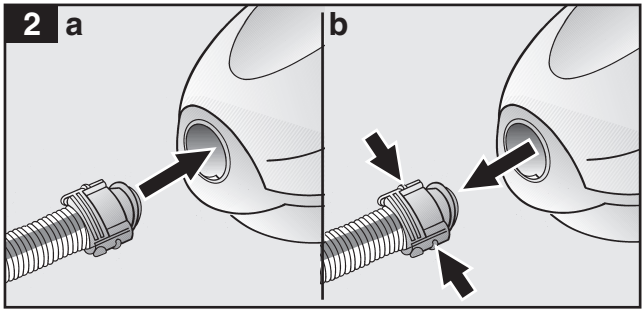
2
a
b

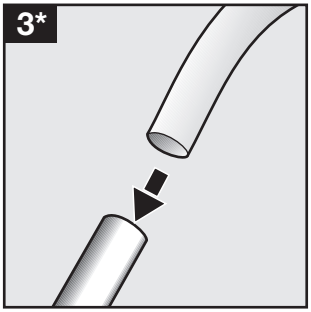
3*

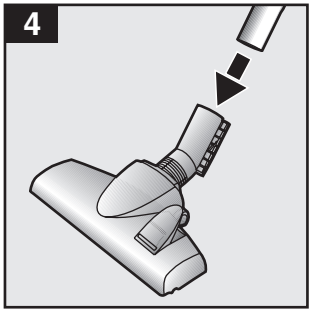
4

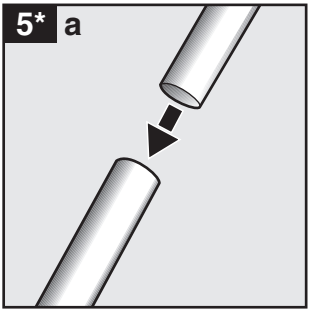
5*
a

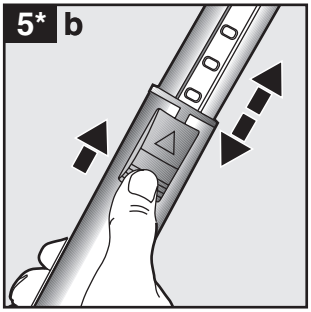
5*
b

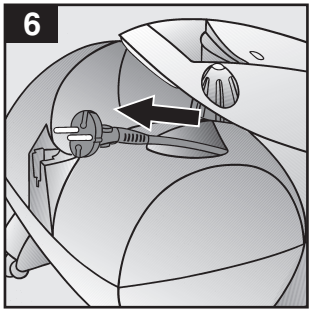
6

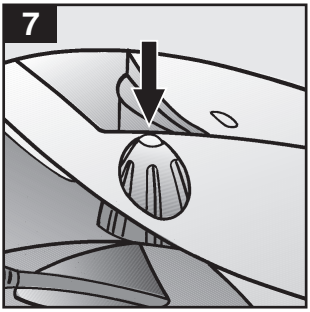
7

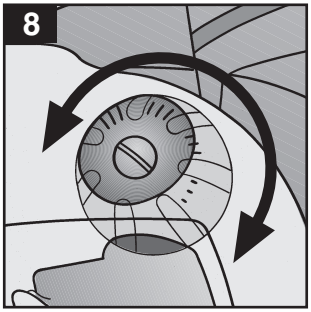
8

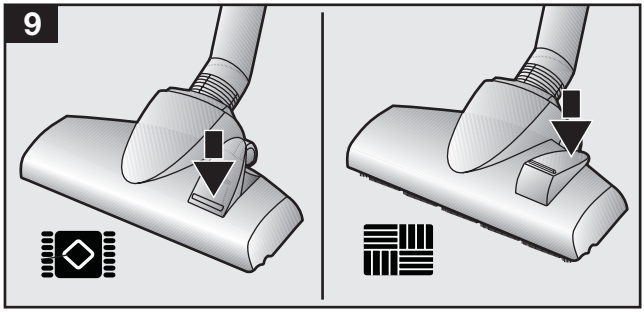
9

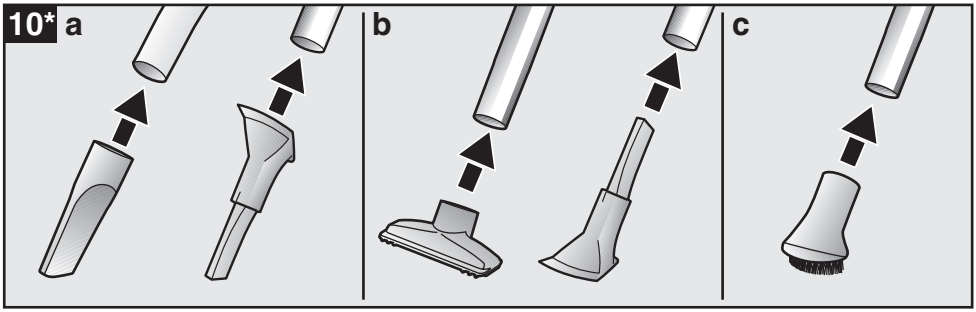
10* a
b
c

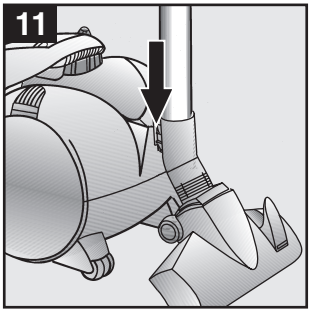
11

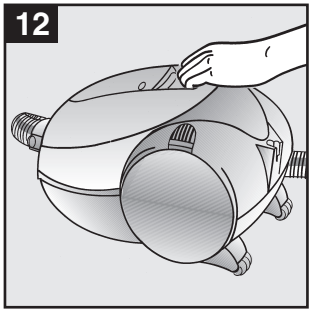
12

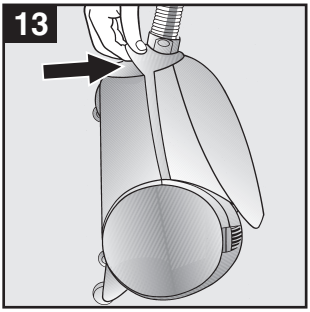
13

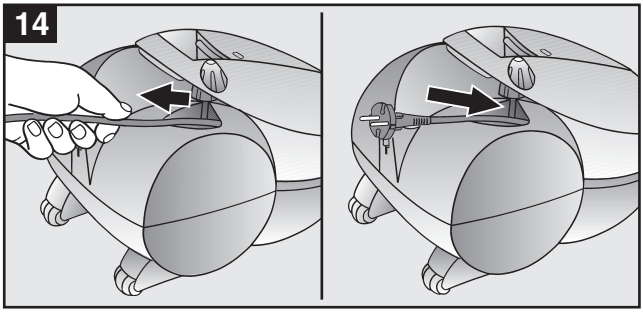
14

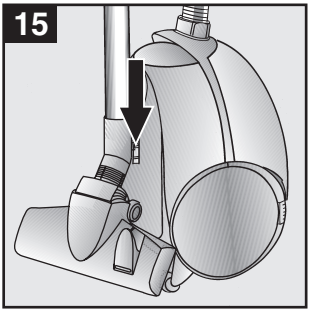
15

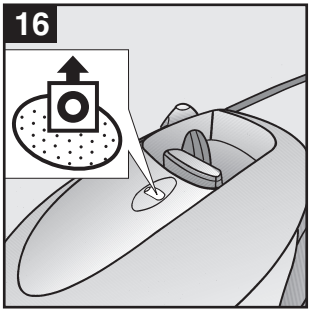
16

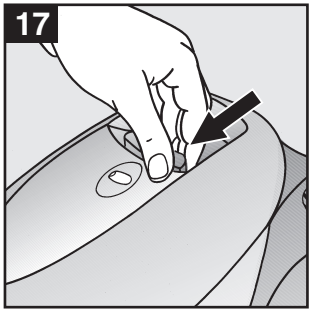
17

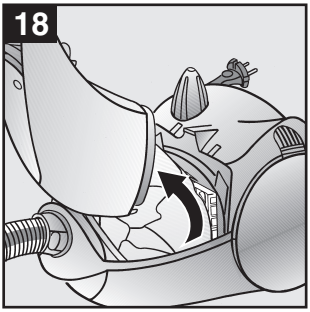
18

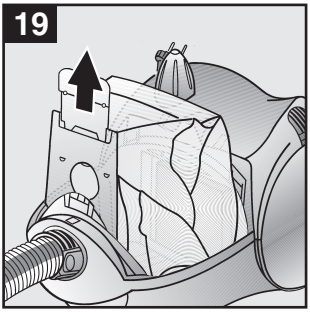
19

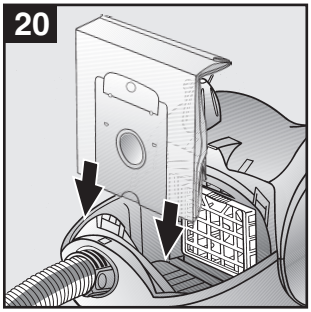
20

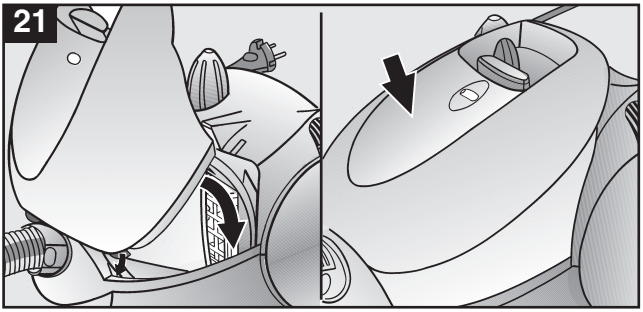
21

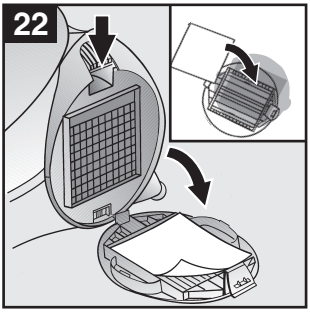
22

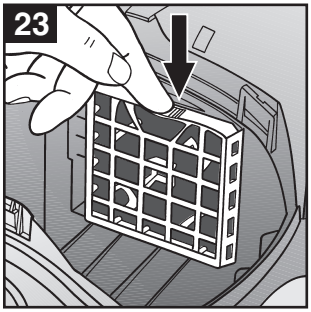
23

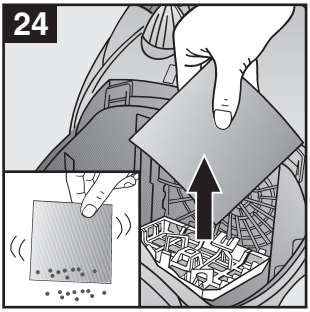
24

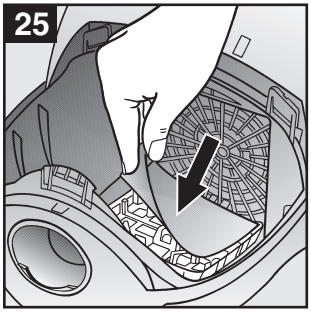
25

Description de l'appareil

1 Brosse pour sols multifonction
2 Tube d'aspiration*
3 Indication de changement du sac
4 Levier de fermeture
5 Tube télescopique*
6 Bouton de verrouillage du tube téles copique*
7 Poignée du flexible
8 Flexible d'aspiration
9 Suceur pour joints*
10 Suceur pour coussins*
11 Brosse pour meubles*
12 Buse combinée*
13 Poignée de transport
14 Câble de raccordement au réseau
15 Touche Marche/Arrêt avec régulateur électronique de la force d'aspiration*
16 Position parking
17 Grille d'échappement
18 microfiltre hygiénique
19 Dispositif de rangement
20 Filtre du moteur
21 Sac aspirateur interchangeable en papier
22 Couvercle

* suivant équipement

Pièces de rechange et accessoires spéciaux

A Paquet de sac interchangeables en papier BBZ71AFK
Contient: 7 sacs interchangeables en papier avec fermeture 1 microfiltre hygiénique

B Sac textile (filtre permanent) BBZ10TFK 1
Sac réutilisable, à fermeture Velcro.

C Brosse TURBO-UNIVERSAL®-pour coussins BBZ42TB
Brosser et aspirer en même temps les meubles capitonnés, matelas, sièges auto, etc.
Convient particulièrement pour aspirer les poils d'animaux. Le flux aspirant de l'aspirateur ent raîne la brosse rotative.
Aucun branchement électrique nécessaire.

D Brosse TURBO-UNIVERSAL®-pour sols BBZ102TBB
Brosser et aspirer en même temps les tapis et moquettes à poils courts et tous les revêtements de sols.
Convient particulièrement pour aspirer les poils d'animaux. Le flux aspirant de l'aspira teur entraîne la brosse rotative.
Aucun branchement électrique nécessaire

E Suceur pour sols durs BBZ122HD
Pour aspirer les sols lisses
(parquets, carrelages, terre cuite, …)

Veuillez conserver ces instructions de service. Lorsque des tiers utilisent cet aspirateur, veillez à ce qu'ils prennent connaissance de ces instructions de service.

Emploi conforme aux fins d'utilisation

Cet aspirateur est conçu pour une utilisation domestique et non à des fins industrielles ou commerciales.
Utiliser cet aspirateur uniquement en respectant les indications de ces instructions de service.
Le fabricant n'assume aucune responsabilité pour les dommages éventuels résultant d'un emploi non conforme aux fins d'utilisation ou d'une mauvaise manipulation.
Pour cette raison, veuillez absolument tenir compte des remarques suivantes !

Cet aspirateur ne peut s'utiliser qu'avec :
- des filtres en papier interchangeables d'origine
- des pièces de rechange, accessoires ou accessoires spéciaux d'origine

Cet aspirateur n'est pas conçu pour :
- aspirer sur des personnes ou des animaux
- aspirer
  - de petits êtres vivants (par exemple des mouches, des araignées, ...)
  - des substances toxiques, chaudes, incandescentes ou des objets à arêtes vives
  - des substances humides ou des liquides
  - des produits ou gaz facilement inflammables ou explosifs

Consignes de sécurité

Cet aspirateur est conforme aux règles reconnues de la technique et aux consignes de sécurité relatives à ce domaine. Nous attestons sa conformité avec les directives européennes suivantes : 89/336/CEE (modifiée par les directives 91/263/CEE, 92/31/CEE et 93/68/CEE), 73/23/CEE (modifiée par la directive 93/68/CEE).

- Brancher l'aspirateur et le mettre en service uniquement en respectant la plaque signalétique.
- Ne jamais aspirer sans filtre interchangeable en papier.
  ➧ Cela peut endommager l'appareil !
- Les enfants doivent utiliser l'aspirateur uniquement sous surveillance.
- Eviter d'approcher la brosse et le tube de la tête lorsque vous aspirez.
  ➧ Risque de blessures !
- Ne pas utiliser le câble de raccordement au réseau pour porter / transporter l'aspirateur.
- En cas de fonctionnement continu de plusieurs heures, dérouler complètement le cordon électrique.
- Pour débrancher l'appareil, tirer sur la fiche et non pas sur le câble de raccordement au réseau.
- Ne pas faire passer le câble de raccordement au réseau sur des arêtes vives et ne pas le coincer.
- Débrancher la fiche de secteur avant d'effectuer quelques travaux que ce soit sur l'aspirateur.
- Ne pas mettre un aspirateur défectueux en service. Débrancher la fiche de secteur en cas de dérangement.
- Seul le personnel du service clientèle peut réparer l'aspirateur et remplacer ses pièces de rechange.
- Protéger l'aspirateur contre les intempéries, l'humidité et les sources de chaleur.
- Arrêter l'appareil lorsque l'on ne l'utilise pas.
- Lorsqu'un appareil ne sert plus, le rendre immédiatement inutilisable puis l'éliminer de façon conforme aux prescriptions.

Remarques concernant l'élimination

- **Emballage**
  L'emballage protège l'aspirateur contre des détériorations pendant le transport. Cet emballage est composé de matériaux écologiques et il est donc recyclable. Veuillez déposer les matériaux d'emballage dont vous n'avez plus besoin dans les points de collecte du système de récupération "Grüner Punkt – Point Vert".
- **Appareil usagé**
  Les appareils usagés contiennent encore de nombreux matériaux recyclables. Pour cette raison, rapportez votre appareil usagé à votre revendeur ou dans un centre de recyclage pour une récupération.

Veuillez vous renseigner sur les possibilités actuelles d'élimination auprès de votre revendeur ou de l'administration de votre commune.

Attention

- Ne brancher l'appareil que sur une prise de courant protégée par un fusible d'au moins 16 A !
  Si le fusible saute lorsque vous mettez l'appareil en marche, cela peut provenir du fait que d'autres appareils électriques ayant une puissance connectée élevée sont branchés sur le même circuit électrique. Vous pouvez éviter que le fusible ne saute en réglant la puissance la plus faible de l'appareil avant de le mettre en marche et en sélectionnant ensuite seulement une puissance plus élevée.

Prière d'ouvrir les pages portant les illustrations.

Avant la première utilisation

Figure 1*

Emmancher la poignée sur le flexible d'aspiration et l'enclencher.

Mise en service

Figure 2

a) Positionner le flexible d'aspiration – flèche indicatrice en haut – et l'enclencher dans l'ouverture d'aspiration.

b) Pour retirer le flexible d'aspiration, appuyer sur les deux boutons d'arrêt et retirer le flexible.

Figure 3

Assembler la poignée et le tube d'aspiration.

Figure 4

Assembler la brosse pour sols et le tube d'aspiration.

Figure 5*

a) Assembler les tubes d'aspiration.

b) Pousser le bouton de réglage dans le sens de la flèche pour déverrouiller le tube télescopique et régler la longueur souhaitée.

Figure 6

Saisir la fiche et tirer le câble de raccordement au réseau de la longueur souhaitée et introduire la fiche de secteur dans la prise.

Figure 7

Mettre l'aspirateur en marche/l'arrêter en actionnant le bouton Marche/Arrêt dans le sens de la flèche.

Figure 8

Régler la force d'aspiration en tournant le bouton Marche/Arrêt dans le sens de la flèche.

Aspiration

Figure 9

Régler le suceur pour sols :

- tapis et moquettes
- sols lisses

Figure 10*

Aspiration avec les accessoires (les enficher sur la poignée ou le tube d'aspiration, selon les besoins).

a) Suceur pour joints
Pour aspirer les joints et dans les coins.

b) Suceur pour coussins
Pour aspirer les meubles capitonnés, les rideaux, les matelas, etc.

c) Brosse pour meubles
Pour aspirer les cadres de fenêtres, les armoires, les moulures, etc.

Figure 11

Pour les pauses de courte durée pendant l'utilisation, vous pouvez utiliser la position parking qui se trouve sur l'arrière de l'appareil. Introduire le crochet situé sur la brosse dans l'enchoche sur l'arrière de l'appareil.

Figures 12 + 13

Pendant l'utilisation, par exemple dans un escalier, vous pouvez transporter l'appareil à l'aide des deux poignées.

* suivant équipement

Lorsque le travail est terminé

Figure 14
Débrancher la fiche de secteur.
Tirer légèrement sur le câble de raccordement au réseau et le relâcher (le câble s'enroule automatiquement).

Figure 15
Pour entreposer/transporter l'appareil, vous pouvez utiliser le dispositif de rangement situé sous l'appareil. Placer l'appareil verticalement. Introduire le crochet situé sur la brosse pour sols dans l'enchoche situé sous l'appareil.

Changement du filtre

Changement du sac à poussière

Figure 16
L'indicateur de changement du filtre sur le couvercle devient jaune.

Figures 17 + 18
Ouvrir le couvercle en actionnant le levier de fermeture dans le sens de la flèche et le déposer à côté de l'appareil.

Figure 19
Fermer le sac à poussière en tirant la languette de fermeture et le retirer.

Figure 20
Introduire le nouveau sac à poussière en le poussant à fond dans le support.

Figure 21
En refermant le couvercle, veiller à ce que les deux taquets de guidage situés sur le couvercle passent dans les évidements sur la partie inférieure de l'appareil.
Lorsque l'on a refermé le couvercle, on l'entend s'enclencher en appuyant dans le sens de la flèche.

! Après avoir aspiré des poussières fines (comme par exemple du plâtre, du ciment, etc.), nettoyer le filtre du moteur et remplacer éventuellement le microfiltre.

Changement du microfiltre

Quand le remplacer : chaque fois que l'on entame un nouveau paquet de filtres interchangeables en papier.

Figure 22
- Retirer le couvercle en actionnant le bouton de verrouillage dans le sens de la flèche.
- Retirer le microfiltre.
- Pousser le nouveau microfiltre sur les taquets de support du couvercle – côté imprimé visible.
- Fermer le couvercle.

Nettoyage du filtre du moteur

Figure 23
- Ouvrir le couvercle.
- Déverrouiller le support filtre en appuyant dans le sens de la flèche et l'ouvrir.

Figure 24
Enlever le filtre de protection du moteur et le frapper

Figure 25
- Insérer le filtre de protection du moteur dans son support
- Fermer le support de filtre et l'enclencher
- Fermer le couvercle

Entretien

- Avant chaque nettoyage, arrêter l'appareil et débrancher la fiche de secteur.
- Un produit nettoyant pour matières plastiques suffit pour nettoyer l'aspirateur et les accessoires en matière plastique.

! Ne pas utiliser de nettoyants abrasifs, pour verre ou universels.
Ne jamais plonger l'aspirateur dans l'eau.

- Si besoin est, vous pouvez aspirer le compartiment à poussière à l'aide d'un second aspirateur ou le nettoyer simplement avec un chiffon à poussière / pinceau à poussière sec.

Sous réserve de modifications techniques

Kundendienst-Zentren · Central-Service-Depots · Service Après Vente · Servizio Assistenza Centrale Servicestation · Asistencia técnica · Servicevaerkter · Apparatservice · Huolto

DE Germany - Deutschland
BSH Hausgeräte Service GmbH
Zentralwerkstatt Kleine Hausgeräte
Witschelstraße 104
90431 Nürnberg

Reparaturservice
Telefon: 01801-33 53 03
Mo-Fr von 8.00-18.00 Uhr, zum Ortstarif
Fax: 0911/31 20-201
Email: CP-ServiceCenter@bshg.com

Ersatzteile und Zubehör
Telefon: 01801-33 53 04*
Fax: 01801-33 53 08*
*) 24 h an 365 erreichbar – zum Ortstarif
Email: spareparts@bshg.com

AT Austria, Österreich
BSH Hausgeräte Gesellschaft mbH
Werkskundendienst für Hausgeräte
Quellenstrasse 2
1101 Wien
0810 240 263 (Regionaltarif)
(01) 605 75 - 59 209
www.bosch.at/

AU Australia
Robert Bosch (Australia) Pty. Ltd
57-63 McNaughton Roads
3168 CLAYTON
+61 (3) 9541 5555
+61 (3) 9541 5595
www.bosch.com.au/sha/default.asp

BA Bosnia-Herzegovina
"HIGH" d.o.o.
Odobašina 57
Sarajewo
+387 (033) 213 513
Info-Line: +387 (061) 100 905
delicnanda@hotmail.de

BE Belgium, Belgien, Belgique
BSH Home Appliances s.a.n.v.
Avenue du Laerbeek 74
Laarbeeklaan 74
1090 Bruxelles - Brüssel
(070) 222 141
(02) 475 72 91
bru-repairs@bshg.com

BG Bulgaria
EXPO 2000 GmbH
Lulin kompl., bl. 549/B
1359 Sofia
+359 (2) 260148
+359 (2) 9250991

BH Bahrain
Khalaifat Est.
P.O.BOX 5111
Manama
+973 401400
+973 401413

BR Brasil
BSH Continental Electrodomésticos Ltda.
Serviços Técnicos de Fábrica
Equipamentos Domésticos
Parque Industrial
s/n Jardim S.Camilo
13184-970 Hortolandia/S.P.
+55 (19) 3897 8000
+55 (19) 3897 8287

CH, Schweiz, Suisse, Svizzera
BSH Hausgeräte AG
Werkskundendienst für Hausgeräte
Fahrweidstrasse 80
8954 Geroldswil
Service Tel. 0848 840 040
Service Fax 0848 840 041
Ersatzteile Tel. 0848 880 080
Ersatzteile Fax 0848 880 081
www.bosch-hausgeraete.ch

CY Cypres
BSH Ikiakes Syskeves ABE
Arch. Makariou G´39
Egomi/Nikosia (Lefkosia)
0035 722 819550
0035 722 658128

CZ Czech Republic
BSH domáci spotřebiće s.r.o.
Firemní servis domácích spotřebićů
Pekařská 10b
150 00 Praha 5
+420 2 5109 5546
+420 2 5109 5549

DK Denmark, Danmark
BSH Hvidevarer A/S
Telegrafvej 6
2750 Ballerup
+45 (44) 89 89 85
+45 (44) 89 89 86
www.bosch-hvidevarer.com

EE Estonia
AS Serwest
Raua 55
10152 Tallinn
+372 (627) 8733
+372 (627) 8739
serwest@online.ee

ES Spain, Espana
BSH Interservice S.A.
Polígono Malpica, Calle D,
Parcela 96 A
50016 Zaragoza
+34 902 245 255
+34 976 578 425
www.bosch-ed.com

FI Finland, Suomi
BSK-Kodinkoneet Oy
Sinimäentie 8, PL 66
02630 Espoo
+358 (9) 52595130
+358 (9) 52595131
Bosch-kodinkonehuolto@bshg.com

FR France
BSH Electroménager
SAV Constructeur
50, Rue Ardoin, BP 47
93400 Saint-Ouen Cedex
Service Interventions en France métropolitaine numéro national:
0825 398 010 (0,15 EUR TTC/MN)
Service accessoires et piéces détachées:
0 892 698 010 (0,34 EUR TTC/MN)
www.bosch-electromenager.com

GB United Kingdom
BSH Appliance Care
Grand Union House
Old Wolverton Road
Old Wolverton (P.O.Box 118)
MK12 5ZR Milton Keynes
+44 (8705) 678910
+44 (1908) 328660
www.boschappliances.co.uk/

GR Greece
BSH Ikiakes Syskeves ABE
17km Ethnikis Odou Athinon-Lamias & Potamou 20
14574 Kifissia
+30 (210) 4277-700
+30 (210) 4277-669

HK Hong Kong
BSH Home Appliances Limited
Unit 1&2B, 7th Floor
North Block, Skyway House
3 Sham Mong Road
Tai Kok Tsui - Hongkong/Kowloon
+852 (2565) 6151
+852 (2565) 6252
www.bosch-shop.com.hk/

HR Croatia
Andabaka Commerce
Gunduliceva 10
21000 Split
+385 (21) 481 403
Info-Line: +385 (21) 322 010
andabaka@inet.hr

HU Hungary
BSH Kft.
Királyhágó tér 8-9
1126 Budapest
+36 (1) 489 5461
+36 (1) 201 8786

DE Garantie

Bundesrepublik Deutschland
siehe letzte Seite.
Ausland: Für dieses Gerät gelten die von der Vertretung unseres Hauses in dem Kaufland herausgegebenen Garantiebedingungen.
Einzelheiten hierüber teilt Ihnen der Händler, bei dem Sie das Gerät gekauft haben, auf Anfrage jederzeit mit.
Zur Inanspruchnahme von Garantieleistungen ist in jedem Fall aber die Vorlage des Kaufbeleges erforderlich.

GB Conditions of guarantee

For this appliance the guarantee conditions as set out by our representatives in the country of sale apply. Details regarding same may be obtained from the dealer from whom the appliance was purchased. For claims under guarantee the sales receipt must be produced.

FR Conditions de garantie

A l'étranger, les conditions de garantie applicables à cet appareil sont celles s'accordées par la filiale du pays concerné.
Celles-ci peuvent être fournies par le Revendeur auprès duquel vous avez acheté l'appareil ou directement auprès de notre filiale. Si vous aviez besoin d'utiliser la garantie, la présentation de la facture d'achat sera nécessaire.

IT Condizioni di garanzia

Per questo apparecchio valgone le condizioni di garanzia stabilite dalla ns. Rappresentanza nella rispettiva Nazione.
Il venditore dell'apparecchio è a disposizione per ulteriori chiarimenti. La garanzia viene riconosciuta soltanto se accompagnata da regolare documento fiscale di acquisto rilasciato dal venditore.

NL Garantievoorwaarden

Voor het aangeschafte apparaat gelden de garantievoorwaarden welke door de vertegenwoordiging van de moederorganisatie in het land van aankoop zijn uitgegeven.
Eventuele bijzonderheden hiervoor zal de leverancier, waarbij het apparaat is gekocht, desgevraagd verschaffen.
Om aanspraak te kunnen maken op eventuele garantie is het overleggen van de aankoopbon met koopen/of leverdatum vereist.

DK Garanti

Garantiebestemmelserne er ikke vedlagt, men fremsendes ved henvendelse til Bosch kundeservice. I øvrigt henvises til købelovens bestemmelser.

NO Leveringsbetingelse

I Norge gjelder NEL's leveringsbetingelser. Disse kan De få hos Deres forhandler eller direkte ved vårt hovedkontor.

SE Konsumentbestämmelser

I Sverige gäller av EHL antagna konsumentbestämmelser.

FI Takuuaika

Kodintekniikan tuotteille annetaan vähintään kahdentoista (12) kuukauden takuu tuotteesta riippuen. Takuuaika määritellään kunkin tuotteen osalta erikseen ja se on voimassa annetun määräajan tuotteen ostop. Tuotteen tietyille osille voidaan antaa em. määräajoista poikkeava takuu.

PT Condições de Garantia

Para este aparelho são válidas as condições de garantia emitidas pela nossa representação no pais da aquisição. Mais detalhes poderão ser facultados pelo revendedor onde foi adquirido o aparelho.
Para recorrer aos serviços de garantia é imprescindivel a apresentacão da Factura de Compra e bem assim, do documento de Garantia.

ES Condiciones de garantia

A este aparato son aplicables las condiciones de garantia acordadas por la representación de nuestra firma en el pais de compra. Para más detalles sirvanse dirgir al correspondiente establecimiento del ramo en que se ha comprado el aparato. En caso de hacer uso de la garantia es necesario presentar el correspondiente comprobante de compra.

TR Garanti Şartları

Bu cihaz için satışın gerçekleştigi ülkedeki temsil ciliğimiz tarafindan berlilenen garanti şartları geçerlidir. Garanti şartları ile ilgili detaylı bilgi için; cihazın satın alındığı bayiye ya da Tüketici Danışma Merkezimize başvurabilirsiniz. Garanti kapsamlndaki taleplerinize cevap verilebilmesi için Yetkili Servismize, cihaza ait faturayı veya okunaklı fotokopisini göstermeniz gerekmektedir.

PL Gwarancja

Dla urządzenia obowiązują warunki gwarancyjne wydane przez nasze przedstawjcielstwo w kraju zakupu. O szczególach możecie się Państwo dowledzieć u sprzedawcy, u którego dokonano zakupu urządzenia. Przy korzystaniu ze świadczeń gwarancyjnych wymagane jest przedloźenie dowodu zakupu.

AE الضمان

لهذا الجهاز تسري شروط الضمان السارية و الصادرة عن وكيل شركتنا في بلدكم.

يمكنكم السؤال عن الأمور التفصيلية الخاصة بهذا الشأن و في أي وقت لدى التاجر الذي قمتم بإقتناء هذا الجهاز عنده.

عند المطالبة بإستحقاقات الضمان فإنه من الضروري و في كال حال تقديم قسيمة الشراء .

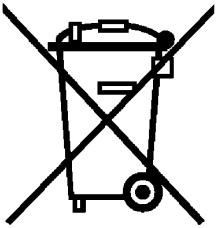

de

"Dieses Gerät ist entsprechend der europäischen Richtlinie 2002/96/EG über Elektro- und Elektronikaltgeräte (waste electrical and electronic equipment - WEEE) gekennzeichnet. Die Richtlinie gibt den Rahmen für eine EU-weit gültige Rücknahme und Verwertung der Altgeräte vor."

en

This appliance is labelled in accordance with European Directive 2002/96/EG concerning used electrical and electronic appliances (waste electrical and electronic equipment - WEEE). The guideline determines the framework for the return and recycling of used appliances as applicable throughout the EU

fr

"Cet appareil est marqué selon la directive européenne 2002/96/CE relative aux appareils électriques et électroniques usagés (waste electrical and electronic equipment - WEEE). La directive définit le cadre pour une reprise et une récupération des appareils usagés applicables dans les pays de la CE."

it

"Questo apparecchio dispone di contrassegno ai sensi della direttiva europea 2002/96/CE in materia di apparecchi elettrici ed elettronici (waste electrical and electronic equipment - WEEE).
Questa direttiva definisce le norme per la raccolta e il riciclaggio degli apparecchi dismessi valide su tutto il territorio dell'Unione Europea."

nl

"Dit apparaat is gekenmerkt in overeenstemming met de Europese richtlijn 2002/96/EG betreffende afgedankte elektrische en elektronische apparatuur (waste electrical and electronic equipment - WEEE).
De richtlijn geeft het kader aan voor de in de EU geldige terugneming en verwerking van oude apparaten."

da

"Dette apparat er klassificeret iht. det europæiske direktiv 2002/96/EF om affald af elektrisk- og elektronisk udstyr (waste electrical and electronic equipment - WEEE).
Dette direktiv angiver rammerne for indlevering og recycling af kasserede apparater gældende for hele EU."

no

"Dette apparatet er klassifisert i henhold til det europeiske direktivet 2002/96/EF om avhending av elektrisk- og elektronisk utstyr (waste electrical and electronic equipment – WEEE).
Direktivet angir rammene for innlevering og gjenvinning av innbytteprodukter."

sv

"Denna enhet är märkt i enlighet med der europeiska direktivet 2002/96/EG om avfall som utgörs av eller innehåller elektroniska produkter (waste electrical and electronic equipment - WEEE).
Direktivet anger ramarna för inom EU giltigt återtagande och korrekt återvinning av uttjänta enheter."

fi

"Tämän laitteen merkintä perustuu käytettyjä sähkö- ja elektroniikkalaitteita (waste electrical and electronic equipment - WEEE) koskevaan direktiiviin 2002/96/EG.
Tämä direktiivi määrittää käytettyjen laitteiden palautus- ja kierrätys-säännökset koko EU:n alueella."

pt

"Este aparelho está marcado em conformidade com a Directiva 2002/96/CE relativa aos resíduos de equipamentos eléctricos e electrónicos (waste electrical and electronic equipment - WEEE).
A directiva estabelece o quadro para a criação de um sistema de recolha e valorização dos equipamentos usados válido em todos os Estados_Membros da União Europeia."