MANUEL D'UTILISATION

JVC

ANDROID TV
LT-50FA120

Besoin d'un conseil ? Une question sur ce produit ?
RDV sur la communauté SAV Darty : https://sav.darty.com
Déjà 1/2 million de solutions grâce à l'avis des utilisateurs.

FNAC DARTY

JVC

Android TV

LT-50FA120

Notice d'utilisation
Gebruiksaanwijzing
Manual de instrucciones
Instruções de Funcionamento
Operating Instructions

French
Dutch
Spanish
Portuguese
English

DVB Digital Video Broadcasting

HDMI HIGH-DEFINITION MULTIMEDIA INTERFACE

Dolby Audio

Ce produit est fabriqué, distribué, maintenu et garanti exclusivement par Etablissements DARTY et Fils. « JVC » est une marque commerciale de JVCKENWOOD Corporation, utilisée sous licence par Etablissements DARTY et Fils.

TABLE DES MATIERES

INFORMATIONS SUR LA LICENCE 2
CONSIGNES IMPORTANTES DE SÉCURITÉ 2
ASSEMBLAGE 5
DESCRIPTION 6
CONNEXIONS 8
ALLUMER / ÉTEINDRE VOTRE TÉLÉVISEUR 11
CONFIGURATION INITIALE 11
ACCÉDER À LA PAGE D'ACCUEIL 16
PARAMÈTRES 17
INSTALLATION / DÉPLACEMENT / DÉSINSTALLATION DE L'APPLICATION 21
RÉGLAGE DE LA SOURCE TV 22
UTILISATION D'EPG (GUIDE ÉLECTRONIQUE DES PROGRAMMES) 22
FORMATS DE FICHIERS PRIS EN CHARGE 23
MISE À JOUR DU LOGICIEL 27
SPÉCIFICATIONS 28
FICHE D'INFORMATION SUR LE PRODUIT 29
GUIDE DE DÉPANNAGE 30
MISE AU REBUT 32

FR

[Union Européenne]

Cher client,
Cet appareil est conforme aux directives et normes européennes applicables concernant la compatibilité électromagnétique et la sécurité électrique..

Etablissements Darty & fils ©, 9 Rue des Bateaux-Lavoirs, 94200 Ivry-sur-Seine, France

INFORMATIONS SUR LA LICENCE

- DVB et le logo DVB sont des marques de commerce du projet DVB.
- Les marques commerciales adoptées HDMI, HDMI High-Definition Multimedia Interface et le logo HDMI sont des marques commerciales ou des marques déposées de HDMI Licensing Administrator, Inc. aux États-Unis et dans d'autres pays.
- Fabriqué sous licence de Dolby Laboratories.
  « Dolby », « Dolby Audio » et le symbole du double D sont des marques commerciales de Dolby Laboratories Licensing Corporation
- Google, Google Play, Chromecast, YouTube, TV Android et les autres marques et logos associés sont des marques commerciales de Google LLC.
- Netflix est une marque déposée de Netflix, Inc.
- Les logos et la marque verbale Bluetooth® sont des marques déposées détenues par Bluetooth SIG, Inc. et tout usage de ces marques par Express Luck Technology Ltd. se fait sous licence. Les autres marques et noms commerciaux appartiennent à leurs propriétaires respectifs.

FR

CONSIGNES IMPORTANTES DE SÉCURITÉ

MISES EN GARDE IMPORTANTES
MERCI DE BIEN VOULOIR LIRE LES CONSIGNES DE SÉCURITÉ ATTENTIVEMENT AVANT D'UTILISER L'APPAREIL ET DE LES CONSERVER POUR RÉFÉRENCE ULTÉRIEURE.

- **Aération : Prévoyez un espace libre d'au moins 10 cm tout autour du produit.**
- Il convient que l'aération ne soit pas gênee par l'obstruction des ouvertures d'aération par des objets tels que journaux, nappes, rideaux, etc.
- Il convient de ne pas placer sur l'appareil de sources de flammes nues, telles que des bougies allumées.
- L'appareil ne doit pas être exposé á des égouttements d'eau ou des éclaboussures et de plus qu'aucun objet rempli de liquide tel que des vases ne doit être placé sur l' appareil.
- Lorsque la prise du RESEAU D'ALIMENTATION ou une prise placée sur l'appareil est utilisée comme appareil de déconnexion, ce appareil doit demeurer aisément accessible.
- Déposez vos piles usagées auprès d'installation de recyclage pour protéger notre environnement.
- Les piles (piles installées) ne doivent pas être exposées à une chaleur excessive telle que celle du soleil, d'un feu ou d'origine similaire.
- Il convient d'attirer l'attention sur les problèmes d'environnement dus à la mise au rebut des piles usagées de façon sûre. Déposez-les dans des bacs de collecte prévus pour cet effet (renseignez-vous auprès de votre revendeur afin de protéger l'environnement).

- Mise au rebut d'une batterie dans un feu ou dans un four chaud, ou écrasement mécanique ou coupure d'une batterie ou être exposées à une chaleur excessive telle que celle du soleil, d'un feu ou d'origine similaire, susceptible de provoquer une explosion.
- Maintien d'une batterie dans un environnement à très haute température pouvant provoquer une explosion ou la fuite de liquide ou de gaz infiammables.
- La batterie soumise à une pression de l'air extrêmement faible pouvant provoquer une explosion ou la fuite de liquide ou de gaz inflammable.
- Différents types de pile ne doivent pas être mélangées. Des piles neuves ne doivent pas être mélangées à des piles usagées.
- Les piles doivent être installées en respectant la polarité +/-.
- Les piles usagées doivent être enlevées de l'appareil.
- Ne pas court-circuiter les piles.

- Pour éviter une éventuelle pression acoustique élevée et un risque de dommages auditifs, n'écoutez pas à des niveaux de volume élevés pendant de longues périodes.

Ne placez jamais un téléviseur dans un endroit instable.
Un téléviseur peut tomber et provoquer des blessures corporelles graves ou la mort. De nombreuses blessures, notamment chez les enfants, peuvent être évitées en prenant des précautions simples, telles que :

- Utilisez des meubles ou des supports recommandés par le fabricant du téléviseur.
- Utilisez exclusivement des meubles pouvant supporter le téléviseur en toute sécurité.
- Veillez à ce que le téléviseur ne dépasse pas des bords du meuble sur lequel il est posé.
- Ne placez pas le téléviseur sur un meuble haut (comme une armoire ou une bibliothèque) sans ancrer le meuble et le téléviseur dans un support approprié.
- Ne placez pas le téléviseur sur une nappe ou un autre matériau placé entre le téléviseur et le meuble sur lequel il est posé.
- Sensibilisez les enfants aux dangers de grimper sur les meubles pour atteindre le téléviseur ou ses commandes.

Si votre téléviseur existant est conservé et déplacé, ces mêmes exigences doivent impérativement être respectées.

- N'utilisez pas cet appareil à proximité de l'eau.
- Nettoyez-le uniquement avec un chiffon sec.
- N'installez pas l'appareil à proximité de sources de chaleur telles que radiateurs, bouches de chaleur, poêles ou autres appareils (y compris les amplificateurs) qui produisent de la chaleur.
- Disposez le cordon d'alimentation de manière à ce qu'il ne puisse être ni piétiné ni pincé, notamment au niveau de sa fiche, de la prise de courant et de l'endroit d'où il sort de l'appareil.
- Débranchez cet appareil pendant les orages ou lorsqu'il n'est pas utilisé pendant de longues périodes.

CE	Ce symbole indique que l'appareil est conforme à la directive européenne sur les équipements radio. Les lettres « CE » signifient que les produits vendus dans l'Espace économique européen (EEE) ont été évalués pour répondre à des exigences élevées en matière de sécurité, de santé et de protection de l'environnement.
	Équipement de classe II : Identifier les équipements répondant aux exigences de sécurité spécifiées pour les équipements de classe II conformément à la norme CEI 61140. Ce symbole indique qu'une connexion de sécurité à la terre électrique (terre) n'est pas nécessaire.

MISE EN GARDE

RISQUE DE CHOC ELECTRIQUE
NE PAS OUVRIR

ATTENTION : POUR RÉDUIRE LE RISQUE DE CHOC ÉLECTRIQUE, NE DÉMONTEZ PAS LE CAPOT (OU L'ARRIÈRE). IL NE CONTIENT AUCUNE PIÈCE RÉPARABLE PAR L'UTILISATEUR À L'INTÉRIEUR. POUR TOUTES LES RÉPARATIONS, FAITES APPEL À UN RÉPARATEUR QUALIFIÉ.

	Le point d'exclamation dans un triangle équilatéral est destiné à alerter l'utilisateur de la présence d'instructions d'utilisation importantes dans la documentation accompagnant l'appareil.

	Le symbole de l'éclair à l'intérieur d'un triangle équilatéral est destiné à alerter l'utilisateur de la présence d'une tension dangereuse non isolée dans le boîtier du produit, qui peut être d'une amplitude suffisante pour constituer un risque de choc électrique pour les personnes.

FR

ASSEMBLAGE

Assemblage du support

Placez le téléviseur face vers le bas sur une surface douce et plane pour éviter d'endommager l'écran.

Fixez le support au bas du téléviseur à l'aide des vis fournies.

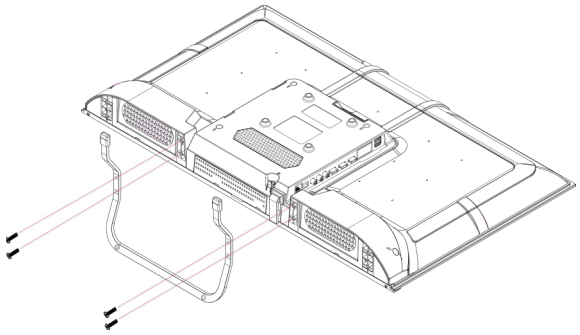

FR

Fixation murale

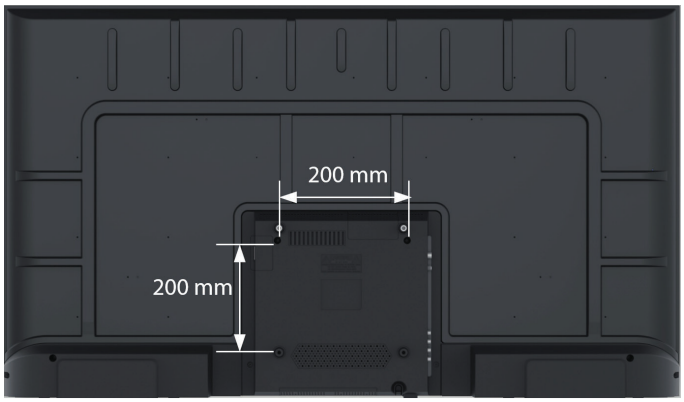

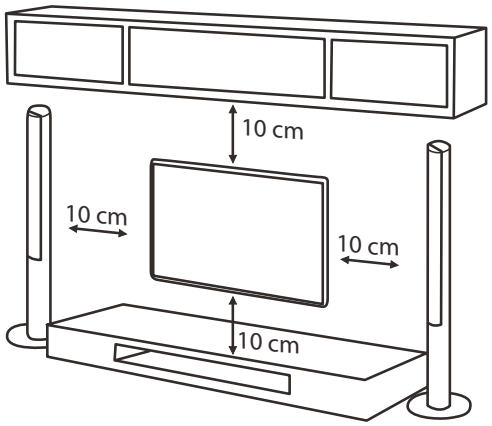

Configuration VESA du montage mural (mm)	200 x 200
Taille des vis du montage mural (mm)	M6 x 10

- Le téléviseur peut être installé sur un mur avec un kit 200 mm x 200 mm vendu séparément.
- Placez le téléviseur face vers le bas sur une surface propre, sûre et rembourrée. Retirez les supports du téléviseur si vous les avez déjà fixés.
- Fixez le téléviseur en respectant les instructions fournies dans le kit de fixation. Prenez garde aux câbles électriques et aux conduites d'eau et de gaz présents dans le mur.
- S'il manque quelque chose, veuillez prendre contact avec le magasin où vous avez acheté l'appareil.

DESCRIPTION

FR

Vue arrière

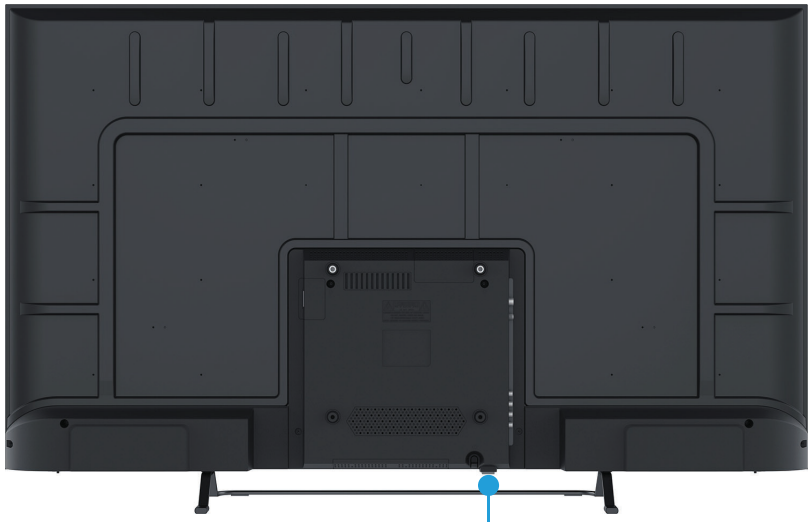

Bouton de mise en marche / veille

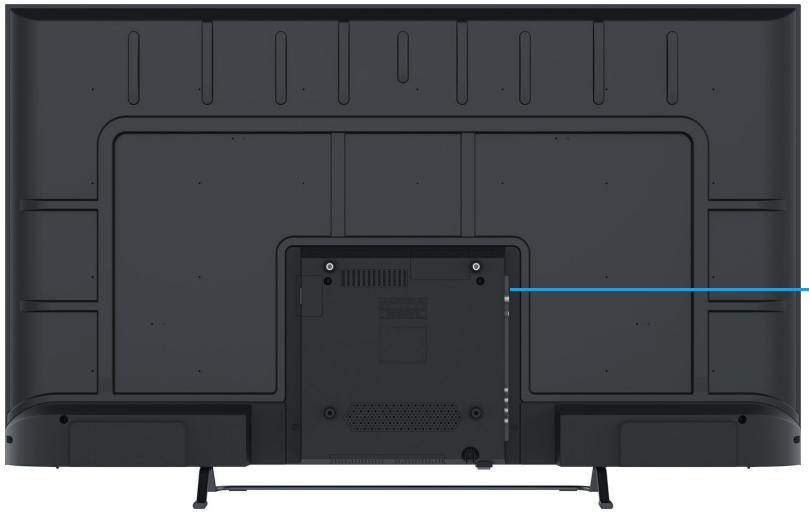

Prise d'antenne

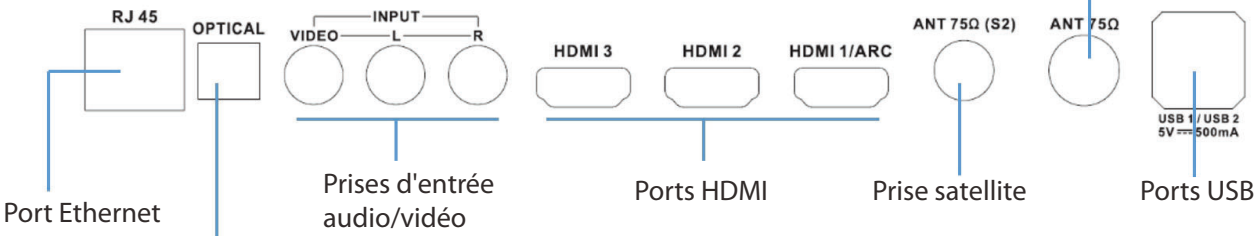

Port Ethernet

Prise OPTIQUE

Prises d'entrée audio/vidéo

Ports HDMI

Prise satellite

Ports USB

Télécommande

Boutons :	
	Mise en marche / Veille
	Coupure ou rétablissement du son.
Contrôle des médias ▶ / ⏸ / ■ / ●	Lecture / Pause / Arrêt / Programmation d'enregistrement
◀◀ / ▶▶	Avance rapide / retour en arrière
⏮ / ⏭	Lecture du programme précédent / suivant
Boutons numériques (0 ~ 9)	Pour choisir directement la chaîne ou pour entrer un numéro.
INFO	Pour afficher les informations sur la chaîne en cours, telles que l'heure actuelle et le nom de la chaîne en mode ATV / DTV.
EPG	**E-GUIDE DES PROGRAMMES** Pour afficher le guide électronique des programmes (EPG) en mode DTV.
	Pour afficher le menu d'affichage à l'écran (OSD).
	Pour afficher / sélectionner la source du signal.
EXIT	Pour quitter le menu OSD.
	Pour retourner au menu précédent.
HAUT / BAS / GAUCHE DROITE ∧ / ∨ / < / >	Pour naviguer dans le menu et sélectionner le contenu dont vous avez besoin.
OK	Pour confirmer la sélection dans les menus OSD. Pour afficher la liste des chaînes en mode ATV / DTV.
	Assistant Google Cette fonction n'est pas disponible dans certaines langues et certains pays.
+ / —	Pour augmenter ou diminuer le volume sonore.
P + / —	Pour accéder au programme suivant ou précédent
	Pour afficher la page d'accueil de la TV Android
NETFLIX	Pour accéder à Netflix.
YouTube	Pour accéder à Youtube.
Boutons de couleur (ROUGE / VERT / JAUNE / BLEU)	Boutons de fonctions Pour accéder aux éléments TELETEXT en mode DTV. Pour accéder aux options du menu.
I/II	Pour afficher la liste des langues audio et sélectionner une langue audio ou un format audio si le programme télévisé dispose de cette fonction.
	Pour activer ou désactiver la fonction télétexte en mode DTV.
SUBT	Pour afficher la langue des sous-titres en mode DTV.

Installation des piles

1. Ouvrez le couvercle à l'arrière de la télécommande.
2. Insérez deux piles de type AAA (non fournies).
   • Assurez-vous que les polarités (+) et (–) des piles correspondent aux polarités (+) et (–) indiquées dans le compartiment des piles.
3. Refermez le couvercle.

FR

CONNEXIONS

Tous les câbles de connexion ne sont pas fournis.
Vérifiez que vous avez sélectionné les câbles corrects pour les ports et qu'ils sont correctement connectés. Des connexions lâches peuvent affecter la qualité et la couleur de l'image.

FR

Connexion d'une antenne

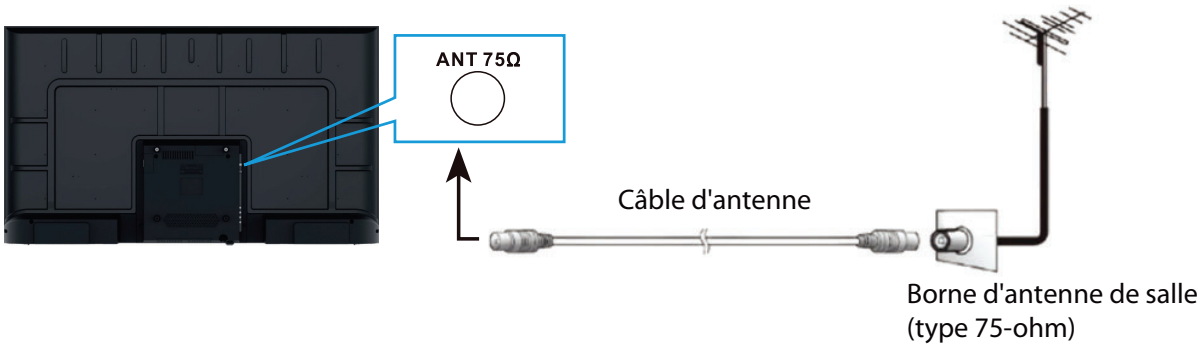

Vous pouvez également utiliser une antenne parabolique comme antenne de télévision.

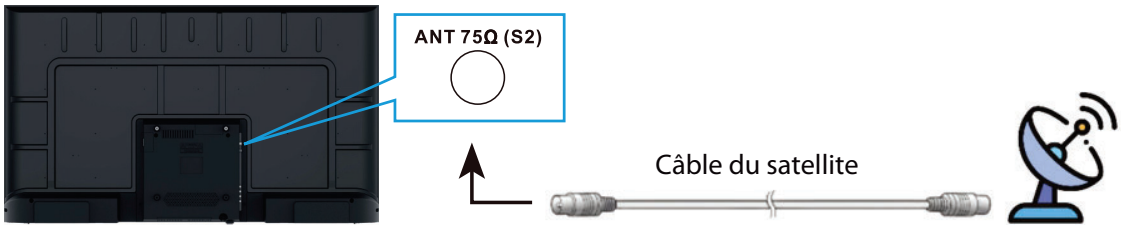

Connexion d'appareils externes à l'aide d'un câble HDMI

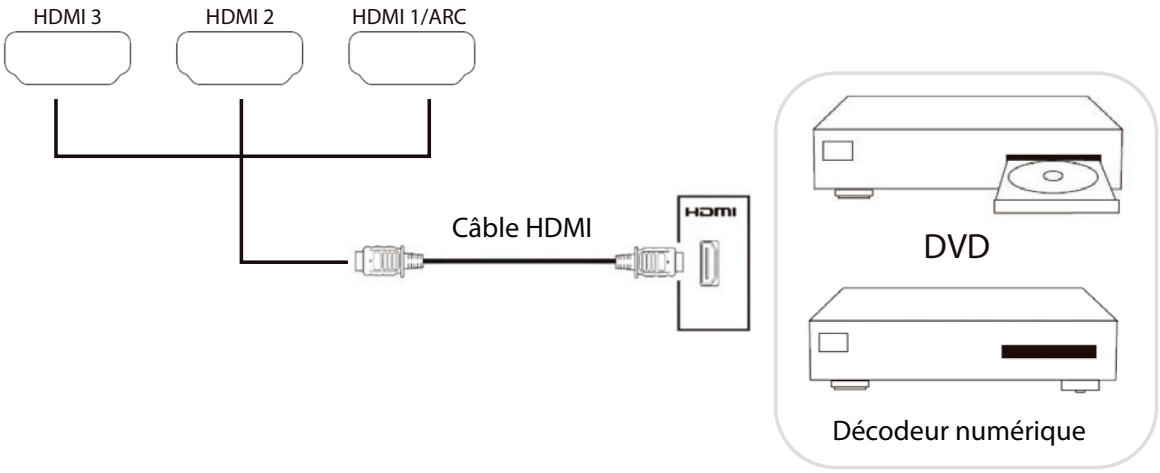

La fonction HDMI ARC (Audio Return Channel) vous permet d'envoyer de l'audio de votre téléviseur compatible ARC vers des appareils audio compatibles ARC (par exemple, home cinéma) via une seule connexion HDMI.

Avec la connexion HDMI ARC, vous n'avez pas besoin de brancher

le câble audio supplémentaire qui envoie le son de l'image TV vers les appareils audio compatibles ARC. La connexion HDMI ARC combine les deux signaux.

Utilisez un câble HDMI (non inclus) prenant en charge la fonction ARC pour connecter vos appareils audio compatibles ARC à votre téléviseur compatible ARC.

Port HDMI avec la fonction ARC

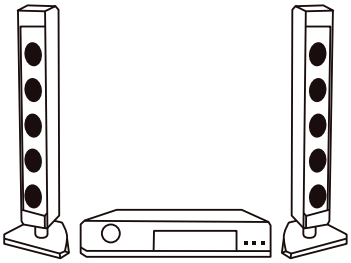

Appareil conforme à la norme HDMI-ARC

FR

Écoute en Dolby Atmos

Pour mettre en lecture du contenu Dolby Atmos, vous pouvez connecter votre récepteur A/V ou votre barre de son qui prend en charge l'audio Dolby Atmos à l'entrée HDMI ARC de votre téléviseur.

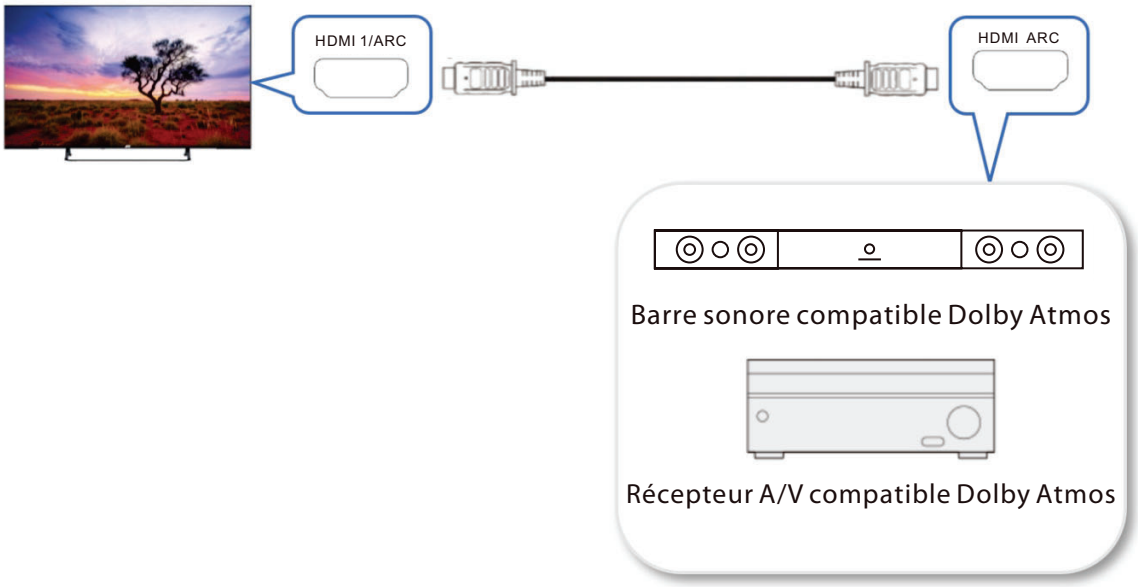

Il est recommandé de régler la sortie numérique sur « Contourner » afin d'envoyer le contenu Dolby Atmos via HDMI ARC à l'AVR ou à la barre de son dans le format Dolby optimal.
Pour régler la sortie numérique sur votre téléviseur :

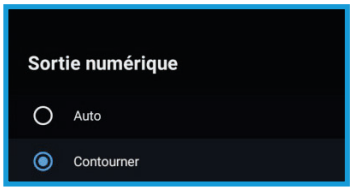

- Appuyez sur pour afficher la page d'accueil.
- Rendez-vous dans → Préférences d'appareil → Son → Sortie numérique.
- Sélectionnez « Contourner » .

FR

Connexion d'appareils externes à l'aide d'un câble AV

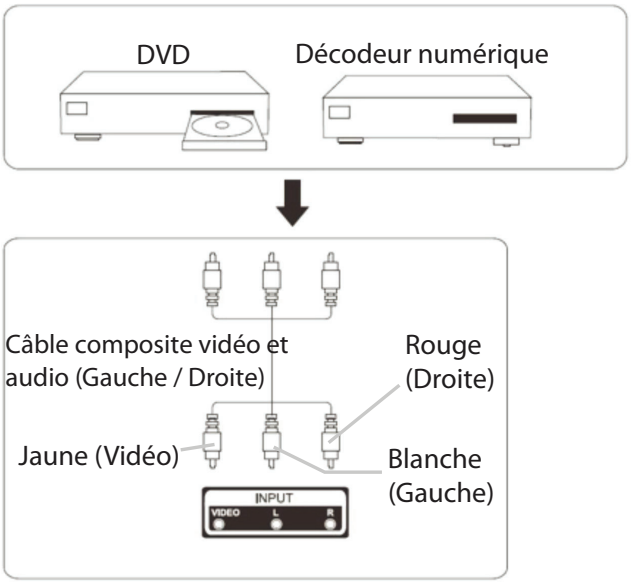

Connexion d'appareils externes à l'aide d'un câble optique

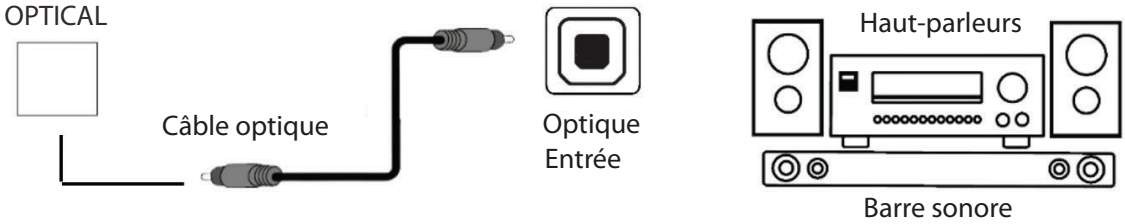

Connexion à Internet

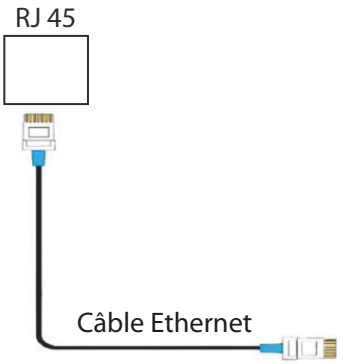

Vous devez vous connecter soit en LAN soit en Wi-Fi pour accéder à Internet.

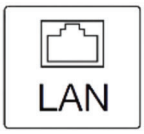

Port LAN sur le mur

Connexion d'un périphérique USB

Votre téléviseur prend en charge la lecture d'un large éventail de fichiers via une connexion USB.

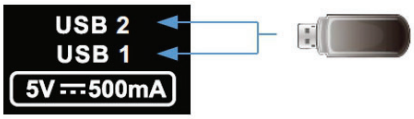

Insérez le périphérique USB contenant les images, le son ou les vidéos enregistrées dans le port USB 1 ou USB 2 du téléviseur.

Vous pouvez visualiser des photos ou mettre votre musique et vos vidéos en lecture à partir d'un périphérique de stockage USB connecté.
Formatage : Utilisez uniquement des périphériques de stockage USB formatés avec le système FAT32 fourni par le système d'exploitation Windows.

ALLUMER / ÉTEINDRE VOTRE TÉLÉVISEUR

Connectez le câble d'alimentation à la prise de courant après avoir effectué toutes les connexions physiques.
Le téléviseur entrera en mode veille et l'indicateur rouge s'allumera.

Pour allumer votre téléviseur, appuyez sur .L'indicateur lumineux s'éteindra.

Appuyez à nouveau sur et votre téléviseur entrera en mode de veille.

CONFIGURATION INITIALE

FR

La première fois que vous allumez le téléviseur, l'écran de configuration initiale apparaît, qui vous guide tout au long du processus de configuration initiale.
Suivez les instructions à l'écran pour terminer le processus de configuration initiale.

Choix d'une langue

Appuyez sur ∧/∨ de la télécommande pour sélectionner la langue, puis appuyez sur **OK** pour confirmer.

Vous voulez configurer rapidement votre téléviseur avec votre téléphone Android ? (Continuer / sauter)

Étapes :
1. Sur votre téléphone Android, ouvrez l'application « Google » préinstallée.
2. Tapez ou dites « Ok Google, configure mon appareil ».
3. Tapez le nom du modèle dans la liste.

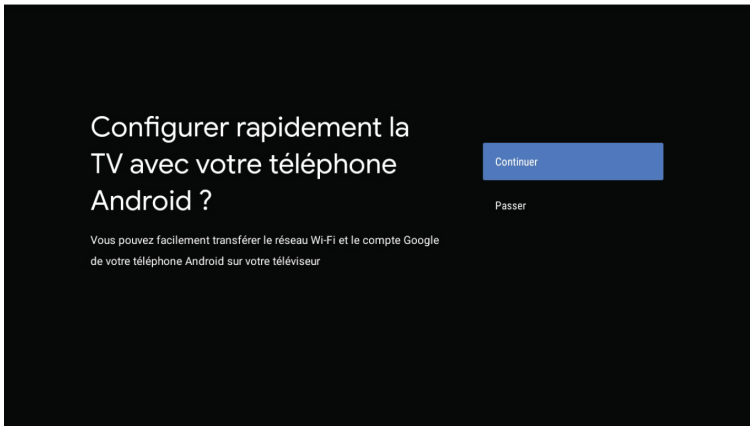

FR

Configuration du réseau

Sélectionnez « filaire » ou « sans fil » pour vous connecter à Internet.
Si vous sélectionnez « Sauter », cela peut être effectué dans la page d'accueil ou dans le menu des paramètres.

Connexion au compte Google

Connectez-vous pour obtenir de nouvelles applications, des recommandations, des films, l'assistant, et bien plus de Google.
Il existe deux façons de se connecter au compte Google :

Utilisez votre téléphone ou votre ordinateur :

1.Visitez le site androidtv.com/setup sur votre téléphone ou votre ordinateur. Assurez-vous que votre autre appareil est sur le même réseau Wi-Fi que votre téléviseur.
2.Entrez le code d'affichage sur votre téléphone ou votre ordinateur.

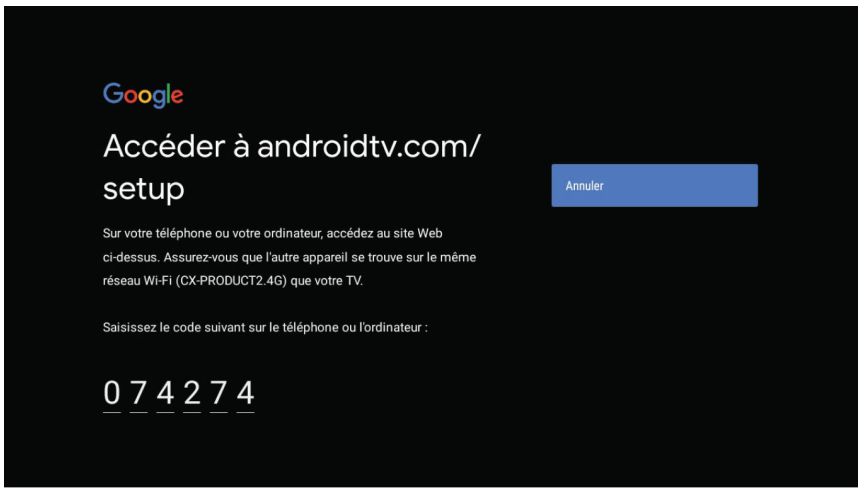

Utilisez votre télécommande :

Utilisez la télécommande pour saisir votre compte Google et votre mot de passe pour vous connecter à votre compte Google.

Paramètres Google

Au cours de ces étapes, vous allez configurer les conditions d'utilisation, la localisation, l'aide à l'amélioration d'Android, l'assistant Google et les fonctions Google supplémentaires.

Installations automatiques

Sélectionnez « Installer » ou « Désinstaller » les applications recommandées et les applications Google en utilisant ce processus.
Appuyez sur « Continuer » pour passer à la page de configuration suivante.

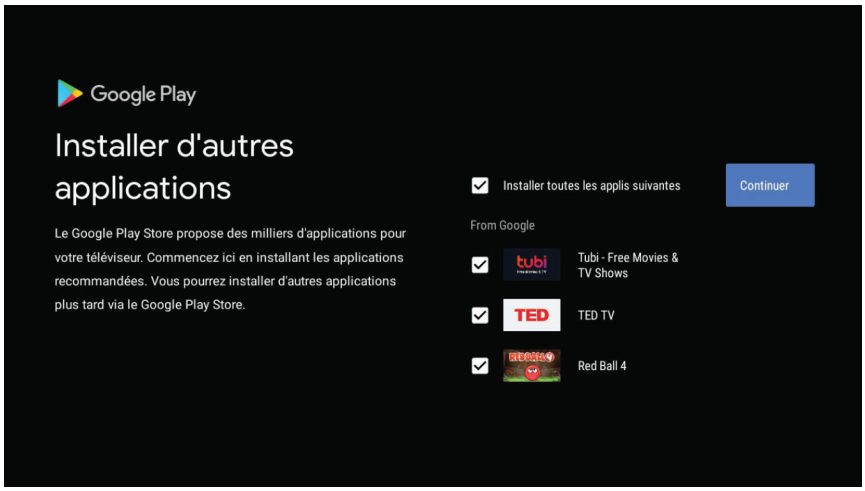

FR

Appariement de la télécommande Bluetooth

Appuyez simultanément sur les boutons ← et Volume − de la télé commande pour passer en mode de couplage Bluetooth.

–L'indicateur lumineux de la télécommande clignote.

Appuyez sur **OK** pour commencer l'appariement.

Appuyez sur ← de la télécommande pour sauter le mode d'appariement.

FR

Sélection du pays
Appuyez sur ∧/∨ de la télécommande pour sélectionner l'option du pays, puis appuyez sur **OK** pour confirmer.

Sélection du mode TV (Domicile / Magasin)
Le mode « Domicile » est optimisé pour une utilisation efficace de l'énergie à domicile.
Le mode « Magasin » est optimisé pour stocker des démonstrations avec des paramètres fixes.

Chromecast ™ intégré
Sélectionnez « Activer / Désactiver » pour rendre le Chromecast intégré disponible.

Réglage des chaînes de télévision
Sélectionnez Antenne / Câble / Satellite pour rechercher les chaînes de télévision.
Si vous sélectionnez « Sauter », la recherche de chaînes peut être effectuée dans le menu.

FR

Configuration terminée et politique de confidentialité

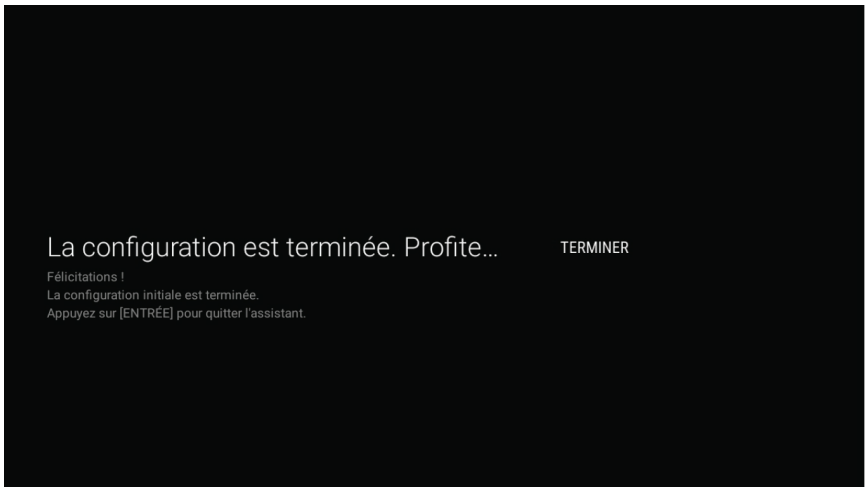

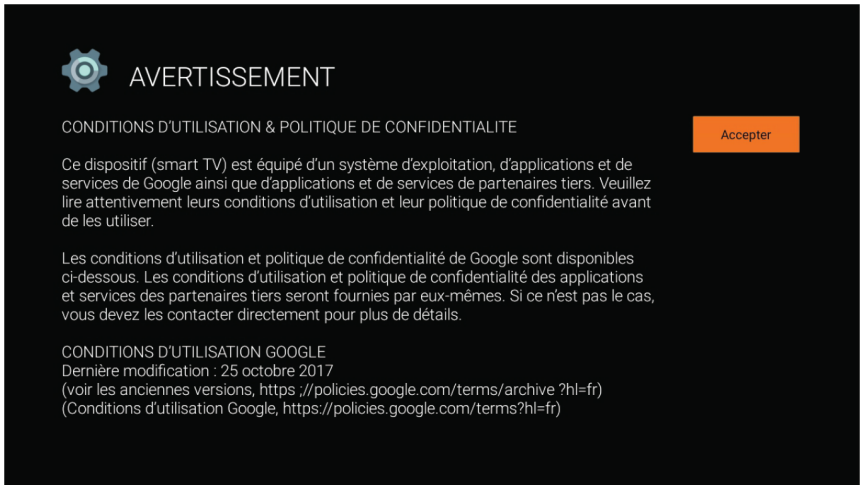

ACCÉDER À LA PAGE D'ACCUEIL

FR

Appuyez sur ⌂ de la télécommande pour afficher la page d'accueil de la TV Android
Appuyez sur ∧/∨/</> et **OK** pour accéder aux applications, fonctions ou paramètres souhaités.

Utilisez le clavier de Google pour effectuer des recherches sur les films, la télévision, etc.

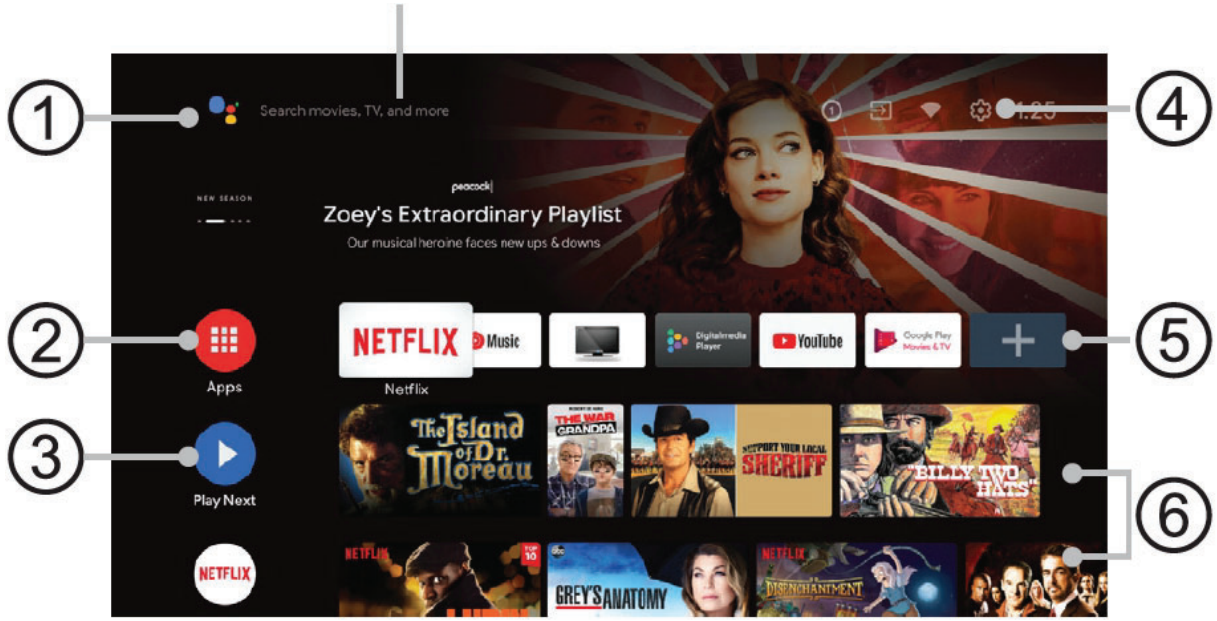

① Assistant Google
Utilisez votre voix pour rechercher des émissions, contrôler des appareils, etc.

② Applications
Pour afficher la liste des applications installées.

③ Lire la suite
Permet de voir des contenus tels que des programmes vidéo que vous n'avez pas fini de regarder, le prochain épisode ou nouvelles saisons de vos programmes préférés, et le contenu que vous avez ajouté à « Lire la suite ».

④ Notifications, entrées, réseau et Internet, paramètres

Icône	Description
③	Notifications : S'affiche lorsqu'il y a des notifications, par exemple en cas de problème de connexion. Le numéro indique le nombre de notifications.
	Entrées : Permet de changer le périphérique d'entrée connecté au téléviseur.
	Permet de configurer les paramètres du réseau.
	Permet de configurer les différents paramètres liés à la télévision.

⑤ Applications préférées
Pour afficher vos applications favorites. Sélectionnez + pour ajouter une application aux favoris.

⑥ Chaînes
Ici, vous pouvez regarder le contenu recommandé par les services de streaming vidéo.

PARAMÈTRES

Vous pouvez configurer les paramètres des fonctions de la TV Android, tels que le réseau, les comptes, les applications, les préférences de l'appareil, les télécommandes et les accessoires, etc.

1. Appuyez sur ⌂ de la télécommande pour afficher la page d'accueil de la TV Android.
2. Appuyez sur ∧/∨/</> pour déplacer le curseur ⚙ en haut à droite de l'écran et appuyez sur **OK** pour accéder au menu des paramètres.
3. Appuyez sur ∧/∨ pour sélectionner le sous menu, puis appuyez sur **OK** pour accéder à la liste des options.
4. Appuyez sur ← pour revenir au menu précédent.
5. Appuyez sur ⌂ pour fermer le menu des paramètres et revenir à la page d'accueil.

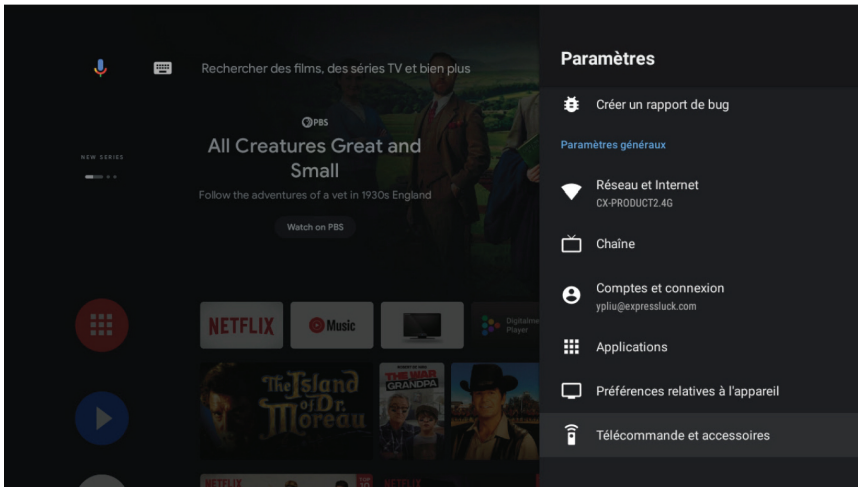

Réglages généraux

- **Réseau et Internet**
  Configurez les paramètres Wi-Fi et Ethernet. L'état du réseau est également affiché.
- **Chaîne**
  Appuyez sur ∧/∨ pour sélectionner le menu « Chaînes », puis appuyez sur ∧/∨ pour pour sélectionner « Contrôle parental » et appuyez sur **OK** pour accéder.

  REMARQUE : Veuillez vous assurer de ranger/enregistrer votre code PIN dans un endroit auquel vous pourrez accéder plus tard. En cas d'oubli du code PIN, vous devrez revenir aux paramètres d'usine en effaçant les données pour réinitialiser le code PIN.

  Appuyez sur ∧/∨ ou sur les touches numériques pour saisir votre code PIN.

FR

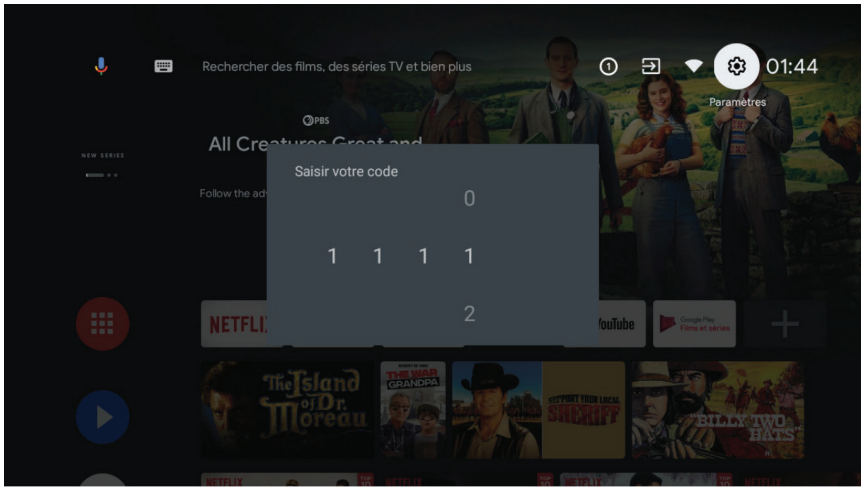

- **Comptes et connexion**
  Connectez-vous à votre compte Google pour tirer le meilleur parti de votre téléviseur.

- **Applications**
  Consultez la liste des applications récemment ouvertes, toutes les applications installées et les applications système. Vous pouvez également ajouter
  les autorisations pour les différentes applications, et configurer un accès spécial aux applications pour économiser l'énergie et le stockage, et plus encore.

- **Préférences de l'appareil**
  Définissez les préférences de la TV Android.
  Appuyez sur ∧/∨ pour sélectionner les éléments que vous souhaitez définir, puis appuyez sur **OK**.
  Pour revenir au menu précédent, appuyez sur ← . Pour quitter le menu, appuyez sur **EXIT.**

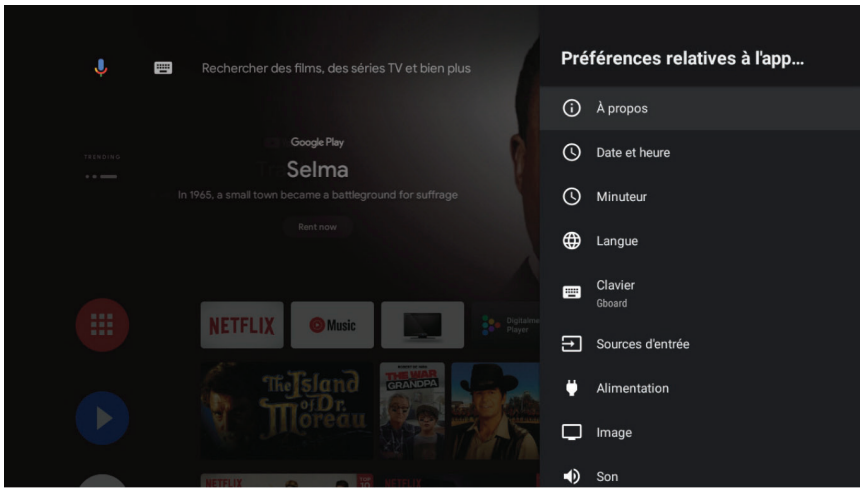

– Informations système
Recherchez les mises à jour du système et consultez les informations juridiques, les versions, etc.

- **Date et heure**
  Réglez la date et l'heure. Vous pouvez choisir de synchroniser automatiquement ou de régler manuellement la date et l'heure. Vous pouvez également définir le format 24 heures.

- **Minuteur**
  Vous pouvez régler manuellement le minuteur.

- **Langue**
  Sélectionnez une langue de menu. La langue de menu sélectionnée sera également définie comme langue de reconnaissance vocale.

- **Clavier**
  Vous permet de définir les options du clavier.

- **Entrées**
  Définissez le nom des entrées connectées (HDMI 1, HDM 2, HDMI 3 ou Composite). De plus, vous pouvez configurer les fonctions CEC.

- **Alimentation**
  Permet de régler le minuteur de mise en veille. Une fois la durée prédéfinie écoulée, le minuteur de mise en veille met le téléviseur en veille. Vous pouvez également régler l'heure d'extinction automatique si aucun signal n'est reçu pendant la durée spécifiée

- **Image**
  Permet de définir les éléments de l'image (luminosité, saturation des couleurs, etc.) selon vos préférences.

- **Audio**
  Permet de régler les éléments sonores (Style sonore, Balance, etc.) selon vos préférences.

- **Stockage**
  Permet de visualiser l'état d'utilisation de la mémoire, effacer les données, le cache et les valeurs par défaut, etc.

- **Écran d'accueil**
  Permet de personnaliser les chaînes, activer des prévisualisations vidéo et audio, réorganiser les applications et les jeux,
  et visualiser les licences open source pour la télévision Android à domicile et les services de base de la télévision Android.

- **Assistant Google**
  Configurez les paramètres de recherche Google, y compris la sélection des applications à inclure dans les résultats de recherche,
  l'activation du filtre SafeSearch, le blocage des mots offensants et l'affichage des autorisations et des licences open source.

– **Chromecast**
Permet d'afficher le numéro de version et les licences open source de Chromecast.

– **Économiseur d'écran**
Permet de configurer les paramètres de l'économiseur d'écran, notamment le mode de fonctionnement de l'économiseur d'écran, le temps d'inactivité après lequel l'économiseur d'écran sera activé, le temps d'inactivité après lequel l'appareil se mettra en veille, le minuteur de mise en veille ou l'activation immédiate de l'économiseur d'écran.

– **Localisation**
Pour définir si la fonction de localisation par Wi-Fi doit être activée et afficher la liste des applications qui ont requis récemment la localisation.

– **Utilisation et diagnostics**
Indiquez si vous souhaitez ou non envoyer automatiquement les informations de diagnostic à Google.

– **Accessibilité**
Pour configurer les légendes, les textes à contraste élevé et les raccourcis d'accessibilité, etc.

– **Redémarrage**
Redémarrez votre téléviseur.

• Télécommandes et accessoires
Pour recherchez des accessoires Bluetooth et les apparier à votre téléviseur. Vous pouvez configurer votre téléviseur pour le rendre visible à tous les appareils Bluetooth à proximité..

INSTALLATION / DÉPLACEMENT / DÉSINSTALLATION DE L'APPLICATION

Appuyez sur ∧/∨ pour sélectionner « Apps » sur la page d'accueil, puis appuyez sur **OK** pour y accéder. Sélectionnez « Obtenir plus d'applications » et saisissez le nom de l'application. Sélectionnez « Recherche » qui se trouve dans le coin supérieur droit de la page.

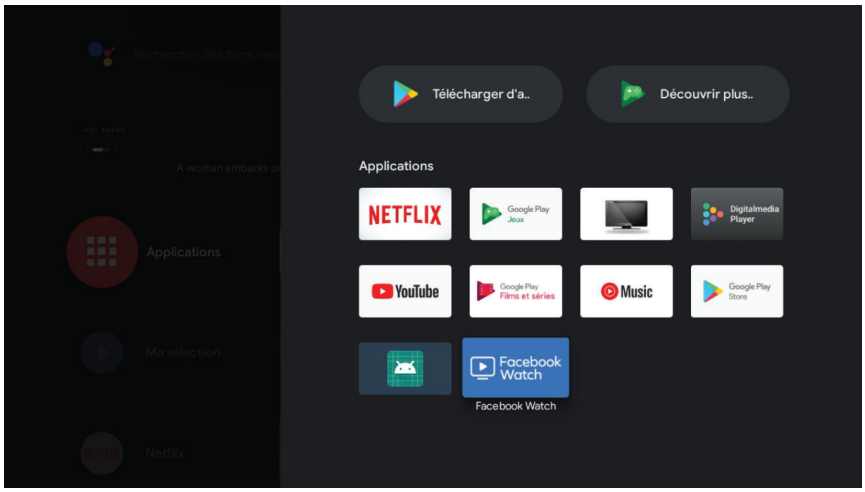

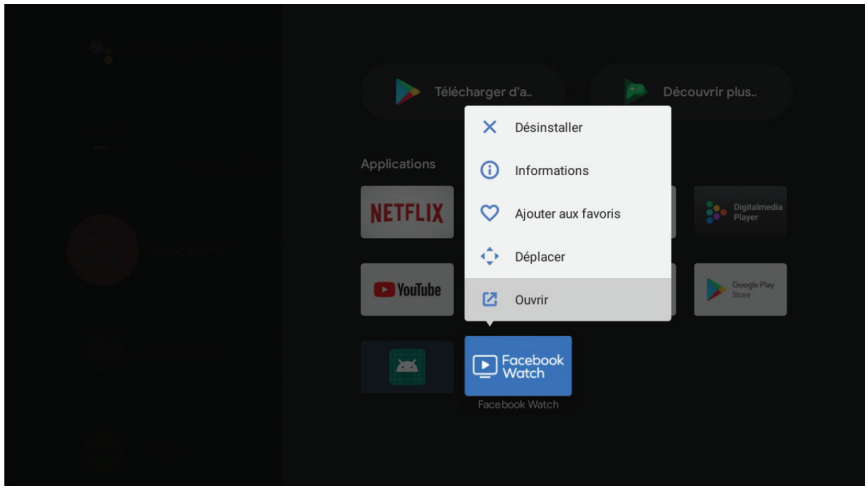

Exemple pour « Facebook »

Installer

Tapez « Facebook ». L'application « Facebook » apparaîtra dans la liste, puis appuyez sur **OK** pour le sélectionner. Sélectionnez « Installer ».

Déplacer

Sélectionnez « Facebook », maintenez enfoncé le bouton **OK** de la télécommande, puis appuyez sur ∧/∨ pour sélectionner « Déplacer ».

Appuyez sur ∧/∨/</> pour déplacer, puis appuyez sur **OK** pour confirmer.

Désinstaller

Sélectionnez « Facebook », maintenez enfoncé le bouton **OK** de la télécommande, puis appuyez sur ∧/∨ pour sélectionner « Désinstaller ».
Appuyez sur **OK** pour confirmer.

FR

RÉGLAGE DE LA SOURCE TV

Appuyez sur de la télécommande pour sélectionner « Live TV » sur la page d'accueil.

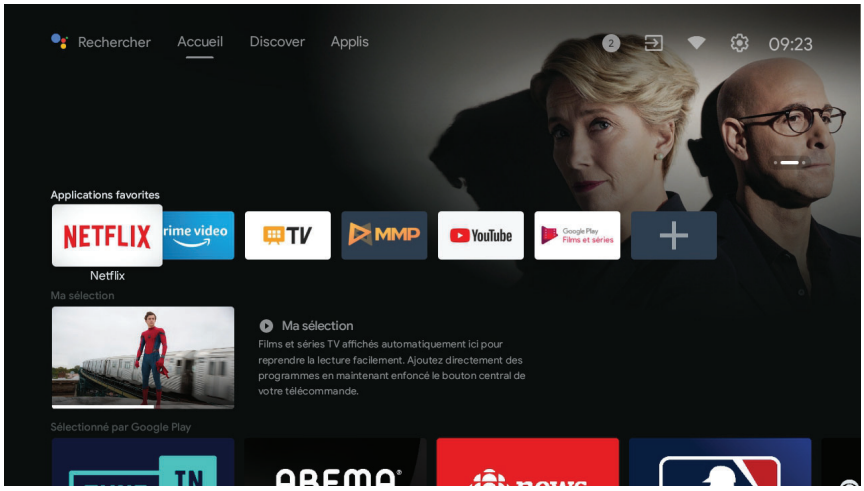

Appuyez sur de la télécommande.

Appuyez sur de la télécommande pour sélectionner « Chaînes », puis sélectionnez « Nouvelles chaînes disponibles » pour y accéder.

UTILISATION D'EPG (GUIDE ÉLECTRONIQUE DES PROGRAMMES)

EPG est un guide à l'écran disponible UNIQUEMENT pour les chaînes numériques. EPG vous permet de visualiser une liste des programmes numériques en cours de diffusion.

Pour accéder à l'EPG, appuyez sur **EPG** sur la télécommande et le menu du guide des programmes apparaîtra.
Vous pouvez utiliser ∧/∨/</> sur la télécommande pour parcourir les différents programmes.
Utilisez les boutons de couleur correspondants indiqués au bas de l'écran pour visualiser l'EPG.
REMARQUE : Lorsque vous parcourez les programmes, la chaîne en arrière-plan change en fonction des programmes visionnés.

	Bouton rouge (jour précédent) : Affiche les programmes du jour précédent.
	Bouton vert (jour suivant) : Affiche les programmes du jour suivant.
	Bouton jaune (voir les détails) : Affiche les informations détaillées des programmes sur plusieurs pages.
	Bouton bleu (Filtre par type) : Affiche la liste des types de programmes. Vous pouvez naviguer parmi les différents types et sous-types disponibles en utilisant ∧/∨/</> sur la télécommande. Sélectionnez un ou plusieurs types, puis appuyez sur **OK**. Après le filtrage, tous vos programmes TV numériques souhaités seront mis en surbrillance.

FR

FORMATS DE FICHIERS PRIS EN CHARGE

Formats vidéo pris en charge

Codec vidéo	Résolution	Débit binaire	Profil	Conteneur
MPEG1/2	1080P @ 60fps	MPEG1 40Mbps MPEG2 80Mbps	MP@HL	Flux de programme MPEG (.DAT, .VOB, .MPG, .MPEG)
				Flux de transport MPEG (.ts, .trp, .tp)
				MP4 (.mp4, .mov)
				3GPP (.3gpp, .3gp)
				AVI (.avi)
				MKV (.mkv)
				ASF (.asf)
MPEG4	1080P @ 60fps	40 Mbps	• Profil simple • Profil simple avancé @Niveau 5 • GMC n'est pas pris en charge	Flux de programmes MPEG (.MPG, .MPEG)
				MP4 (.mp4, .mov)
				3GPP (.3gpp, .3gp)
				AVI (.avi)
				MKV (.mkv)
				ASF (.asf)
XviD	1080P @ 60fps	40 Mbps	N/A	DivX (.divx)
				MP4 (.mp4, .mov)
				AVI (.avi)
				MKV (.mkv)
				ASF (.asf)
H.263	1080P @ 60fps	40 Mbps	N/A	MP4 (.mp4, .mov)
				3GPP (.3gpp, .3gp)
				AVI (.avi)
				MKV (.mkv)
H.264	1080P @ 60fps	62,5 Mbps	• Profil principal • Profil élevé @Niveau 4.2	FLV (.flv)
				MP4 (.mp4, .mov)
				3GPP (.3gpp, .3gp)
				Flux de transport MPEG (.ts, .trp, .tp)
				ASF (.asf)
				WMV (.wmv)
				AVI (.avi)
				MKV (.mkv)
HEVC/H.265	2048 x 1088 @60fps	50 Mbps	Profil principal (8 bits) / principal10 (10 bits), niveau élevé @Niveau 4.1	MP4 (.mp4, .mov)
				3GPP (.3gpp, .3gp)
				Flux de transport MPEG (.ts, .trp, .tp)
				MKV (.mkv)
MVC	1080P @30fps	62,5 Mbps	N/A	Flux de transport MPEG (.ts, .trp, .tp)
VC1	1080P @ 60fps	45 bps	• Profil élevé	Flux de transport MPEG

FR

			@Niveau 3 • Profil simple • Profil principal	(.MPG, .MPEG)
				Flux de transport MPEG (.ts, .trp, .tp)
				ASF (.asf)
				WMV (.wmv)
				AVI (.avi)
				MKV (.mkv)
Mouvement JPEG	640 x 480 @30fps	10 Mbps	N/A	AVI (.avi)
				3GPP (.3gpp, .3gp)
				MP4 (.mp4, .mov)
				MKV (.mkv)
				ASF (.asf)
VP8	1080P @ 60fps	50 Mbps	N/A	MKV (.mkv)
				WebM (.webm)
VP9	2048 x 1088 @60fps	30 Mbps	Profil 0/2	MKV (.mkv)
				WebM (.webm)

Formats audio pris en charge				
Codec audio	**Taux d'échantillonnage**	**Chaîne**	**Débit binaire**	**Conteneur**
MPEG1/2 Couche 1	16 KHz ~ 48 KHz	Jusqu'à 2	32 Kbps ~ 448 Kbps	FILM :
				AVI (.avi)
				ASF (.asf)
				DivX (.divx)
				Matroska (.mkv)
				Flux de transport MPEG (.ts, .trp, .tp)
				Flux de programmes MPEG (.DAT, .VOB, .MPG, .MPEG)
				MUSIQUE :
				MP3 (.mp3)
				WAV (.wav)
MPEG1/2 Couche 2	16 KHz ~ 48 KHz	Jusqu'à 2	8 Kbps ~ 384 Kbps	FILM :
				AVI (.avi)
				ASF (.asf)
				DivX (.divx)
				Matroska (.mkv)
				Flux de transport MPEG (.ts, .trp, .tp)
				Flux de programmes MPEG (.DAT, .VOB, .MPG, .MPEG)
				MUSIQUE :
				MP3 (.mp3)
				WAV (.wav)
MPEG1/2/2.5, Couche 3	8 KHz ~ 48 KHz	Jusqu'à 2	8 Kbps ~ 320 Kbps	FILM :
				AVI (.avi)

				ASF (.asf)
				DivX (.divx)
				Matroska (.mkv)
				3GPP (.3gpp, .3gp)
				MP4 (.mp4, .mov)
				Flux de transport MPEG (.ts, .trp, .tp)
				Flux de programmes MPEG (.DAT, .VOB, .MPG, .MPEG)
				FLV (.flv)
				SWF (.swf)
				MUSIQUE :
				MP3 (.mp3)
				WAV (.wav)
				MP4 (.m4a)
AC3	32 KHz, 44,1 KHz, 48 KHz	Jusqu'à 5.1	32 Kbps ~ 640 Kbps	FILM :
				AVI (.avi)
				Matroska (.mkv)
				3GPP (.3gpp, .3gp)
				MP4 (.mp4, .mov)
				Flux de transport MPEG (.ts, .trp, .tp)
				Flux de programmes MPEG (.DAT, .VOB, .MPG, .MPEG)
				MUSIQUE :
				AC3 (.ac3)
				MP4 (.m4a)
EAC3	32 KHz, 44,1 KHz, 48 KHz	Jusqu'à 5.1	32 Kbps ~ 6 Mbps	FILM :
				3GPP (.3gpp, .3gp)
				MP4 (.mp4, .mov)
				Flux de transport MPEG (.ts, .trp, .tp)
				Flux de programmes MPEG (.DAT, .VOB, .MPG, .MPEG)
				MUSIQUE :
				EAC3 (.ec3)
				MP4 (.m4a)
AAC, HEAAC	8 KHz ~ 48 KHz	Jusqu'à 5.1	AAC-LC 12 kbps~ 576 kbps V1 6 kbps ~ 288 kbps V2 : 3 kbps ~ 144 kbp	FILM :
				AVI (.avi)
				Matroska (.mkv)
				DivX (.divx)
				3GPP (.3gpp, .3gp)
				MP4 (.mp4, .mov)
				Flux de transport MPEG (.ts, .trp, .tp)
				Flux de programmes MPEG (.DAT, .VOB, .MPG, .MPEG)
				FLV (.flv)
				RM (.rm, .rmvb)

				MUSIQUE :
				AAC (.aac)
				MP4 (.m4a)
VORBIS	jusqu'à 48 KHz	Jusqu'à 2	N/A	FILM :
				Matroska (.mkv)
				WebM (.webm)
				3GPP (.3gpp, .3gp)
				MP4 (.mp4, .mov)
				MUSIQUE :
				MP4 (.m4a)
				OGG (.ogg)
LPCM	8 KHz ~ 48 KHz	Mono, Stéréo, 5.1	64 Kbps ~ 1.5 Mbps	FILM :
				AVI (.avi)
				Matroska (.mkv)
				3GPP (.3gpp, .3gp)
				MP4 (.mp4, .mov)
				Flux de transport MPEG (.ts, .trp, .tp)
				Flux de programmes MPEG (.DAT, .VOB, .MPG, .MPEG)
				MUSIQUE :
				WAV (.wav)
				MP4 (.m4a)
FLAC	8 KHz ~ 96 KHz	Jusqu'à 7.1	< 1,6 Mbps	Matroska (.mkv, .mka)
				FLAC(.flac)

Formats d'image pris en charge			
Image	**Photo**	**Résolution recommandée (largeur x hauteur)**	**Remarque**
JPEG	Ligne de base	15360 x 8640 (1920 x 8 x 1080 x 8)	La limitation de la résolution maximale dépend de la taille de la DRAM.
	Progressif	1024 x 768	
PNG	Non entrelacé	9600 x 6400	La limitation de la résolution maximale dépend de la taille de la DRAM.
	entrelacé	1200 x 800	
BMP		9600 x 6400	La limitation de la résolution maximale dépend de la taille de la DRAM.
GIF		6400 x 4800 (800 x 8 x 600 x 8)	La limitation de la résolution maximale dépend de la taille de la DRAM.

Formats des fichiers de sous-titres		
Sous-titres internes		
Extension de fichier	**Conteneur**	**Codec de sous-titres**
dat, mpg, mpeg, vob	MPG, MPEG	Sous-titres DVD
ts, trp, tp	TS	Sous-titres DVD
mp4	MP4	Sous-titres DVD Texte brut UTF-8
mkv	MKV	ASS SSA Texte brut UTF-8 VobSub Sous-titres DVD
divx, avi	AVI (1.0, 2.0), DMF0,1,2	XSUB XSUB+

Sous-titres externes		
Extension de fichier	**Analyseur de sous-titres**	**Remarque**
.srt	SubRip	
.ssa/ .ass	SubStation Alpha	
.smi	SAMI	
.sub	SubViewer MicroDVD DVDSubtitleSystem SubIdx (VobSub)	SubViewer 1.0 & 2.0 uniquement
.txt	TMPlayer	

FR

MISE À JOUR DU LOGICIEL

Votre téléviseur est capable de trouver et de mettre à jour les logiciels automatiquement.
Pour effectuer la mise à jour du logiciel, assurez-vous que votre téléviseur est connecté à Internet via un réseau câblé ou sans fil.

Lorsque vous accédez à la page d'accueil du téléviseur en appuyant sur la touche ⌂ de la télécommande, votre téléviseur vérifie automatiquement la mise à jour.
Si vous souhaitez mettre à jour le logiciel, vous pouvez sélectionner Détails > Télécharger, puis l'écran du téléviseur affichera la progression du téléchargement et du redémarrage.Lorsque la mise à jour du logiciel est installée, votre téléviseur dispose de la nouvelle version du logiciel.

Les utilisateurs peuvent également vérifier eux-mêmes si la mise à jour du logiciel est disponible ou non, par le biais de À PROPOS dans le menu des paramètres.

SPÉCIFICATIONS

FR

Diffusion TV	PAL, SECAM,NTSC BG, DK, I, L/L
Réception des chaînes	ATV (48.25MHz ~ 863.25MHz)
Nombre de chaînes préréglées	ATV MAX: 99
Indicateur de chaîne	Affichage sur l'écran
Entrée d'antenne RF	75 Ohm
Tension de fonctionnement	AC 100-240V~ 50/60Hz (~ symbole du courant alternatif)
Puissance nominale d'entrée	100W
Sortie USB	5V ⎓ 500mA (⎓ direct current symbol)
Puissance de sortie audio (WRMS.) (10% THD)	2 x 8 W
Dimensions P x L x H (avec pied)	231 x 1111 x 688 mm
Poids (avec pied)	8,9 kg
Dimensions P x L x H (sans pied)	231 x 1111 x 642,7 mm
Poids (sans pied)	8,5 kg
Température ambiante	Utilisation : 0 °C ~ 45 °C Entreposage : -10°C ~ 60°C
Taux d'humidité de fonctionnement	Humidité relative inférieure à 80 %
Mise en veille	Après 4 heures

Réception numérique

Plage de réception		DVBT :VHF (50MHz ~ 230MHz) UHF (474MHz ~ 862MHz) DVBC : 40MHz ~ 898MHz DVBS : 950MHz – 2150MHz
Impédance d'entrée		75 Ω
Bande passante du canal		7 MHz/ 8 MHz
Modulation	DVB-T	COFDM 2K/8K QPSK,16QAM,64QAM
	DVB-C	16QAM, 32QAM, 64QAM, 128QAM, 256QAM
Système vidéo		MPEG-2 vidéo MP@HL et niveau HD, H.265
Système audio		MPEG-1 couche ½
Fonctions de base		EPG, Sous-titres, LCN,TÉLÉTEXTE (Europe)
Nombre maximal de chaînes mémorisables		700 (DVB-T+DVB-C) 3500 (DVB-S/S2)

Spécifications techniques de Bluetooth	
Fréquence de fonctionnement	2402,0 ~ 2480,0 MHz
Puissance de sortie maximale	8,84 dBm (EIRP)

Spécifications techniques de Bluetooth basse consommation	
Fréquence de fonctionnement	2402,0 ~ 2480,0 MHz
Puissance de sortie maximale	3,97 dBm (EIRP)

Spécifications techniques pour 2.4G Wi-Fi	
Fréquence de fonctionnement	2412MHz -2472MHz pour 11b/g/n(HT20) 2422MHz -2462MHz pour 11n(HT40)
Puissance de sortie maximale	17,52 dBm (EIRP)

Spécifications techniques pour 5G Wi-Fi (802.11 a/n/ac)	
Fréquence de fonctionnement	5180 MHz ~ 5240 MHZ
Puissance de sortie maximale	17,29 dBm (EIRP)

	BE	BG	CZ	DK	DE	EE	IE	EL	ES	FR
	HR	IT	CY	LV	LT	LU	HU	MT	NL	AT
	PL	PT	RO	SI	SK	FI	SE	UKNI		

Les équipements radio seront soumis à certaines restrictions lorsqu'ils seront mis sur les marchés en Belgique (BE), Bulgarie (BG), République tchèque (CZ), Danemark (DK), Allemagne (DE), Estonie (EE), Irlande (IE), Grèce (EL), Espagne (ES), France (FR), Croatie (HR), Italie (IT), Chypre (CY), Lettonie (LV), Lituanie (LT), Luxembourg (LU), Hongrie (HU), Malte (MT), Pays-Bas (NL), Autriche (AT), Pologne (PL), Portugal (PT), Roumanie (RO), Slovénie (SI), Slovaquie (SK), Finlande (FI), Suède (SE) et Irlande du Nord (UKNI).

L'usage de la bande de fréquence 5150-5350 MHz est autorisé uniquement à l'intérieur des bâtiments.

FICHE D'INFORMATION SUR LE PRODUIT

Paramètre	Valeur et précision du paramètre			Unité
Nom du fournisseur ou marque commerciale	JVC			
Adresse du fournisseur	Etablissements Darty & fils ©, 9 Rue des Bateaux-Lavoirs, 94200 Ivry-sur-Seine, France			
Référence du modèle	LT-50FA120			
Classe d'efficacité énergétique pour la gamme dynamique standard (SDR)	E			
Puissance appelée en mode marche pour la gamme dynamique standard (SDR)	54			W
Classe d'efficacité énergétique (HDR)	F			
Puissance appelée en mode marche pour la haute gamme dynamique (HDR), le cas échéant	55			W
Puissance appelée en mode arrêt, le cas échéant	n.a.			W
Puissance appelée en mode veille, le cas échéant	0,4			W
Puissance appelée en mode veille avec maintien de la connexion au réseau, le cas échéant	n.a.			W
Catégorie de dispositif d'affichage électronique	téléviseur			
Rapport de taille	16	:	9	entier
Résolution de l'écran (pixels) Pixels horizontaux et verticaux	3840	x	2160	pixels
Diagonale de l'écran	126			cm
Diagonale de l'écran	50			pouces
Surface visible de l'écran	67,5			dm^2
Technologie d'affichage utilisée	LED LCD			
Réglage automatique de la luminosité (ABC) disponible	NON			
Capteur de reconnaissance vocale disponible	NON			
Capteur de présence disponible	NON			

Taux de fréquence de rafraîchissement de l'image (par défaut)	60	Hz
Disponibilité minimale garantie des mises à jour du logiciel et du micrologiciel (à compter de la date de fin de mise sur le marché)	8	Années
Disponibilité minimale garantie des mises à jour du logiciel et du micrologiciel (à compter de la date de fin de mise sur le marché)	7	Années
Assistance produit minimale garantie	7	Années
Durée minimale de la garantie offerte par le fournisseur	2	Années
Type d'alimentation	Interne	

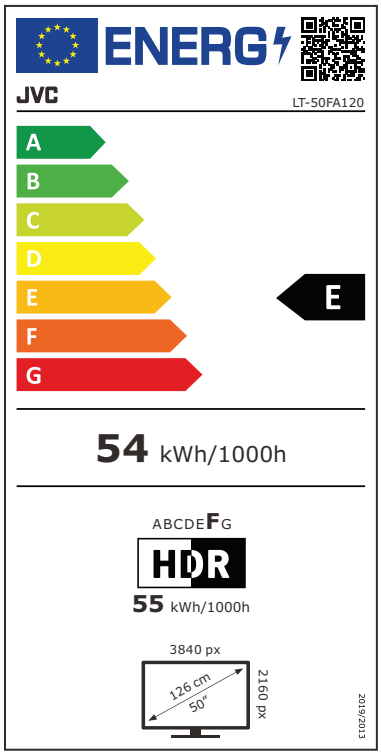

GUIDE DE DÉPANNAGE

Problème	Solution possible
Pas d'alimentation	• Vérifiez que la fiche électrique est solidement insérée dans la prise secteur. • Vérifiez que l'appareil est sous tension électrique.
Signal mal reçu	• Des images doubles ou fantômes peuvent apparaître sur votre téléviseur s'il y a de hauts bâtiments ou des montagnes à proximité de l'endroit où vous vous trouvez. Vous pouvez ajuster l'image par une opération manuelle ou ajuster la direction de l'antenne externe. • Si vous utilisez une antenne intérieure, la réception du signal peut être plus difficile dans certaines circonstances. Ajustez la direction de l'antenne pour une réception optimale. Si cela n'améliore pas la réception, vous devrez peut-être passer à une antenne externe.

<table>
<tr><td>Il n'y a pas d'image</td><td>• Vérifiez si l'antenne est correctement connectée à votre téléviseur.
• Regardez les autres chaînes pour voir si le problème persiste.</td></tr>
<tr><td>La vidéo apparaît sans son.</td><td>• Essayez d'augmenter le volume
• Vérifiez si le son du téléviseur est coupé.</td></tr>
<tr><td>Le son est présent, mais la vidéo n'apparaît pas ou est décolorée.</td><td>Essayez de régler le contraste et la luminosité.</td></tr>
<tr><td>Le bruit statique affecte la qualité de la vidéo et du son.</td><td>Vérifiez si l'antenne est correctement connectée au téléviseur.</td></tr>
<tr><td>Lignes brisées sur l'écran</td><td>Les appareils électriques tels que les sèche-cheveux ou les aspirateurs, etc. peuvent interférer avec le téléviseur. Éteignez ces appareils.</td></tr>
<tr><td>La télécommande ne fonctionne pas.</td><td>• Vérifiez si le téléviseur n'est pas allumé.
• Vérifiez que les piles de la télécommande sont correctement insérées.
• Vérifiez s'il n'y a pas d'obstacles entre le capteur des signaux du téléviseur et la télécommande. Retirez-les si nécessaire.
• Si les piles sont usées, changez-les par deux piles neuves du même type.</td></tr>
<tr><td>Que faire en cas de mauvaise qualité d'image lors de la transmission d'un signal DVI entrant ?</td><td>Lorsque vous utilisez votre téléviseur comme écran d'ordinateur, vous pouvez utiliser le câble de conversion suivant (non fourni) pour brancher l'ordinateur à la sortie DVI ou VGA du téléviseur. Dans ce cas de figure, le signal DVI est transmis à votre téléviseur.
Câble de conversion DVI vers HDMI, VGA vers HDMI, par exemple.

Si la qualité d'image est mauvaise, comme ci-dessous par exemple, veuillez suivre les étapes suivantes.
 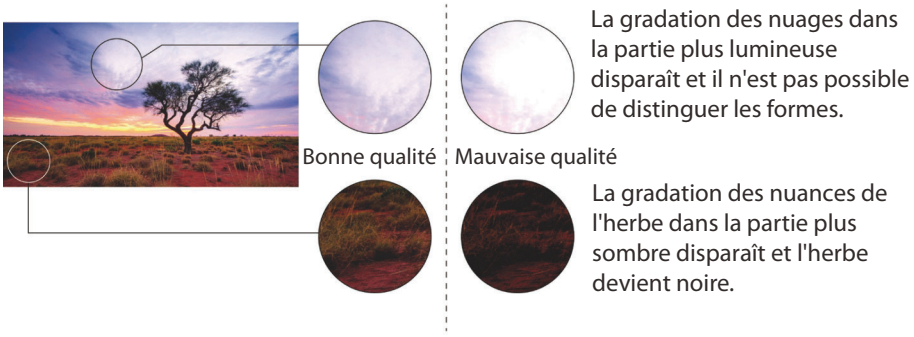

1. Conservez le type de signal d'entrée sélectionné et débranchez le câble pour qu'aucun signal (no signal) s'affiche à l'écran du téléviseur.
2. Entrez dans le menu des options et sélectionnez Device Preferences (Préférences de l'appareil) -> Picture (Image) -> Advanced Video (Options vidéo avancées) -> HDMI RGB Range (Gamme RGB HDMI).
3. Changez le paramètre de la gamme de couleurs RGB pour HDMI de Auto (par défaut) à Full (Complète).
4. Branchez à nouveau le câble à l'ordinateur et vérifiez la qualité de l'image.</td></tr>
</table>

FR

MISE AU REBUT

Nous sommes des revendeurs responsables et nous respectons l'environnement. Nous vous encourageons à respecter les procédures de mise au rebut correcte de votre produit, des éléments d'emballage et, si applicable, des accessoires et des piles.
Cela aide à préserver les ressources naturelles et à garantir que les matériaux sont recyclés d'une manière non dangereuse pour la santé et l'environnement.
Vous devez respecter les lois et réglementations concernant la mise au rebut. Les produits électriques et les piles usagées doivent être mis au rebut séparément des ordures ménagères quand ils sont en fin de vie.
Contactez le magasin d'achat du produit et votre municipalité pour obtenir des informations sur la mise au rebut et le recyclage.
Les piles doivent être mises au rebut dans un point de recyclage local.

FR

Hotline Darty France
Quels que soient votre panne et le lieu d'achat de votre produit en France, avant de vous déplacer en magasin Darty, appelez le 0 978 970 970 (prix d'un appel local) 7j/7 et 24h/24.

Hotline Vanden Borre
Le service après-vente est joignable au +32 2 334 00 00, du lundi au samedi de 8h à 18h.

Hotline Fnac France
Quels que soient votre panne et le lieu d'achat de votre produit en France,
avant de vous déplacer en magasin Fnac, appelez le 0 969 324 334 du lundi au samedi (8h30-21h00) et le dimanche et jours fériés (10h00-18h00).
(prix d'un appel local)

En raison des mises au point et améliorations constamment apportées à nos produits, de petites incohérences peuvent apparaître dans le mode d'emploi. Veuillez nous excuser pour la gêne occasionnée.

Etablissements Darty & fils ©,
9 Rue des Bateaux-Lavoirs, 94200 Ivry-sur-Seine, France 23/08/2022

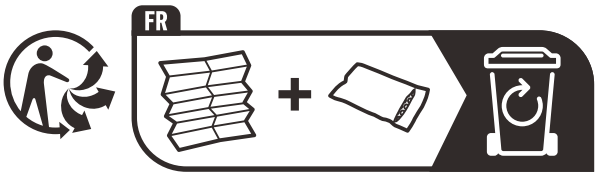

INHOUDSOPGAVE

LICENTIE-INFORMATIE 34
BELANGRIJKE VEILIGHEIDSVOORSCHRIFTEN 34
MONTAGE 37
OVERZICHT 38
AANSLUITING 40
UW TELEVISIE AAN-/UITZETTEN 43
INITIËLE CONFIGURATIE 43
TOEGANG TOT STARTPAGINA KRIJGEN 48
INSTELLINGEN 49
APP INSTALLEREN/VERPLAATSEN/INSTALLATIE ONGEDAAN MAKEN 53
TV-BRON INSTELLING 54
EPG GEBRUIKEN (ELEKTRONISCHE PROGRAMMAGIDS) 54
ONDERSTEUNDE BESTANDSFORMATEN 55
SOFTWARE UPDATE 59
SPECIFICATIES 60
PRODUCTINFORMATIEBLAD 61
PROBLEEMOPLOSSING 62
VERWIJDERING 64

Dit product wordt exclusief geproduceerd, gedistribueerd, onderhouden en gegarandeerd door Etablissements DARTY et Fils.
"JVC" is het handelsmerk van JVCKENWOOD Corporation, door Etablissements DARTY et Fils onder licentie gebruikt.

[Europese Unie]

Beste klant,
Dit apparaat is in overeenstemming met de geldende Europese richtlijnen en normen inzake elektromagnetische compatibiliteit en elektrische veiligheid.

Etablissements Darty & fils ©, 9 Rue des Bateaux-Lavoirs, 94200 Ivry-sur-Seine, France

LICENTIE-INFORMATIE

- DVB en het DVB logo zijn handelsmerken van het DVB project.
- De gebruikte handelsmerken HDMI en HDMI High-Definition Multimedia Interface, en het HDMI logo zijn handelsmerken of geregistreerde handelsmerken van HDMI Licensing Administrator, Inc. in de Verenigde Staten en andere landen.
- Vervaardigd onder licentie van Dolby Laboratories.
  Dolby, Dolby Audio en het double-D symbool zijn handelsmerken van Dolby Laboratories Licensing Corporation.
- Google, Google Play, Chromecast, YouTube, Android TV en andere verwante merken en logo's zijn handelsmerken van Google LLC.
- Netflix is een geregistreerd handelsmerk van Netflix, Inc.
- Het Bluetooth® woordmerk en de logo's zijn geregistreerde handelsmerken die eigendom zijn van Bluetooth SIG,Inc. en elk gebruik van deze markeringen wordt door Express Luck Technology Ltd. onder licentie gebruikt. Andere handelsmerken en handelsnamen zijn eigendom van hun respectievelijke eigenaren.

BELANGRIJKE VEILIGHEIDSVOORSCHRIFTEN

LEES DE VOLGENDE INSTRUCTIES AANDACHTIG DOOR ALVORENS HET APPARAAT TE GEBRUIKEN EN BEWAAR DEZE GEBRUIKSAANWIJZING VOOR LATERE RAADPLEGING.

- **Ventilatie:** Laat minstens een ruimte van 10 cm rond het product vrij.
- Belemmer de ventilatie niet door het afdekken van de ventilatiegaten met voorwerpen zoals een krant, tafelkleed, gordijn, etc.
- Plaats geen bronnen met open vlam, zoals een aangestoken kaars, op het apparaat.
- Stel het apparaat niet bloot aan druppelend of spattend water en plaats geen met vloeistof gevulde voorwerpen zoals vazen op het apparaat.
- Wanneer de stekker of een verlengsnoer als stroomonderbreker wordt gebruikt, moet deze stroomonderbreker gemakkelijk te bedienen zijn.
- Om het milieu te beschermen, maak gebruik van de lokale recyclingvoorzieningen voor het afvoeren van gebruikte batterijen.
- Stel batterijen (accu's of geïnstalleerde batterijen) nooit bloot aan overmatige warmte zoals zonlicht, vuur, etc.
- Let op de milieuaspecten bij de verwijdering van batterijen. Gooi geen gebruikte batterijen in de vuilnisbak. Neem contact op met uw handelaar om het milieu te beschermen.

- Gooi de batterij niet in het vuur of een warme oven, open de batterij niet en stel de batterij niet bloot aan overmatige warmte zoals zonlicht, vuur of dergelijke om gevaar voor explosie te vermijden.
- Een batterij in een omgeving met een zeer hoge temperatuur kan leiden tot een explosie of lekkage van brandbare vloeistof of gas.
- Een batterij aan een zeer lage luchtdruk blootstellen kan leiden tot een explosie of lekkage van brandbare vloeistof of gas.
- Gebruik geen verschillende soorten batterijen of oude met nieuwe batterijen door elkaar.
- Plaats de batterij volgens de juiste polariteit.
- Haal gebruikte batterijen uit het apparaat.
- De voedingsklemmen mogen niet kortgesloten worden.
- Om een mogelijke hoge geluidsdruk en het risico op gehoorbeschadiging te vermijden, luister niet gedurende een langere tijd op een hoog volume.

Plaats een televisietoestel nooit in een onstabiele locatie.
Het televisietoestel kan omvallen, wat tot ernstig persoonlijk letsel of de dood kan leiden. Vele ongevallen, in het bijzonder met kinderen, kunnen worden vermeden door enkele eenvoudige voorzorgsmaatregelen te nemen, waaronder:

- Gebruik alleen kasten en standers die door de fabrikant van de televisie zijn aanbevolen.
- Gebruik alleen meubilair die de televisie op een veilige manier kan ondersteunen.
- Zorg dat de televisie niet over de rand van het ondersteunend meubilair hangt.
- Plaats de televisie niet op hoog meubelstuk (zoals een kast of boekenrek) zonder zowel het meubelstuk als de televisie stevig aan een gepaste steun vast te maken.
- Zorg dat er zich geen doek of een ander materiaal tussen de televisie en het ondersteunend meubilair bevindt.
- Licht kinderen in over de gevaren van het klimmen op meubilair om de televisie of de afstandsbediening te bereiken.

Als u uw bestaande televisietoestel behoudt en naar een andere plaats brengt, houd rekening met dezelfde voorzorgsmaatregelen die hierboven zijn vermeld.

- Gebruik dit toestel niet in de buurt van water.
- Maak het apparaat alleen schoon met een droge doek .
- Installeer het apparaat niet in de buurt van warmtebronnen zoals radiatoren, warmteafvoeren, kachels of andere warmteproducerende apparaten (inclusief versterkers).
- Bescherm de kabel tegen knikken, vooral bij de stekker, het stopcontact en het punt waar de kabel uit het apparaat komt, en zorg dat er niet over de kabel gelopen kan worden.
- Haal de stekker uit het stopcontact bij bliksem of als u het apparaat gedurende een lange periode niet zult gebruiken.

CE	Dit symbool geeft aan dat het apparaat in overeenstemming is met de Europese richtlijn inzake radioapparatuur. De letters 'CE' geven aan dat de producten die in de Europese Economische Ruimte (EER) worden verkocht voldoen aan de strenge vereisten inzake veiligheid, gezondheid en milieubescherming.
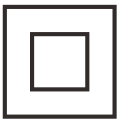	Klasse II toestel: Identificeren van apparatuur die voldoet aan de veiligheidsvoorschriften die zijn voorgeschreven voor klasse II apparatuur overeenkomstig IEC 61140. Dit symbool geeft aan dat een veilige aansluiting op een elektrische aarding niet nodig is.

NL

CAUTION

RISK OF ELECTRIC SHOCK
DO NOT OPEN

OPGELET: OM HET RISICO OP ELEKTRISCHE SCHOKKEN TE BEPERKEN, VERWIJDER
HET DEKSEL (OF ACHTERZIJDE) NIET. GEEN ENKEL ONDERDEEL KAN DOOR DE GEBRUIKER WORDEN
VERVANGEN. LAAT REPARATIEWERKZAAMHEDEN OVER AAN DAARTOE BEVOEGDE PERSONEN.

Het uitroepteken in een gelijkzijdige driehoek is bedoeld om de gebruiker te wijzen op de aanwezigheid van belangrijke bedieningsinstructies in de documentatie die met het apparaat is meegeleverd.

Het bliksemschichtsymbool in een gelijkzijdige driehoek is bedoeld om de gebruiker te wijzen op de aanwezigheid van ongeïsoleerde, “gevaarlijke spanning" in de behuizing van het product, die sterk genoeg kan zijn om een gevaar voor elektrocutie bij personen te vormen.

NL

MONTAGE

De voetstuk installeren

Leg het televisietoestel met de voorkant omlaag op een zacht en vlak oppervlak om beschadiging aan het scherm te vermijden.

Maak de voetstuk vast aan de onderkant van de TV met de inbegrepen schroeven.

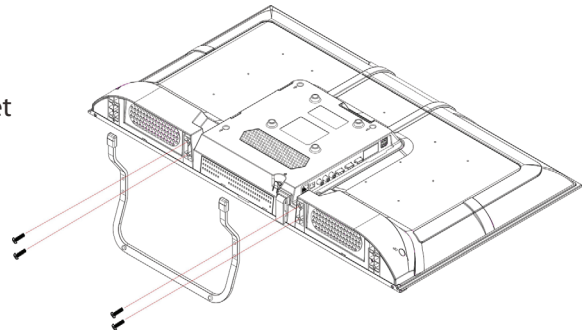

Wandmontage

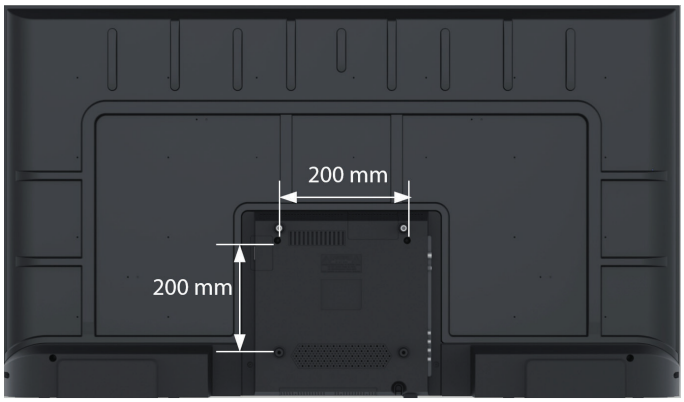

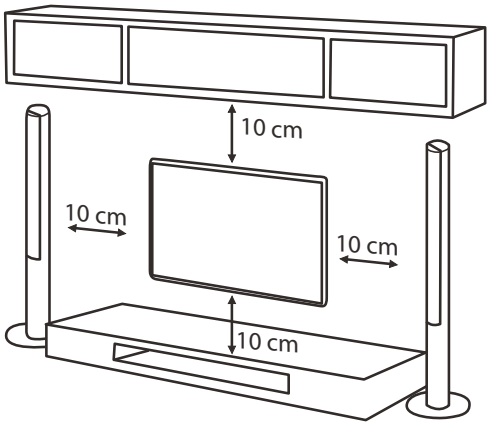

Gatenpatroon voor muurmontage VESA (mm)	200 x 200
Boutmaat voor muurmontage (mm)	M6 x 10

- De TV kan aan een muur worden bevestigd met een 200 mm x 200 mm VESA-montageset (wordt afzonderlijk verkocht).
- Plaats het televisiescherm met de voorkant omlaag op een veilig en zacht oppervlak. Verwijder de voetstukken in geval deze reeds zijn aangebracht.
- Monteer de TV overeenkomstig de gebruiksaanwijzing die met de montageset is meegeleverd. Let op voor elektrische kabels, gas- en waterleidingen in de muur.
- Om de installatie te voltooien, neem contact op met de winkel waar u de TV hebt gekocht.

NL

NL

Achteraanzicht

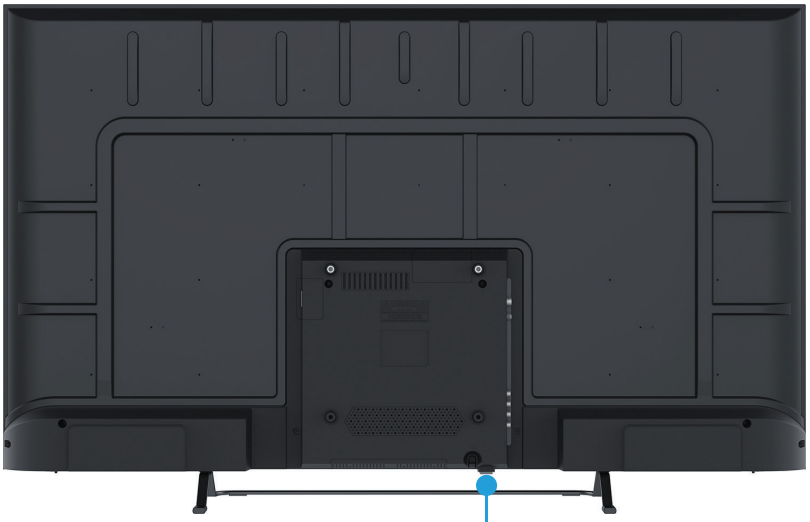

Aan/Stand-by knop

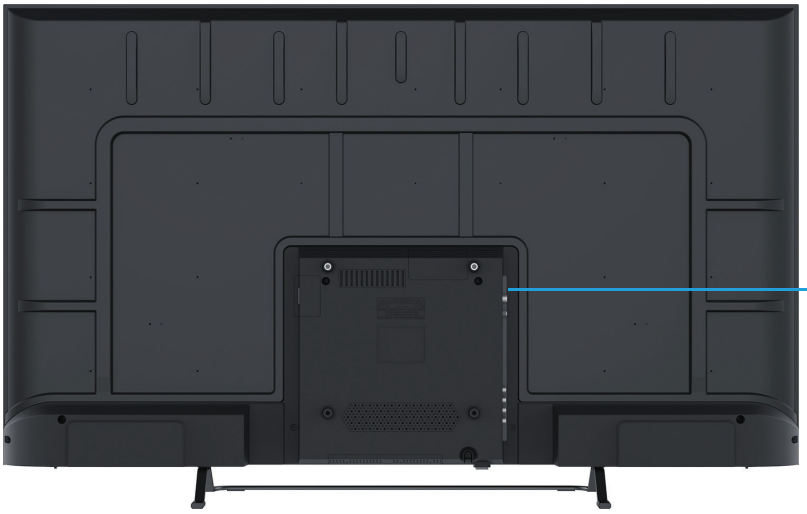

Antenne-aansluiting

Ethernet-poort

OPTICAL-aansluiting

Audio/Video-ingangsaansluitingen

HDMI-poorten

Satellietaansluiting

USB-poorten

Afstandsbediening

Knoppen:	
	Aan/Stand-by
	Dempen of het volume herstellen.
Media control ▶ / ❚❚ / ■ / ●	Afspelen/Pauze/Stop/Programma opnemen
◀◀ / ▶▶	Snel vooruit/achteruit gaan
⏮ / ⏭	Het laatste/volgende programma afspelen
Numeric Buttons (0 ~ 9)	Het kanaal direct kiezen of een nummer invoeren.
INFO	Informatie over het huidig kanaal weergegeven, zoals de huidige tijd en kanaalnaam in de ATV / DTV-modus.
EPG	De elektronische programmagids (EPG) in de DTV-modus weergeven.
	Het OSD (On Screen Display) menu weergeven.
	De signaalbron weergeven/selecteren.
EXIT	Het OSD-menu afsluiten.
	Naar het vorig menu terugkeren.
UP/DOWN/ LEFT/RIGHT ∧ / ∨ / < / >	Het menu doorlopen om de nodige inhoud te selecteren.
OK	Een selectie in de OSD-menu's bevestigen. Kanaallijst in de ATV / DTV-modus weergeven.
	Google Assistant Deze functie is in bepaalde talen en landen niet beschikbaar:
+ / —	Het volumeniveau verhogen of verlagen.
P + / —	Naar het volgend of vorig programma gaan.
	De Android TV-startpagina weergeven.
NETFLIX	Toegang tot Netflix krijgen.
YouTube	Toegang tot Youtube krijgen.
Colour Buttons (RED/GREEN/ YELLOW/BLUE)	Functieknoppen Toegang tot de TELETEKST-items in de DTV-modus krijgen. Toegang tot de menu-optie krijgen.
I/II	De lijst met audiotalen weergeven en een audiotaal of audioformaat selecteren als het TV-programma van deze functie is voorzien.
	De teletekstfunctie in de DTV-modus in- en uitschakelen.
SUBT	De ondertitelingstaal in de DTV-modus weergeven.

NL

De batterijen installeren

1. Open het deksel aan de achterkant van de afstandsbediening.
2. Plaats twee AAA-batterijen. Zorg dat de (+) en (–) symbolen op de batterijen met de (+) en (-) symbolen in het batterijvak overeenkomen.
3. Breng het deksel opnieuw aan.

AANSLUITING

Alle aansluitkabels zijn niet meegeleverd.
Controleer of u de juiste kabels voor de aansluitingen hebt gekozen en ze allen stevig zijn vastgemaakt.
Losse verbindingen kunnen een negatieve impact hebben op de beeldkwaliteit en de kleuren.

Een antenne aansluiten

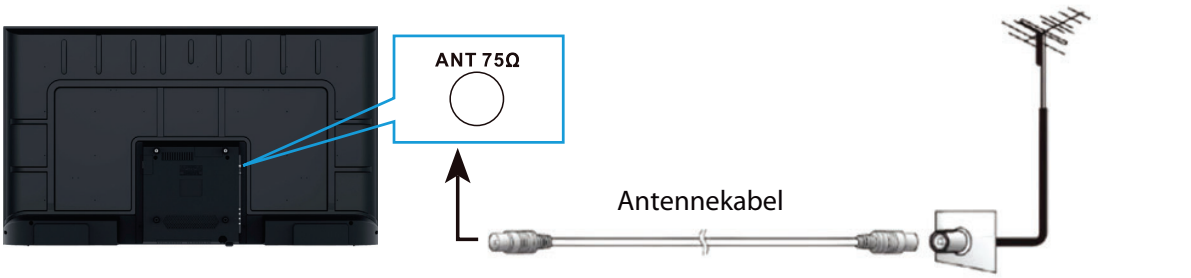

Antenne-aansluiting in de kamer
(75-ohm type)

U kunt tevens een satelliet als een TV-antenne gebruiken.

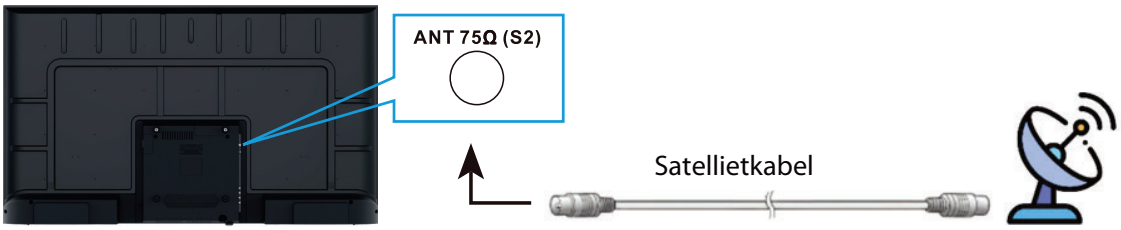

Externe apparaten met behulp van een HDMI-kabel aansluiten

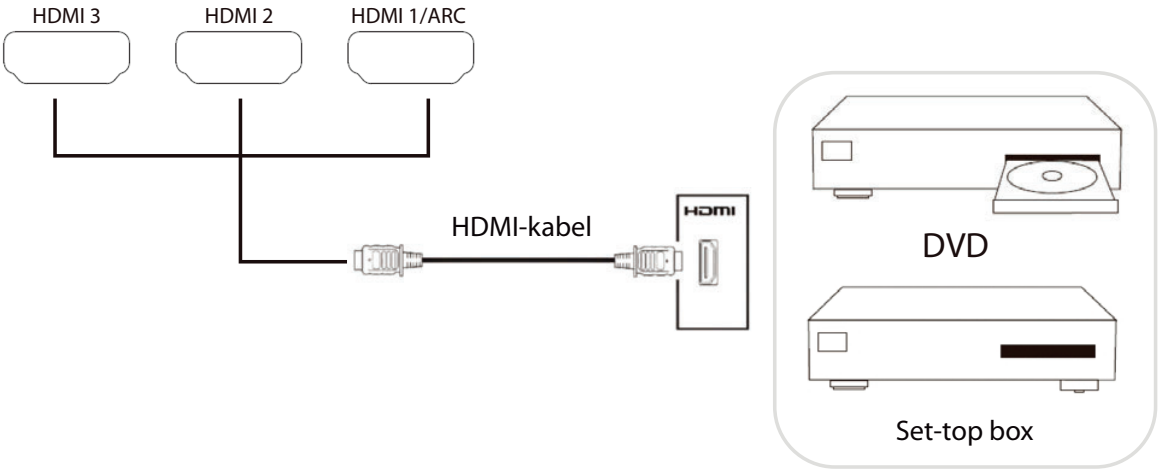

De HDMI ARC (Audio Return Channel) functie stelt u in staat om audio vanaf uw ARC-compatibele TV naar de ARC-compatibele audioapparaten (bijv. hometheater) te sturen via een enkele HDMI-verbinding.

Met de HDMI ARC-verbinding hoeft u geen extra audiokabel aan te sluiten die het geluid van de TV naar de ARC-compatibele

audioapparaten stuurt. De HDMI ARC-verbinding combineert beide signalen.

Gebruik een HDMI-kabel (niet inbegrepen) die de ARC-functie ondersteunt om uw ARC-compatibel audioapparaat te verbinden met uw ARC-compatibele TV.

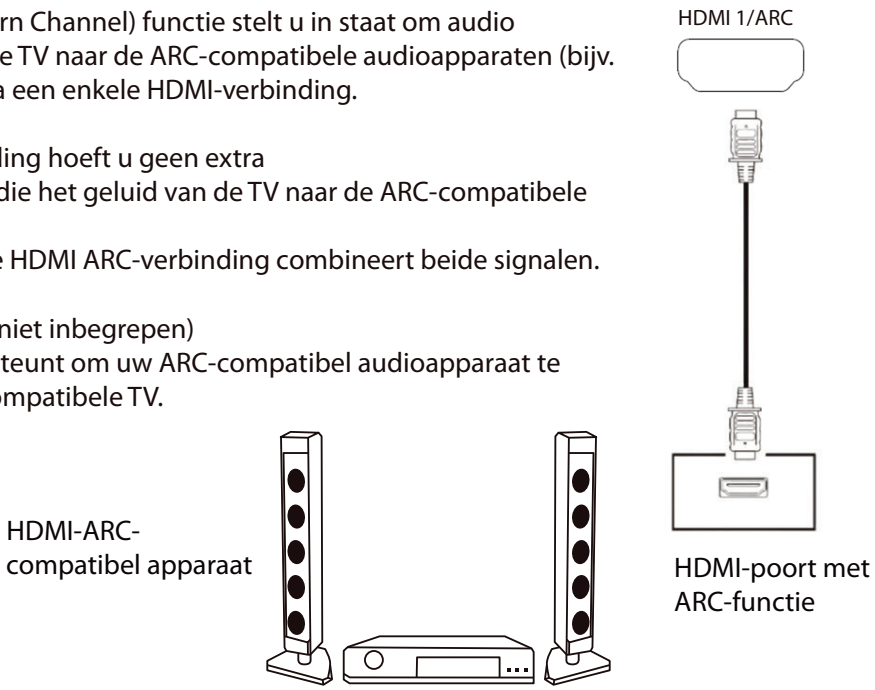

NL

Luisteren naar Dolby Atmos

Om Dolby Atmos-inhoud af te spelen, kunt u uw A/V receiver of soundbar die Dolby Atmos-audio ondersteunt aansluiten op de HDMI ARC-ingang van uw televisie.

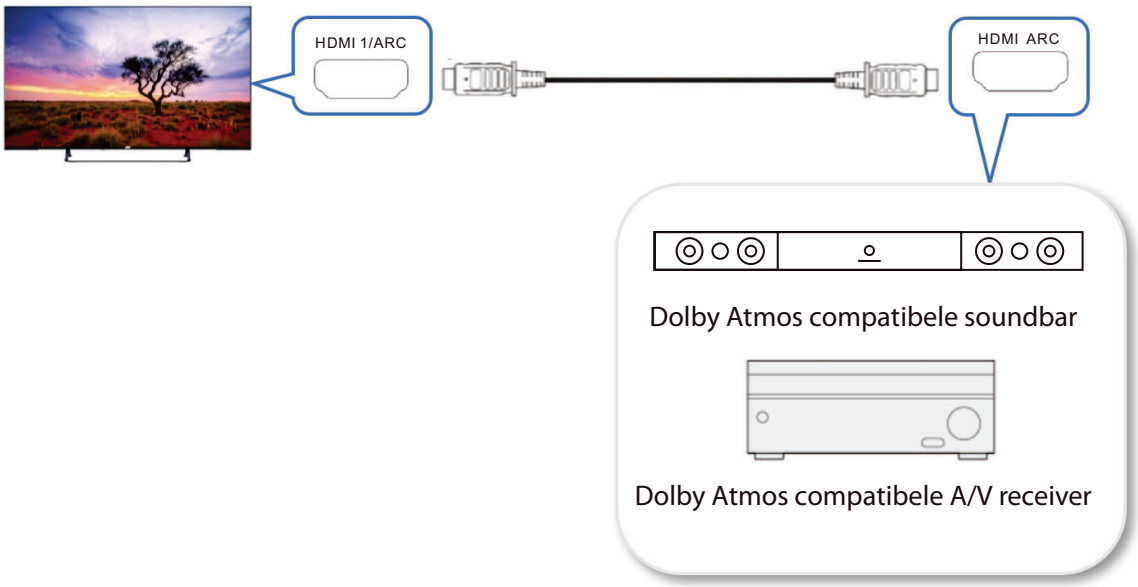

We raden aan de digitale uitgang in te stellen op "Overslaan" om de Dolby Atmos-inhoud in het optimale Dolby-formaat via de HDMI ARC naar de AVR of soundbar te sturen.

De digitale uitgang van uw tv instellen:

- Druk op om de startpagina weer te geven.
- Ga naar → Apparaatvoorkeuren→ Geluid → Digitale uitvoer.
- Selecteer "Overslaan".

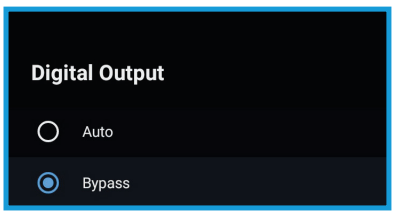

NL

Externe apparaten met behulp van een AV-kabel aansluiten

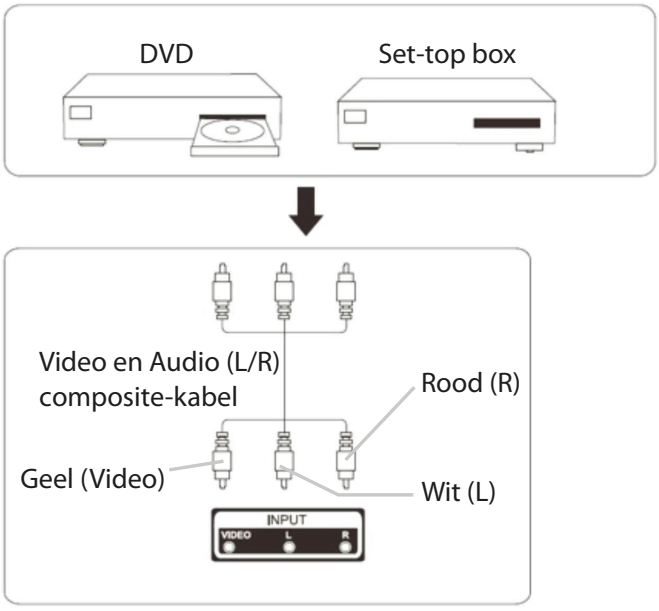

Externe apparaten met behulp van een optische kabel aansluiten

Met het internet verbinden

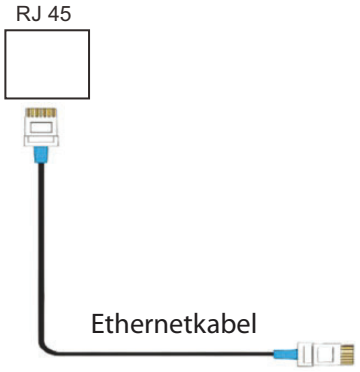

U kunt met LAN of Wi-Fi verbinden om toegang tot het internet te krijgen.

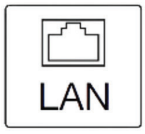

LAN-poort op de muur

Op een USB-apparaat aansluiten

Uw TV ondersteunt het afspelen van verschillende soorten bestanden via een USB-verbinding.

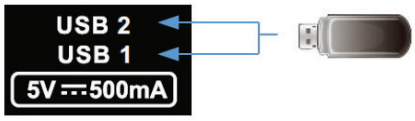

Steek het USB-apparaat met opgeslagen foto's, audio of video in de USB 1 of USB 2-poort op de TV.

U kunt foto's bekijken of uw muziek en video's afspelen vanaf een aangesloten USB-opslagapparaat.
Formaat: Gebruik alleen USB-opslagapparaten die zijn geformatteerd met het FAT32-systeem van het Windows-besturingssysteem.

UW TELEVISIE AAN-/UITZETTEN

Steek de stekker in het stopcontact nadat alle fysieke aansluitingen zijn gemaakt.
De TV bevindt zich in stand-by en het rode controlelampje brandt.

Om uw TV aan te zetten, druk op .Het controlelampje dooft.

Druk opnieuw op en de TV gaat in stand-by.

INITIËLE CONFIGURATIE

Wanneer u de TV voor de eerste keer aanzet, wordt er een initieel instelscherm weergegeven dat u door het initieel configuratieproces zal leiden.
Volg de instructies op het scherm om het initieel configuratieproces te voltooien.

Een taal kiezen

Druk op ∧/∨ op de afstandsbediening om de taal te kiezen en druk dan op **OK** om te bevestigen.

Uw TV snel instellen met uw Android-telefoon? (Doorgaan/overslaan)

Stappen:
1.Open de vooraf geïnstalleerde app „Google“ op uw Android-telefoon.
2.Typ of zeg „Ok Google, set up my device“ (Ok Google, stel mijn toestel in).
3.Tik op de modelnaam in de lijst.

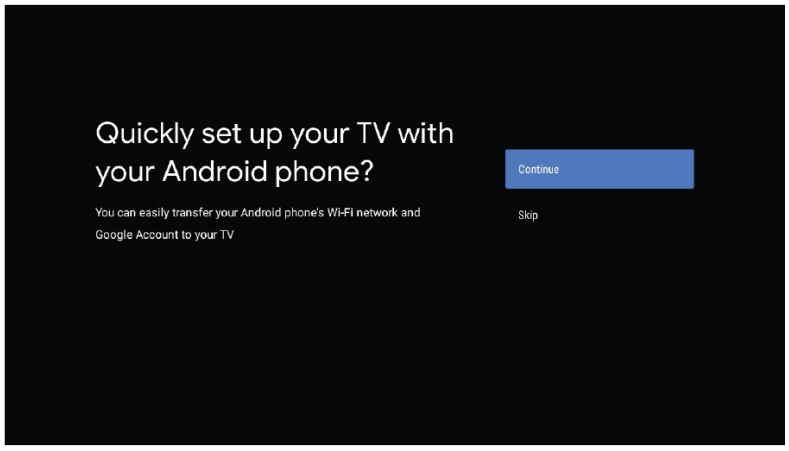

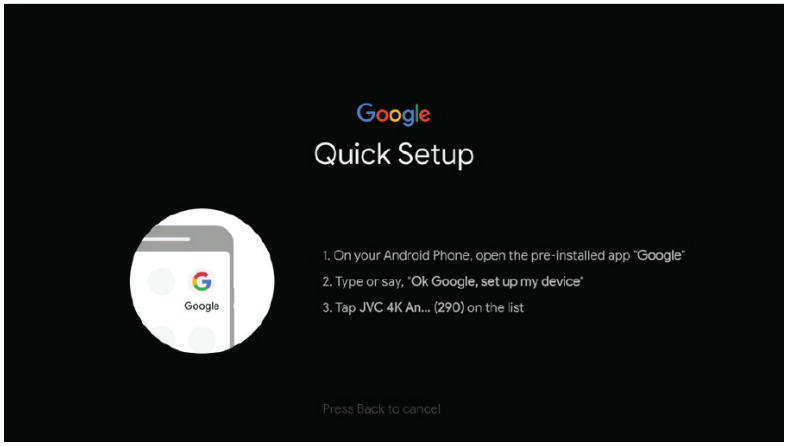

NL

Het netwerk configureren

Selecteer bedraad of draadloos om met het internet te verbinden.
Als u Overslaan selecteert, kunt u het tevens uitvoeren in de startpagina of het instelmenu

Op Google-account aanmelden

Meld u aan om nieuwe apps, aanbevelingen, films, de Assistant en meer van Google te krijgen.
Twee manieren om op Google-account aan te melden:

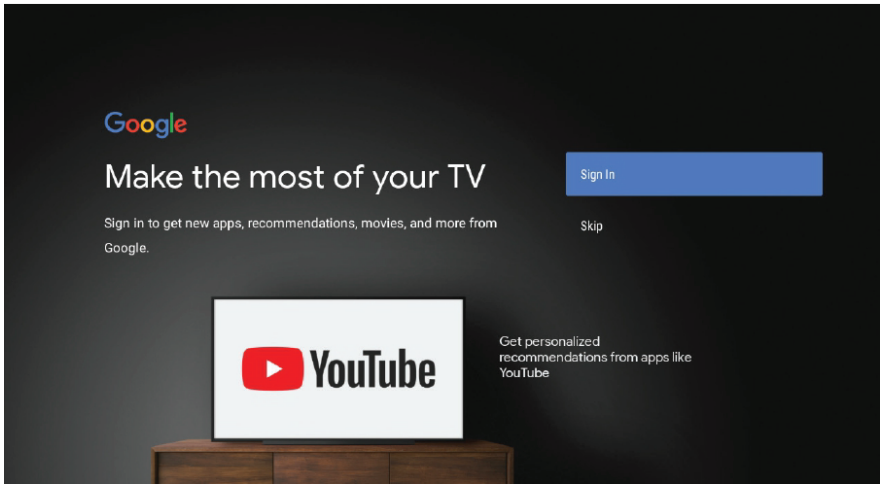

Uw telefoon of computer gebruiken:

1.Ga naar androidtv.com/setup op uw telefoon of computer. Zorg dat uw ander apparaat zich op hetzelfde Wi-Fi-netwerk als uw TV bevindt.
2.Voer de weergegeven code op uw telefoon of computer in.

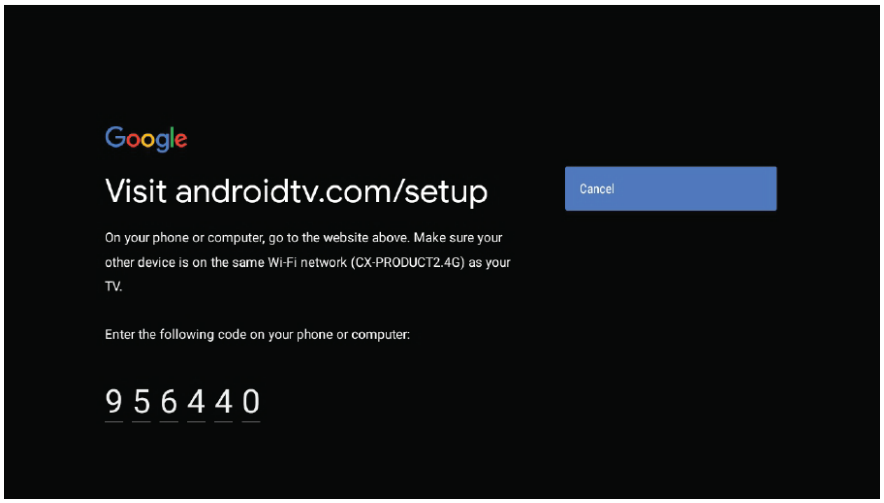

Uw afstandsbediening gebruiken:

Gebruik de afstandsbediening om uw Google-account en wachtwoord in te voeren om op Google-account aan te melden.

Google-instelling

In deze stappen zult u de Servicevoorwaarden, Locatie, Help Android Verbeteren, Google Assistant en extra Google-functies instellen.

Apps automatisch installeren

Selecteer de aanbevolen apps en Google-apps installeren of de installatie ongedaan maken door volgende procedure uit te voeren.
Druk op „Doorgaan“ om naar de volgende instelpagina te gaan.

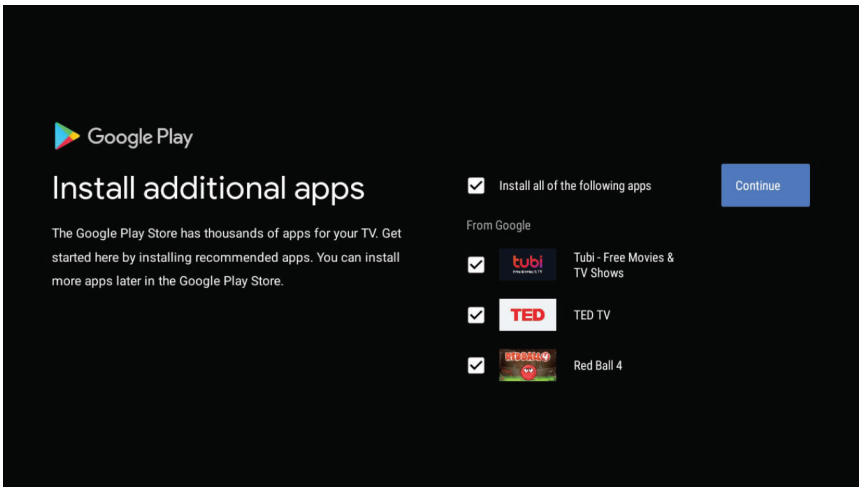

NL

Bluetooth-afstandsbediening koppelen

Druk tegelijkertijd op de ← en Volume – knop op de afstandsbediening om de Bluetooth-koppelingsmodus te openen.
–Het controlelampje op de afstandsbediening knippert.
Druk op **OK** om de koppeling te maken.

Druk op ← op de afstandsbediening om de koppelingsmodus over te slaan.

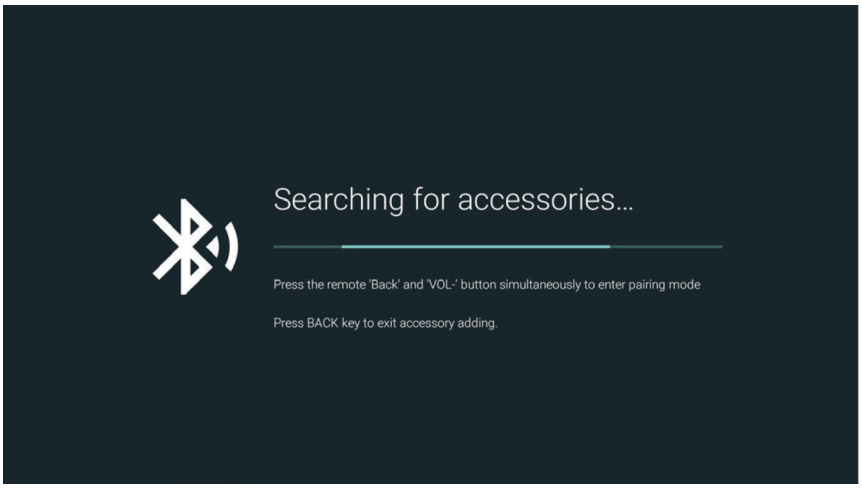

Land selecteren

Druk op ∧ / ∨ op de afstandsbediening om de landoptie te selecteren en druk vervolgens op **OK** om te bevestigen.

TV-modus (Thuis/Winkel) selecteren

De thuismodus is geoptimaliseerd voor een efficiënt energiegebruik voor thuisgebruik.
De winkelmodus is geoptimaliseerd voor een winkeldemo met vaste instellingen.

Chromecast built-in™

Selecteer Aan/Uit om Chromecast built-in beschikbaar te maken.

TV-kanaalinstelling

Selecteer Antenne/Kabel/Satelliet om TV-kanalen te scannen.
Als u Overslaan selecteert, kan het scannen naar kanalen in het menu worden uitgevoerd.

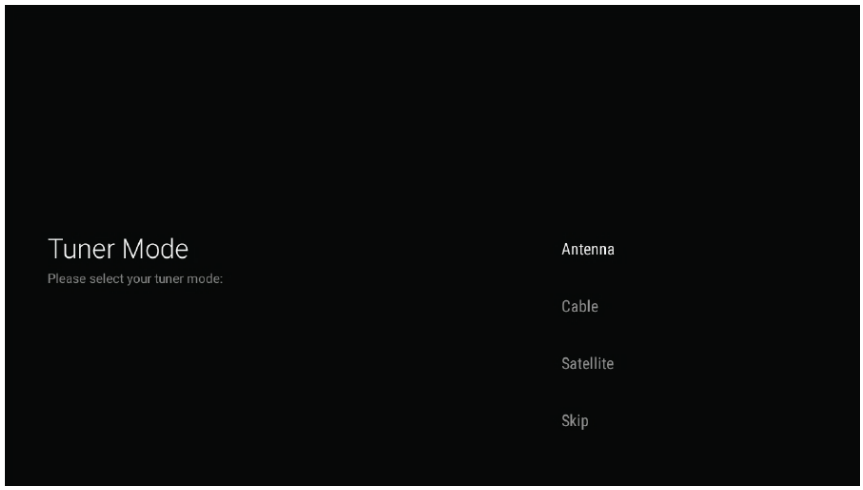

Instellen voltooien en disclaimervoorwaarden

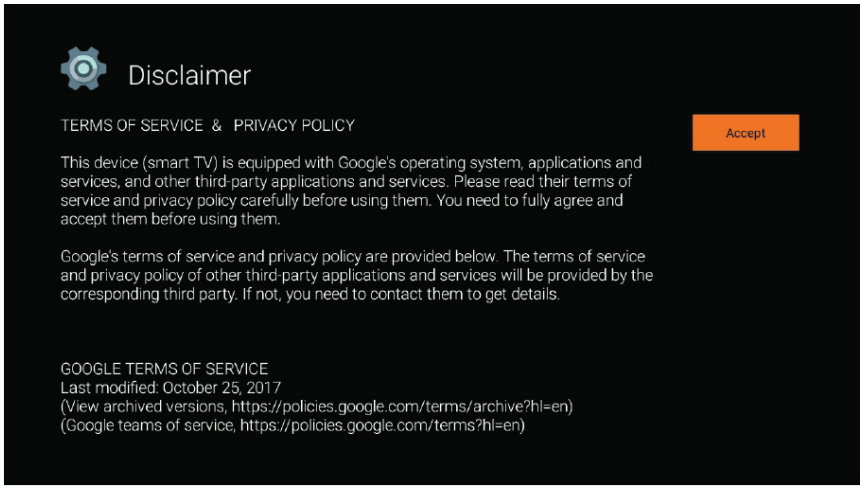

NL

TOEGANG TOT STARTPAGINA KRIJGEN

Druk op ⌂ op de afstandsbediening om de Android TV-startpagina weer te geven.
Druk op ∧/∨/</> en **OK** om de gewenste apps, functies of instellingen te openen.

Gebruik het Google-toetsenbord om naar films, televisieprogramma's en meer te zoeken.

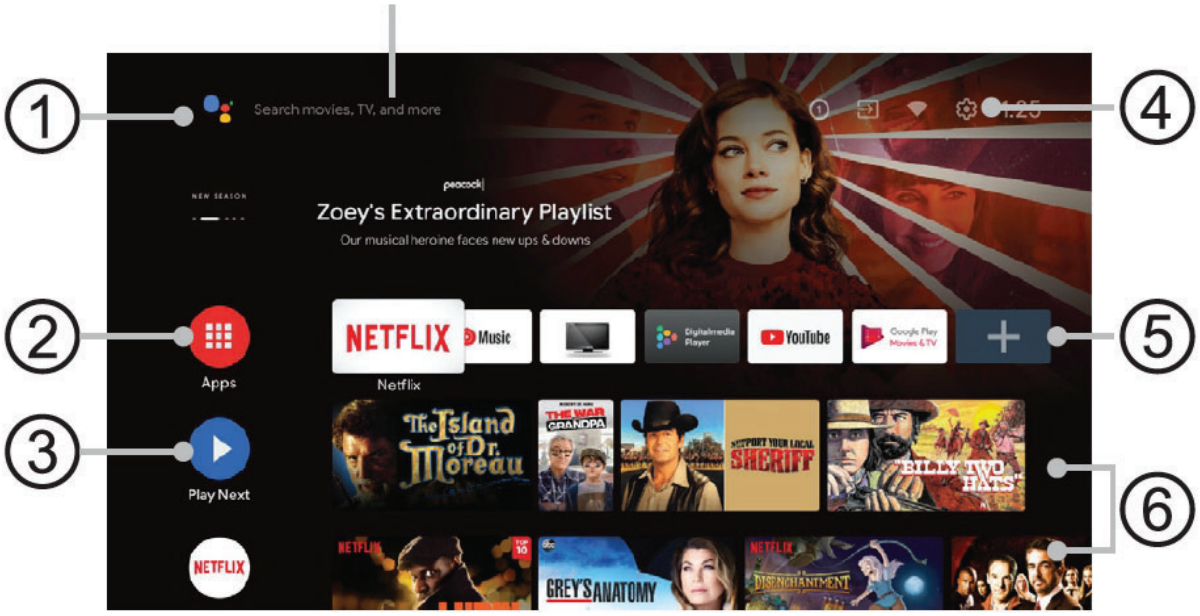

① **Google Assistant**
Gebruik uw stem om naar programma's te zoeken, apparaten te bedienen en meer.

② **Apps**
Geeft de lijst met geïnstalleerde apps weer.

③ **Play Next** (Volgende afspelen)
Stelt u in staat om inhoud te zien, zoals videoprogramma's die u niet tot het eind hebt bekeken, de volgende episode of nieuwe seizoenen van uw favoriete programma's en de inhoud die u aan Play Next hebt toegevoegd.

④ **Meldingen, Ingangen, Netwerk en internet, Instellingen**

Pictogram	Beschrijving
③	Meldingen: Weergegeven wanneer er meldingen zijn wanneer er een verbindingsprobleem is. Het cijfer geeft het aantal meldingen weer.
⇥	Ingangen: Wijzigt het ingangsapparaat dat met de TV is verbonden.
▼	Configureer de netwerkinstellingen.
⚙	Configureer de verschillende TV-verwante instellingen.

⑤ **Favoriete apps**
Geef uw favoriete apps weer. Selecteer + om een app aan de favorieten te voegen.

⑥ **Kanalen**
Hier kunt u aanbevolen inhoud vanaf videostreamingsdiensten bekijken.

INSTELLINGEN

U kunt instellingen van Android TV-functies configureren, zoals netwerk, accounts, apps, apparaatvoorkeuren, afstandsbedieningen en accessoires, etc.

1. Druk op op de afstandsbediening om de Android TV-startpagina weer te geven.
2. Druk op ∧/∨/</> om de cursor naar in de rechter bovenhoek van het scherm te brengen en druk **OK** om het instelmenu te openen.
3. Druk op de ∧/∨ om het submenu te selecteren en druk vervolgens op **OK** om de lijst met opties te openen.
4. Druk op om naar het vorig menu terug te gaan.
5. Druk op om het instelmenu te sluiten en naar de startpagina terug te gaan.

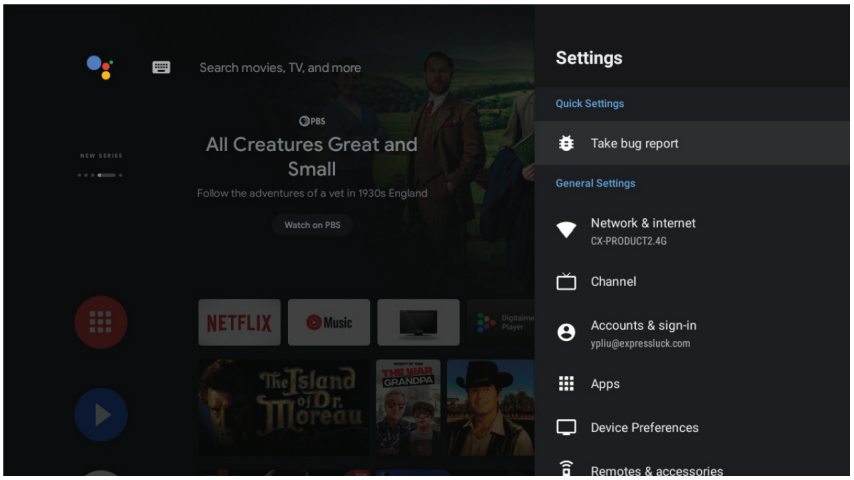

NL

Algemene instellingen

- **Netwerk en internet**

  Configureer de Wi-Fi en Ethernetinstellingen. De netwerkstatus wordt tevens weergegeven.

- **Kanaal**

  Druk op ∧/ ∨ om het menu „Kanaal“ te selecteren en druk dan op ∧/ ∨ om “Oudercontrole” en **OK** te openen.

  OPMERKING: Zorg ervoor dat u uw pin ergens opslaat/bewaart, waar u in toekomst toegang tot heeft. Als u uw pin vergeet, moet u het apparaat terugzetten naar fabrieksinstellingen en de pin resetten.

  Druk op ∧/ ∨ of de cijferknoppen om uw pincode in te voeren.

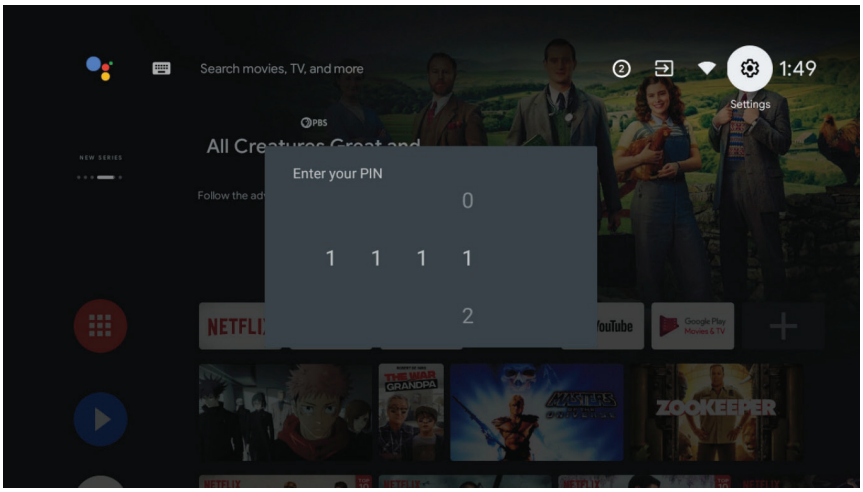

NL

- **Accounts en aanmelding**
  Meld u aan op uw Google-account om het meeste uit uw TV te halen.

- **Apps**
  Bekijk de lijst met recent geopende apps, alle geïnstalleerde apps en de systeemapps. U kunt tevens machtigingen voor verschillende apps toevoegen en speciale app-toegang configureren om energie en opslagruimte te besparen, en meer.

- **Apparaatvoorkeuren**
  Stel de voorkeuren van de Android TV in.
  Druk op ∧ / ∨ om de items die u wilt instellen te selecteren en druk dan op **OK**.
  Om naar het vorig menu terug te gaan, druk op ← . Om het menu af te sluiten, druk op **EXIT**.

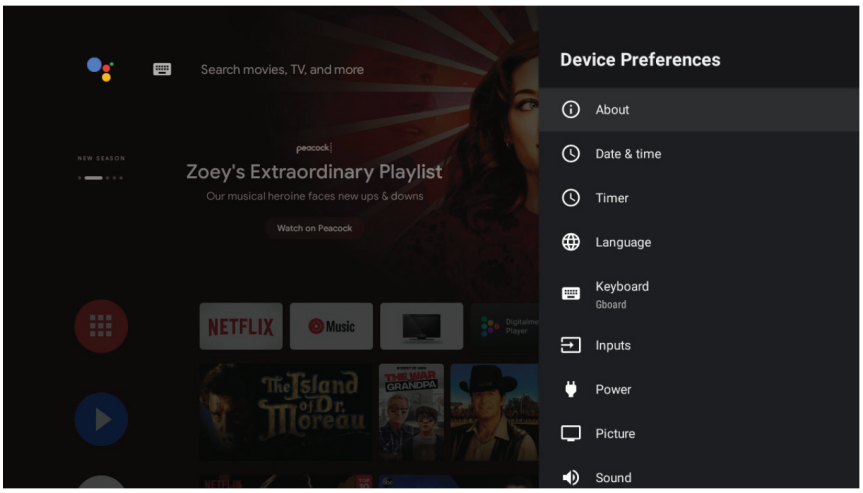

– **Over**
Controleer op systeemupdates en bekijk wettelijke informatie, versies, etc.

– **Datum en tijd**
Stel de datum en tijd in. U kunt kiezen om de datum en tijd automatisch of handmatig in te stellen. U kunt tevens de 24 uur-notatie instellen.

– **Timer**
Stelt u in staat om de timer handmatig in te stellen.

– **Taal**
Selecteer een menutaal. De geselecteerde menutaal zal tevens als de spraakherkenningstaal worden ingesteld.

– **Toetsenbord**
Stelt u in staat om de toetsenbordopties in te stellen.

– **Ingangen**
Stel de naam van de aangesloten ingangen (HDMI 1, HDM 2, HDMI 3 of Composite) in. U kunt tevens de CEC-functies instellen.

– **Voeding**
Stelt u in staat om de slaaptimer in te stellen. Na het verstrijken van de ingestelde tijd, zet de slaaptimer de TV automatisch in stand-by.
U kunt tevens een automatische uitschakeltijd instellen als er gedurende een bepaalde periode geen signaal wordt ontvangen.

– **Beeld**
Stelt u in staat om de beeldopties (helderheid, kleurverzadiging, etc.) naar wens in te stellen.

– **Geluid**
Stelt u in staat om de geluidsopties (stijl, balans, etc.) naar wens in te stellen.

– **Opslag**
Bekijk de status van de opslagruimte, verwijder gegevens, cache en standaardinstellingen. etc.

– **Beginscherm**
Pas kanalen aan, schakel video- en audiopreviews in, bestel apps en games en bekijk de open-source-licenties voor de kerndiensten van Android TV home en Android TV

– **Google Assistant**
Configureer de Google-zoekinstellingen, waaronder het selecteren van de apps die in de zoekresultaten dienen te zitten, het inschakelen van de SafeSearch-filter, het blokkeren van kwetsende woorden en het bekijken van machtigingen en open-source-licenties.

– **Chromecast**
Bekijk het versienummer en open-source-licenties van Chromecast.

– **Schermbeveiliging**
Configureer de schermbeveiligingsinstellingen, waaronder het soort schermbeveiliging, de tijd van inactiviteit waarna de schermbeveiliging wordt gestart, de tijd van inactiviteit waarna het apparaat in de slaapstand gaat, de inslaaptimer of om de schermbeveiliging nu te starten.

– **Locatie**
Stel in om de locatiefunctie met behulp van Wi-Fi in te stellen en de lijst met apps die de locatie recent hebben aangevraagd te bekijken.

– **Gebruik en diagnose**
Stel in om al dan niet automatisch diagnose-informatie naar Google te sturen.

– **Toegankelijkheid**
Configureer Bijschrift, Hoge contrast tekst en Snelkoppeling voor toegankelijkheid.

– **Opnieuw opstarten**
Start uw tv opnieuw op.

• Afstandsbedieningen en accessoires
Zoek naar Bluetooth-accessoires en koppel ze aan uw TV. U kunt uw TV instellen zodat deze voor alle Bluetooth-apparaten in de buurt zichtbaar is.

APP INSTALLEREN/VERPLAATSEN/INSTALLATIE ONGEDAAN MAKEN

Druk op ∧/∨ om "Apps" in de startpagina te selecteren en druk op **OK** om te openen. Selecteer "Meer apps" en voer de app-naam in.
Selecteer "Zoeken" in de rechter bovenhoek van de pagina.

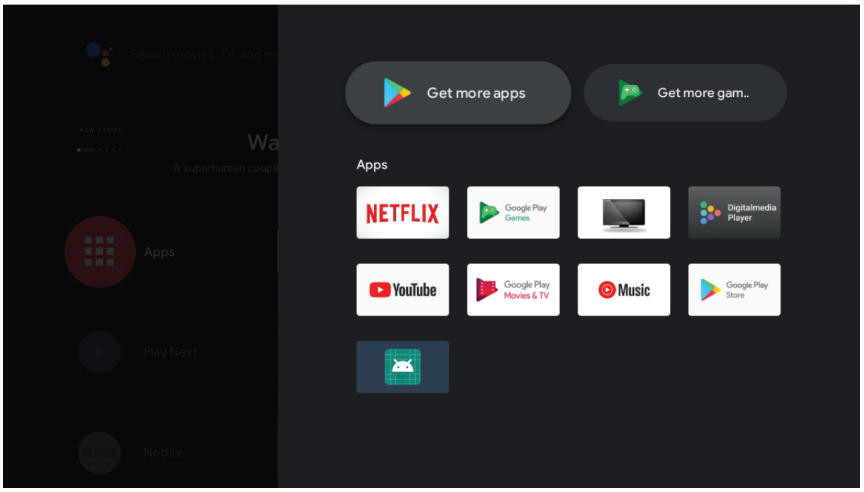

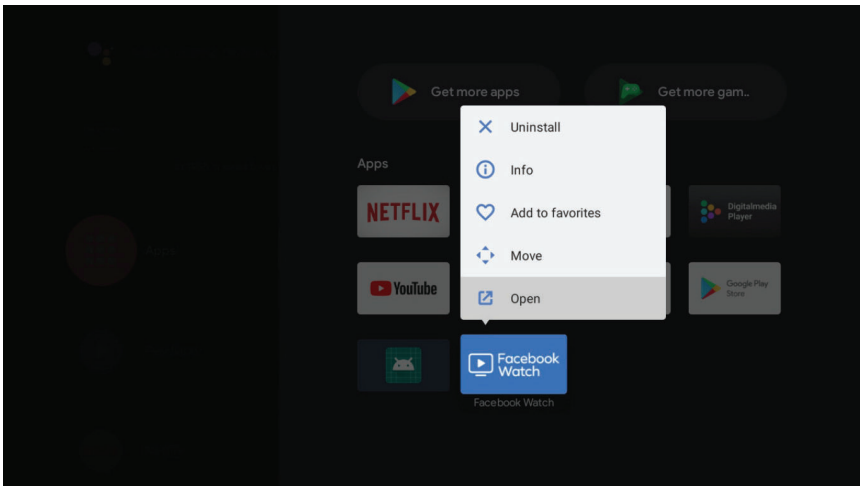

Voorbeeld voor "Facebook"

Installeren

Voer "Facebook" in. De "Facebook" app wordt in de lijst weergegeven. Druk dan op **OK** om het te installeren.
Selecteer "Installeren".

Verplaatsen

Selecteer "Facebook", druk en houd de **OK** knop op de afstandsbediening ingedrukt en druk dan op ∧/∨ om "Verplaatsen" te selecteren.
Druk op ∧/∨/</> om te verplaatsen en druk dan op **OK** om te bevestigen.

Installatie ongedaan maken

Selecteer "Facebook", druk en houd de **OK** knop op de afstandsbediening ingedrukt en druk dan op ∧/∨ om "Installatie ongedaan maken" te selecteren.
Druk op **OK** om de installatie ongedaan te maken.

NL

TV-BRON INSTELLING

Druk op ⎋ op de afstandsbediening om „Live TV“ op de startpagina te selecteren.

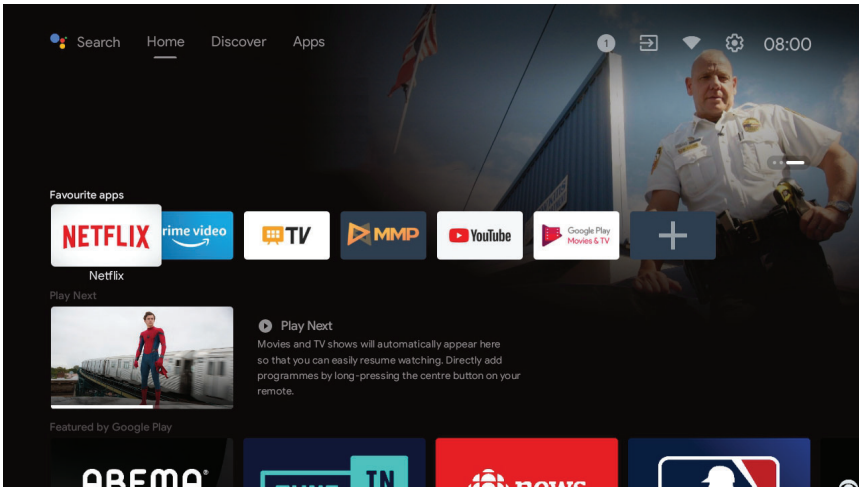

Druk op ☰ op de afstandsbediening.

Druk op ∧ op de afstandsbediening om „Kanalen“ te selecteren en selecteer vervolgens „Nieuwe kanalen beschikbaar“ om te openen.

NL

EPG GEBRUIKEN (ELEKTRONISCHE PROGRAMMAGIDS)

EPG is een gids op het scherm die UITSLUITEND ter beschikking staat voor digitale kanalen. EPG stelt u in staat, een lijst van digitale programma's die te zien zijn te bekijken.

Om naar de EPG te gaan, drukt u **EPG** op de afstandsbediening, waarna de programmagids verschijnt.

U kunt ∧/∨/</> op uw afstandsbediening gebruiken om te navigeren door de verschillende programma's.
Gebruik de bijbehorende gekleurde knoppen die beneden op het scherm worden weergegeven op de EPG te bekijken.
OPMERKING: Als u door de programma's bladert, verandert het kanaal op de achtergrond in overeenstemming met de programma's die worden bekeken.

	Rode knop (vorige dag): Toont de programma's van de vorige dag.
	Groene knop (volgende knop): Toont de programma's van de volgende dag.
	Gele knop (bekijk details): Toont gedetailleerde informatie van programma's in meerdere pagina's.
	Blauwe knop (type filter): Toont de typelijst van het programma. U kunt door de verschillende types navigeren en beschikbare ondertiteling gebruiken met behulp van ∧/∨/</> op de afstandsbediening. Selecteer een of meerdere types en druk vervolgens op **OK**. Na het filteren worden alle gewenste digitale televisieprogramma's onderstreept.

ONDERSTEUNDE BESTANDSFORMATEN

Ondersteunde videoformaten				
Video codec	**Resolutie**	**Bitsnelheid**	**Profiel**	**Container**
MPEG1/2	1080P @60fps	MPEG1 40Mbps MPEG2 80Mbps	MP@HL	MPEG program stream (.DAT, .VOB, .MPG, .MPEG)
				MPEG transport stream (.ts, .trp, .tp)
				MP4 (.mp4, .mov)
				3GPP (.3gpp, .3gp)
				AVI (.avi)
				MKV (.mkv)
				ASF (.asf)
MPEG4	1080P @60fps	40Mbps	• Eenvoudig profiel • Geavanceerd eenvoudig profiel @level 5 • GMX wordt niet ondersteund.	MPEG program stream (.MPG, .MPEG)
				MP4 (.mp4, .mov)
				3GPP (.3gpp, .3gp)
				AVI (.avi)
				MKV (.mkv)
				ASF (.asf)
XviD	1080P @60fps	40Mbps	nvt	DivX (.divx)
				MP4 (.mp4, .mov)
				AVI (.avi)
				MKV (.mkv)
				ASF (.asf)
H.263	1080P @60fps	40Mbps	nvt	MP4 (.mp4, .mov)
				3GPP (.3gpp, .3gp)
				AVI (.avi)
				MKV (.mkv)
H.264	1080P @60fps	62,5Mbps	• Primair profiel • Hoog profiel @level 4.2	FLV (.flv)
				MP4 (.mp4, .mov)
				3GPP (.3gpp, .3gp)
				MPEG transport stream (.ts, .trp, .tp)
				ASF (.asf)
				WMV (.wmv)
				AVI (.avi)
				MKV (.mkv)
HEVC/H.265	2048x1088 @60fps	50Mbps	Primair (8bits) / Primair10 (10bits) Profiel, Hoog niveau @level 4.1	MP4 (.mp4, .mov)
				3GPP (.3gpp, .3gp)
				MPEG transport stream (.ts, .trp, .tp)
				MKV (.mkv)
MVC	1080P @30fps	62,5Mbps	nvt	MPEG transport stream (.ts, .trp, .tp)

NL

VC1	1080P @60fps	45Mbps	• Geavanceerd profiel @level 3 • Eenvoudig profiel • Primair profiel	MPEG transport stream (.MPG, .MPEG)
				MPEG transport stream (.ts, .trp, .tp)
				ASF (.asf)
				WMV (.wmv)
				AVI (.avi)
				MKV (.mkv)
Motion JPEG	640x480 @30fps	10Mbps	nvt	AVI (.avi)
				3GPP (.3gpp, .3gp)
				MP4 (.mp4, .mov)
				MKV (.mkv)
				ASF (.asf)
VP8	1080P @60fps	50Mbps	nvt	MKV (.mkv)
				WebM (.webm)
VP9	2048x1088 @60fps	30Mbps	Profiel 0/2	MKV (.mkv)
				WebM (.webm)

NL

Ondersteunde audioformaten				
Audio codec	**Bemonsteringsfrequentie**	**Kanaal**	**Bitsnelheid**	**Container**
MPEG1/2 Layer1	16KHz ~ 48KHz	Tot 2	32Kbps ~ 448Kbps	FILM:
				AVI (.avi)
				ASF (.asf)
				DivX (.divx)
				Matroska (.mkv)
				MPEG transport stream (.ts, .trp, .tp)
				MPEG program stream (.DAT, .VOB, .MPG, .MPEG)
				MUZIEK:
				MP3 (.mp3)
				WAV (.wav)
MPEG1/2 Layer2	16KHz ~ 48KHz	Tot 2	8Kbps ~ 384Kbps	FILM:
				AVI (.avi)
				ASF (.asf)
				DivX (.divx)
				Matroska (.mkv)
				MPEG transport stream (.ts, .trp, .tp)
				MPEG program stream (.DAT, .VOB, .MPG, .MPEG)
				MUZIEK:
				MP3 (.mp3)
				WAV (.wav)

MPEG1/2/2.5 Layer3	8KHz ~ 48KHz	Tot 2	8Kbps ~ 320Kbps	FILM:
				AVI (.avi)
				ASF (.asf)
				DivX (.divx)
				Matroska (.mkv)
				3GPP (.3gpp, .3gp)
				MP4 (.mp4, .mov)
				MPEG transport stream (.ts, .trp, .tp)
				MPEG program stream (.DAT, .VOB, .MPG, .MPEG)
				FLV (.flv)
				SWF (.swf)
				MUZIEK:
				MP3 (.mp3)
				WAV (.wav)
				MP4 (.m4a)
AC3	32KHz, 44.1KHz, 48KHz	Tot 5.1	32Kbps ~ 640Kbps	FILM:
				AVI (.avi)
				Matroska (.mkv)
				3GPP (.3gpp, .3gp)
				MP4 (.mp4, .mov)
				MPEG transport stream (.ts, .trp, .tp)
				MPEG program stream (.DAT, .VOB, .MPG, .MPEG)
				MUZIEK:
				AC3 (.ac3)
				MP4 (.m4a)
EAC3	32KHz, 44.1KHz, 48KHz	Tot 5.1	32Kbps ~ 6Mbps	FILM:
				3GPP (.3gpp, .3gp)
				MP4 (.mp4, .mov)
				MPEG transport stream (.ts, .trp, .tp)
				MPEG program stream (.DAT, .VOB, .MPG, .MPEG)
				MUZIEK:
				EAC3 (.ec3)
				MP4 (.m4a)
AAC, HEAAC	8KHz ~ 48KHz	Tot 5.1	AAC-LC: 12kbps~ 576kbps V1 6kbps ~ 288kbps V2: 3kbps ~ 144kbp	FILM:
				AVI (.avi)
				Matroska (.mkv)
				DivX (.divx)
				3GPP (.3gpp, .3gp)
				MP4 (.mp4, .mov)
				MPEG transport stream (.ts, .trp, .tp)
				MPEG program stream (.DAT, .VOB, .MPG, .MPEG)

				FLV (.flv)
				RM (.rm, .rmvb)
				MUZIEK:
				AAC (.aac)
				MP4 (.m4a)
VORBIS	Tot 48KHz	Tot 2	nvt	FILM:
				Matroska (.mkv)
				WebM (.webm)
				3GPP (.3gpp, .3gp)
				MP4 (.mp4, .mov)
				MUZIEK:
				MP4 (.m4a)
				OGG (.ogg)
LPCM	8KHz ~ 48KHz	Mono Stereo, 5.1	64Kbps ~ 1,5Mbps	FILM:
				AVI (.avi)
				Matroska (.mkv)
				3GPP (.3gpp, .3gp)
				MP4 (.mp4, .mov)
				MPEG transport stream (.ts, .trp, .tp)
				MPEG program stream (.DAT, .VOB, .MPG, .MPEG)
				MUZIEK:
				WAV (.wav)
				MP4 (.m4a)
FLAC	8KHz ~ 96KHz	Tot 7.1	< 1,6Mbps	Matroska (.mkv, .mka)
				FLAC(.flac)

Ondersteunde afbeeldingsformaten			
Afbeelding	**Foto**	**Aanbevolen resolutie (breedte x hoogte)**	**Opmerking**
JPEG	Base-line	15360x8640 (1920x8 x 1080x8)	De beperking van het maximale resolutie is afhankelijk van de DRAM formaat.
	Progressive	1024x768	
PNG	non-interlace	9600x6400	De beperking van het maximale resolutie is afhankelijk van de DRAM formaat.
	interlace	1200x800	
BMP		9600x6400	De beperking van het maximale resolutie is afhankelijk van de DRAM formaat.
GIF		6400x4800 (800x8 x 600x8)	De beperking van het maximale resolutie is afhankelijk van de DRAM formaat.

Ondertiteling bestandsformaat		
Interne ondertiteling		
Bestandsextensie	**Container**	**Ondertiteling codec**
dat, mpg, mpeg, vob	MPG, MPEG	DVD ondertiteling
ts, trp, tp	TS	DVD ondertiteling
mp4	MP4	DVD ondertiteling UTF-8 onbewerkte tekst
mkv	MKV	ASS SSA UTF-8 onbewerkte tekst VobSub DVD ondertiteling
divx, avi	AVI(1.0, 2.0), DMF0,1,2	XSUB XSUB+

Externe ondertiteling		
Bestandsextensie	**Ondertiteling parser**	**Opmerking**
.srt	SubRip	
.ssa/ .ass	SubStation Alpha	
.smi	SAMI	
.sub	SubViewer MicroDVD DVDSubtitleSystem SubIdx (VobSub)	SubViewer 1.0 & 2.0 Only
.txt	TMPlayer	

NL

SOFTWARE UPDATE

Uw televisie is in staat automatisch naar software-updates te zoeken en te updaten.
Om een software-update uit te kunnen voeren, moet uw televisie zijn verbonden met het internet, met kabel of draadloos.

Wanneer u naar de startpagina van de tv gaat door op ⌂ van de afstandsbediening te drukken, controleert uw tv automatisch of er updates zijn.
Als u de software wilt bijwerken, selecteer Details > Downloaden, waarna het tv-scherm de voortgang van het downloaden en opnieuw opstarten toont.Als de software-update is geïnstalleerd, bezit uw televisie de nieuwe softwareversie.

Gebruikers kunnen ook zelf controleren of er software-updates beschikbaar zijn, via ABOUT (over) in het instelmenu.

SPECIFICATIES

TV-uitzendingen	PAL, SECAM,NTSC BG, DK, I, L/L
Kanalen ontvangen	ATV (48.25MHz ~ 863.25MHz)
Aantal voorkeuzekanalen	ATV MAX: 99
Zenderindicator	Weergave op scherm
Ingang RF-antenne	75 ohm
Bedrijfsspanning	AC 100-240V~ 50/60Hz (~ swisselstroomsymbool)
Ingangsvermogen	100W
USB-uitgang	5V ⎓ 500mA (⎓ gelijkstroomsymbool)
Uitgaand audiovermogen (WRMS.) (10% THD)	2 x 8 W
Afmetingen DxLxH (met voet)	231 x 1111 x 688 mm
Gewicht (met voet)	8,9 kg
Afmetingen DxLxH (zonder voet)	231 x 1111 x 642,7 mm
Gewicht (zonder voet)	8,5 kg
Omgevingstemperatuur	Werking : 0 °C ~ 45 °C Opslag : -10°C ~ 60°C
Luchtvochtigheid	Minder dan 80% RH
Stand-bymodus	Na 4 uur

NL

Digitale ontvangst

Ontvangstbereik		DVBT :VHF (50MHz ~ 230MHz) UHF (474MHz ~ 862MHz) DVBC : 40MHz ~ 898MHz DVBS : 950MHz – 2150MHz
Ingangsimpedantie		75 Ω
Bandbreedte zender		7 MHz/ 8 MHz
Modulatie	DVB-T	COFDM 2K/8K QPSK,16QAM,64QAM
	DVB-C	16QAM, 32QAM, 64QAM, 128QAM, 256QAM
Videosysteem		MPEG-2 video MP@HL en HD level,H.265
Geluidssysteem		MPEG-1 layer ½
Basisfuncties		EPG, Ondertiteling, LCN,TELETEKST (Europa)
Max aantal opgeslagen zenders		700 (DVB-T+DVB-C) 3500 (DVB-S/S2)

Technische specificaties van Bluetooth	
Werkingsfrequentie	2402,0 ~ 2480,0 MHz
Maximum uitgangsvermogen	8,84 dBm (EIRP)

Technische specificaties van Bluetooth lage energie	
Werkingsfrequentie	2402,0 ~ 2480,0 MHz
Maximum uitgangsvermogen	3,97 dBm (EIRP)

Technische specificaties voor 2.4G Wi-Fi	
Werkingsfrequentie	2412MHz -2472MHz voor 11b/g/n(HT20) 2422MHz -2462MHz voor 11n(HT40)
Maximum uitgangsvermogen	17,52 dBm (EIRP)

Technische specificaties voor 5G Wi-Fi (802.11 a/n/ac)	
Werkingsfrequentie	5180 MHz ~ 5240 MHZ
Maximum uitgangsvermogen	17,29 dBm (EIRP)

	BE	BG	CZ	DK	DE	EE	IE	EL	ES	FR
	HR	IT	CY	LV	LT	LU	HU	MT	NL	AT
	PL	PT	RO	SI	SK	FI	SE	UKNI		

De radioapparatuur is onderworpen aan sommige beperkingen wanneer geplaatst in de volgende markten: België (BE), Bulgarije (BG), Tsjechië (CZ), Denemarken (DK), Duitsland (DE), Estland (EE), Ierland (IE), Griekenland (EL), Spanje (ES), Frankrijk (FR), Kroatië (HR), Italië (IT), Cyprus (CY), Letland (LV), Litouwen (LT), Luxemburg (LU), Hongarije (HU), Malta (MT), Nederland (NL), Oostenrijk (AT), Polen (PL), Portugal (PT), Roemenië (RO), Slovenië (SI), Slowakije (SK), Finland (FI), Zweden (SE) en Noord-Ierland (UKNI).

Dit apparaat is alleen bestemd voor gebruik binnenshuis wanneer het binnen het 5150 tot 5350 MHz frequentiebereik wordt gebruikt.

PRODUCTINFORMATIEBLAD

Parameter	Parameterwaarde en precisie			Eenheid
Naam van de leverancier of het handelsmerk	JVC			
Adres van de leverancier	Etablissements Darty & fils ©, 9 Rue des Bateaux-Lavoirs,94200 Ivry-sur-Seine, France			
Typeaanduiding	LT-50FA120			
Energie-efficiëntieklasse voor SDR	E			
Opgenomen vermogen in de gebruiksstand voor SDR	54			W
Energie-efficiëntieklasse (HDR)	F			
Opgenomen vermogen in de gebruiksstand in HDR-modus, indien geïmplementeerd	55			W
Opgenomen vermogen in uitstand, indien van toepassing	n.v.t.			W
Opgenomen vermogen in stand-bystand, indien van toepassing	0,4			W
Opgenomen vermogen in netwerkgebonden stand-bystand, indien van toepassing	n.v.t.			W
Categorie elektronisch beeldscherm	televisie			
Beeldverhouding	16	:	9	geheel getal
Schermresolutie (pixels) Horizontale en verticale pixels	3840	x	2160	pixels
Schermdiagonaal	126			cm
Schermdiagonaal	50			inches
Zichtbaar schermoppervlak	67,5			dm^2
Gebruikte platteschermtechnologie	LED LCD			
Automatische helderheidsregeling (ABC) beschikbaar	NEE			
Spraakherkenningssensor beschikbaar	NEE			
Aanwezigheidssensor beschikbaar	NEE			

Beeldverversingsfrequentie (standaard)	60	Hz
Minimale gegarandeerde beschikbaarheid van software- en firmware-updates (vanaf de datum waarop het in de handel brengen is beëindigd)	8	Jaar
Minimale gegarandeerde beschikbaarheid van reserveonderdelen (vanaf de datum waarop het in de handel brengen is beëindigd)	7	Jaar
Minimale gegarandeerde productondersteuning	7	Jaar
Minimumduur van de door de leverancier geboden algemene garantie	2	Jaar
Type voeding	Intern	

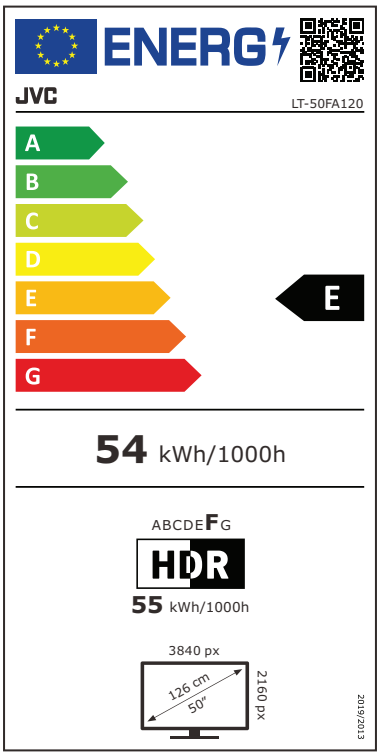

PROBLEEMOPLOSSING

Probleem	Mogelijke oplossing
Geen stroom	• Controleer of de stekker juist in het stopcontact zit. • Controleer of de stroom aan staat.
Signaal niet goed ontvangen.	• Dubbele of spookbeelden kunnen op uw TV verschijnen als er zich hoge gebouwen of bergen in de nabijheid bevinden. U kunt het beeld handmatig aanpassen of de richting van de externe antenne aanpassen. • Als u een binnenantenne gebruikt, kan de signaalontvangst in bepaalde gevallen moeilijker verlopen. Pas de richting van de antenne aan totdat de beste ontvangst wordt verkregen. Als de ontvangst niet verbetert, schakel over naar een externe antenne.

<table>
<tr><td>Geen beeld</td><td>• Controleer of de antenne juist op uw TV is aangesloten.
• Bekijk andere kanalen om na te gaan of het probleem nog steeds aanwezig is.</td></tr>
<tr><td>Er is beeld, maar geen geluid.</td><td>• Verhoog het volume.
• Controleer of het geluid van de TV niet gedempt is.</td></tr>
<tr><td>Er is geluid, maar er is geen of een verkleurd beeld.</td><td>Pas het contrast en de helderheid aan.</td></tr>
<tr><td>Statische ruis heeft een negatieve impact op het beeld en geluid.</td><td>Controleer of de antenne juist op uw TV is aangesloten.</td></tr>
<tr><td>Gebroken lijnen op het scherm</td><td>Elektrische apparaten, zoals een föhn of een stofzuiger, kunnen de werking van de TV verstoren. Schakel deze apparaten uit.</td></tr>
<tr><td>De afstandsbediening werkt niet.</td><td>• Controleer of de TV niet is ingeschakeld.
• Controleer of de batterijen juist in de afstandsbediening zijn geplaatst.
• Controleer op obstakels tussen de TV afstandssensor en de afstandsbediening. Indien nodig, verwijder ze.
• Als de batterijen leeg zijn, vervang ze door twee nieuwe batterijen van hetzelfde type.</td></tr>
<tr><td>Wat kunt u doen als de foto/ afbeelding van slechte kwaliteit is bij de input van het DVIsignaal?</td><td>Als u uw televisie als monitor gebruikt, kunt u de volgende conversiekabel (niet inbegrepen) gebruiken om de computer te verbinden met de DVI- of VGA-uitgang. In dit geval wordt het DVI-signaal doorgestuurd naar uw televisie.
Bijv. een DVI naar HDMI-conversiekabel, VGA naar HDMI-conversiekabel

Als de kwaliteit van de foto/afbeelding zo slecht is als het onderstaande voorbeeld, kunt u de volgende stappen volgen.

De gradatie van de wolken in het gemarkeerde deel verdwijnt en de vorm kan niet worden herkend.
De gradatie van de grasschaduw in het deel met weinig ligt verdwijnt en wordt zwart.

1. Behoud de gekozen ingang en verwijder de kabel zodat er geen signaal wordt weergegeven op de televisie.
2. Ga naar Instellingen en selecteer Apparaatvoorkeuren -> Afbeelding -> Geavanceerd video -> HDMI RGB bereik.
3. Verander het HDMI RGB bereik van auto (standaard) naar volledig.
4. Verbind de kabel opnieuw met de computer en controleer de kwaliteit van de foto/afbeelding.</td></tr>
</table>

NL

VERWIJDERING

Als verantwoordelijke handelaar dragen we zorg voor het milieu. We moedigen u dan ook aan om de juiste verwijderingsprocedure voor uw product en verpakkingsmateriaal, en indien van toepassing, voor het toebehoren en de batterijen te volgen.
Dit draagt bij tot het behoud van de natuurlijke rijkdommen door deze op zodanige wijze te recyclen dat zowel de menselijke gezondheid als het milieu worden beschermd.
Volg de geldende wetgeving en voorschriften met betrekking tot de afvoer van vuilnis. Afgedankte elektrische artikelen en batterijen moeten aan het eind van hun levensduur gescheiden van het huisafval worden weggegooid.
Neem contact op met de winkel waar u het artikel hebt gekocht of met uw gemeente voor informatie over de juiste afvoer- en recyclingprocedure.
Lever gebruikte batterijen in bij uw plaatselijk inzamelpunt.

NL

Hotline Vanden Borre
De dienst na verkoop is bereikbaar van maandag tot zaterdag op +32 2 334 00 00, maandag tot zaterdag van 08.00 tot 18.00 uur.

Wij verontschuldigen ons voor enig ongemak veroorzaakt door kleine inconsistenties in deze gebruiksaanwijzing, die kunnen ontstaan door productverbetering of -ontwikkeling.

Etablissements Darty & fils ©,
9 Rue des Bateaux-Lavoirs, 94200 Ivry-sur-Seine, France 23/08/2022

ÍNDICE

INFORMACIÓN SOBRE LICENCIAS 66
MEDIDAS DE SEGURIDAD IMPORTANTES 66
MONTAJE 69
DESCRIPCIÓN GENERAL 70
CONEXIONES 72
ENCENDER/APAGAR SU TELEVISOR 75
CONFIGURACIÓN INICIAL 75
ACCESO A LA PANTALLA DE INICIO 80
AJUSTES 81
INSTALAR APLICACIÓN/MOVER/DESINSTALAR 85
AJUSTE DE LAS FUENTES DEL TELEVISOR 86
CÓMO USAR LA FUNCIÓN EPG (GUÍA ELECTRÓNICA DE PROGRAMAS) 86
FORMATOS DE ARCHIVOS COMPATIBLES 87
ACTUALIZACIÓN DEL SOFTWARE 91
DATOS TÉCNICOS 92
FICHA DE INFORMACIÓN DEL PRODUCTO 93
RESOLUCIÓN DE PROBLEMAS 94
ELIMINACIÓN 96

ES

Este producto es fabricado, distribuido, reparado y garantizado exclusivamente por Etablissements DARTY et Fils.
"JVC" es una marca comercial de JVCKENWOOD Corporation, utilizada por Etablissements DARTY et Fils bajo licencia.

[Unión Europea]

Estimado cliente:
Este aparato cumple con las directivas europeas y demás normas pertinentes sobre compatibilidad electromagnética y seguridad eléctrica..

Etablissements Darty & fils ©, 9 Rue des Bateaux-Lavoirs, 94200 Ivry-sur-Seine, France

INFORMACIÓN SOBRE LICENCIAS

- DVB y el logo de DVB son marcas comerciales del proyecto DVB.
- Las marcas comerciales adoptadas HDMI, HDMI High Definition Multimedia Interface y el logo HDMI son marcas comerciales o marcas comerciales registradas de HDMI Licensing Administrator, Inc. en los Estados Unidos y otros países.
- Fabricado bajo licencia de Dolby Laboratories.
  Dolby, Dolby Audio y el símbolo de la doble D son marcas comerciales propiedad de Dolby Laboratories Licensing Corporation.
- Google, Google Play, Chromecast, YouTube, Android TV y otras marcas y logos relacionados son marcas comerciales de Google LLC.
- Netflix es una marca comercial registrada de Netflix. Inc.
- La marca denominativa y los logos de Bluetooth® son marcas comerciales propiedad de Bluetooth SIG, Inc. y cualquier uso de tales marcas por parte de Express Luck Technology Ltd. se realiza bajo licencia. Otras marcas comerciales y nombres comerciales pertenecen a sus respectivos propietarios.

ES

MEDIDAS DE SEGURIDAD IMPORTANTES

LEA ATENTAMENTE EL SIGUIENTE MANUAL ANTES DE UTILIZAR EL APARATO Y CONSÉRVELO PARA CONSULTAS FUTURAS.

- **Ventilación:** Deberá dejarse como mínimo un espacio de 10 cm alrededor del producto.
- No se debe dificultar la ventilación del aparato obstruyendo las ranuras de aire con objetos como periódicos, manteles, cortinas, etc.
- No coloque objetos con llamas abiertas, tales como velas encendidas, sobre la unidad.
- No deberá exponerse el aparato a goteos o salpicaduras ni deberán colocarse sobre el mismo objetos que contengan líquidos (p. ej., jarrones).
- Cuando se utilice el enchufe del cable de alimentación o el conector IEC como dispositivo de desconexión, deberá permanecer fácilmente accesible en todo momento.
- Para proteger el medioambiente, deseche las baterías en los puntos de recogida para tal fin.
- Las baterías (batería o pilas instaladas) no deberán exponerse a un calor excesivo como el producido por la luz directa del sol, el fuego u otras fuentes similares.
- Se debe prestar atención al impacto que el desecho de las pilas pueda tener sobre el medioambiente. No arroje las pilas usadas al cubo de la basura. Póngase en contacto con su distribuidor para actuar de una manera respetuosa con el medioambiente.

- La eliminación de la pila arrojándola a un fuego o un horno caliente, aplastándola mecánicamente, cortándola o exponiéndola a la luz del sol, el fuego o una fuente similar muy calurosa, podría causar una explosión.
- Dejar una pila en un entorno con temperaturas muy elevadas podría causar una explosión o la fuga del líquido o gas inflamable.
- Una pila sometida a una presión atmosférica muy baja puede causar una explosión o una fuga de líquidos o gases inflamables.
- No se deberán instalar conjuntamente pilas de diferentes tipos, ni pilas nuevas con usadas.
- Las pilas deben instalarse en el sentido correcto de la polaridad.
- Las pilas agotadas deben extraerse del aparato.
- No deben cortocircuitarse los terminales de alimentación.
- Para prevenir una presión sonora elevada o posibles lesiones auditivas, evite escuchar a niveles de volumen elevados durante períodos prolongados.

Nunca coloque el televisor en un lugar inestable,
dado que podría caerse y causar lesiones graves o letales. Muchas de las lesiones, sobre todo las sufridas por los niños, pueden evitarse adoptando simples medidas de precaución como estas:

- Usar armarios o soportes recomendados por el fabricante del televisor.
- Usar solamente muebles que puedan soportar el televisor de una manera segura.
- Procurar que el televisor no sobresalga por el borde del mueble que lo soporta.
- No colocar el televisor en un mueble elevado (p. ej., alacenas o estanterías) sin anclar tanto el televisor como el mueble a un soporte apropiado.
- No poner telas u otros materiales entre el televisor y el mueble que lo soporta.
- Educar a los niños acerca del peligro que supone subirse a los muebles para intentar alcanzar el televisor o sus controles.

ES

Si se ha quedado con su televisor antiguo y lo ha cambiado de lugar, deberán aplicarse las mismas consideraciones anteriores.

- No utilice este aparato cerca del agua.
- Limpie utilizando solamente un paño seco.
- No lo instale cerca de fuentes de calor, tales como radiadores, rejillas de aire caliente, estufas, u otros aparatos (p. ej., amplificadores) que generen calor.
- Proteja el cable de alimentación para que no sea pisado o estrujado, sobre todo en las partes cercanas al enchufe, los receptores de corriente y el lugar desde donde sale del aparato.
- Desenchufe el aparato durante las tormentas eléctricas o durante largos periodos de inactividad.

CE	Este símbolo indica que la unidad cumple con la directiva europea sobre aparatos de radio. Las letras 'CE' indican que los productos vendidos en la zona económica europea han sido evaluados para cumplir con los altos niveles requeridos en materia de seguridad, salud y protección medioambiental.
	Equipo de clase II: Indica que el aparato cumple con los requisitos de seguridad específicos para aparatos de clase II según la norma IEC 61140. Este símbolo indica que no se requiere una derivación a tierra de seguridad (conexión a tierra).

CAUTION

RISK OF ELECTRIC SHOCK
DO NOT OPEN

ATENCIÓN: NO QUITE LA CUBIERTA A FIN DE REDUCIR EL RIESGO DE SACUDIDA ELÉCTRICA.
NO HAY PIEZAS EN EL INTERIOR QUE PUEDAN SER REPARADAS POR EL USUARIO. DIRÍJASE A PERSONAL TÉCNICO CUALIFICADO PARA CUALQUIER TAREA DE MANTENIMIENTO O REPARACIÓN.

El signo de exclamación dentro de un triángulo equilátero tiene por objeto avisar al usuario de la presencia de instrucciones de uso importantes en la documentación que acompaña al aparato.

El símbolo del rayo con punta de flecha dentro de un triángulo equilátero tiene por objeto advertir al usuario de la existencia de una tensión peligrosa no aislada en el interior del producto que puede ser de suficiente magnitud para suponer un riesgo de sacudida eléctrica para las personas.

ES

MONTAJE

Montaje de la pata

Coloque el televisor boca abajo sobre una superficie plana y blanda para prevenir daños en la pantalla.

Fije la pata a la parte inferior del televisor con los tornillos suministrados.

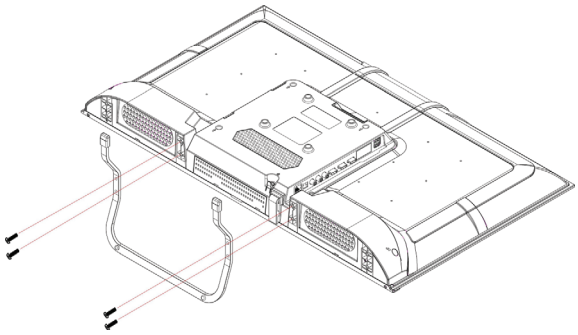

Montaje en la pared

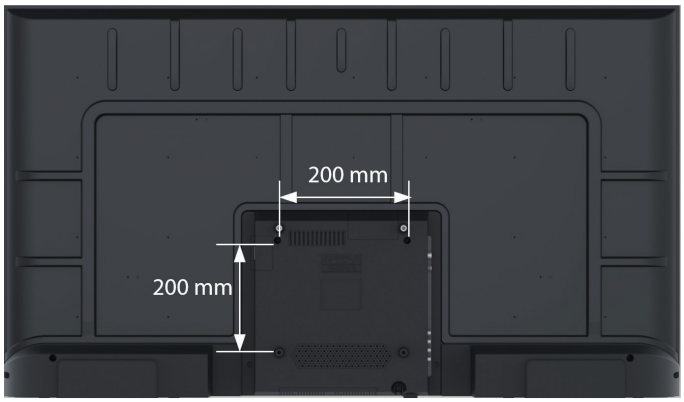

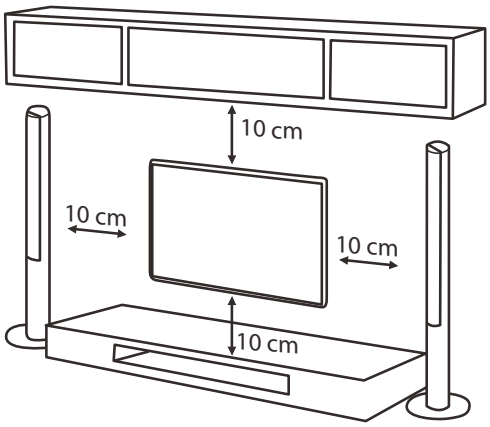

Diagrama de los agujeros del soporte de pared VESA (mm)	200 x 200
Tamaño de los tornillos del soporte de pared (mm)	M6 x 10

- El televisor puede montarse a una pared utilizando un soporte de pared VESA de 200 x 200 mm (vendido por separado).
- Coloque el televisor sobre una superficie limpia y acolchada con la pantalla mirando hacia abajo. Quite las patas de soporte del televisor si ya las tiene instaladas.
- Monte el televisor siguiendo las instrucciones incluidas con el soporte de pared. Tenga especial cuidado con los cables y las tuberías de agua y gas que recorran la pared.
- Para completar la instalación, póngase en contacto con la tienda donde haya comprado el televisor.

ES

ES

Vista trasera

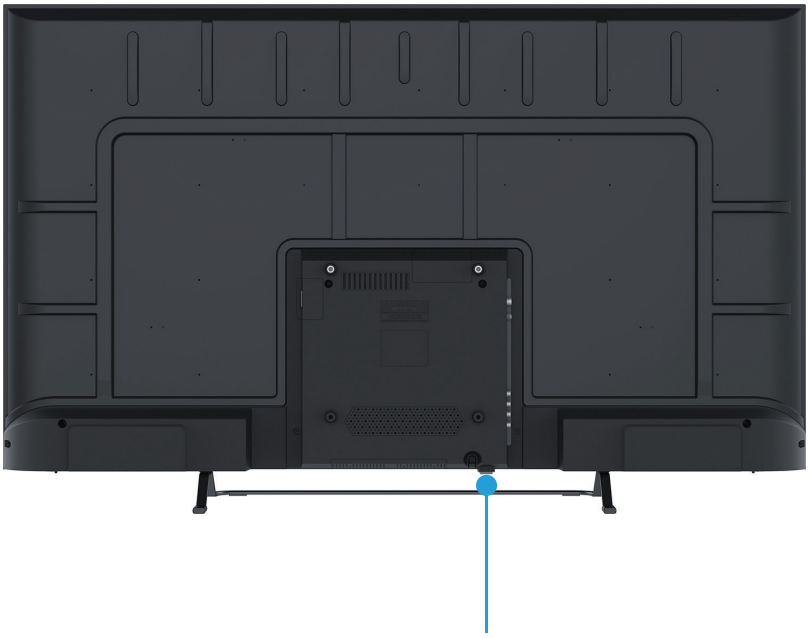

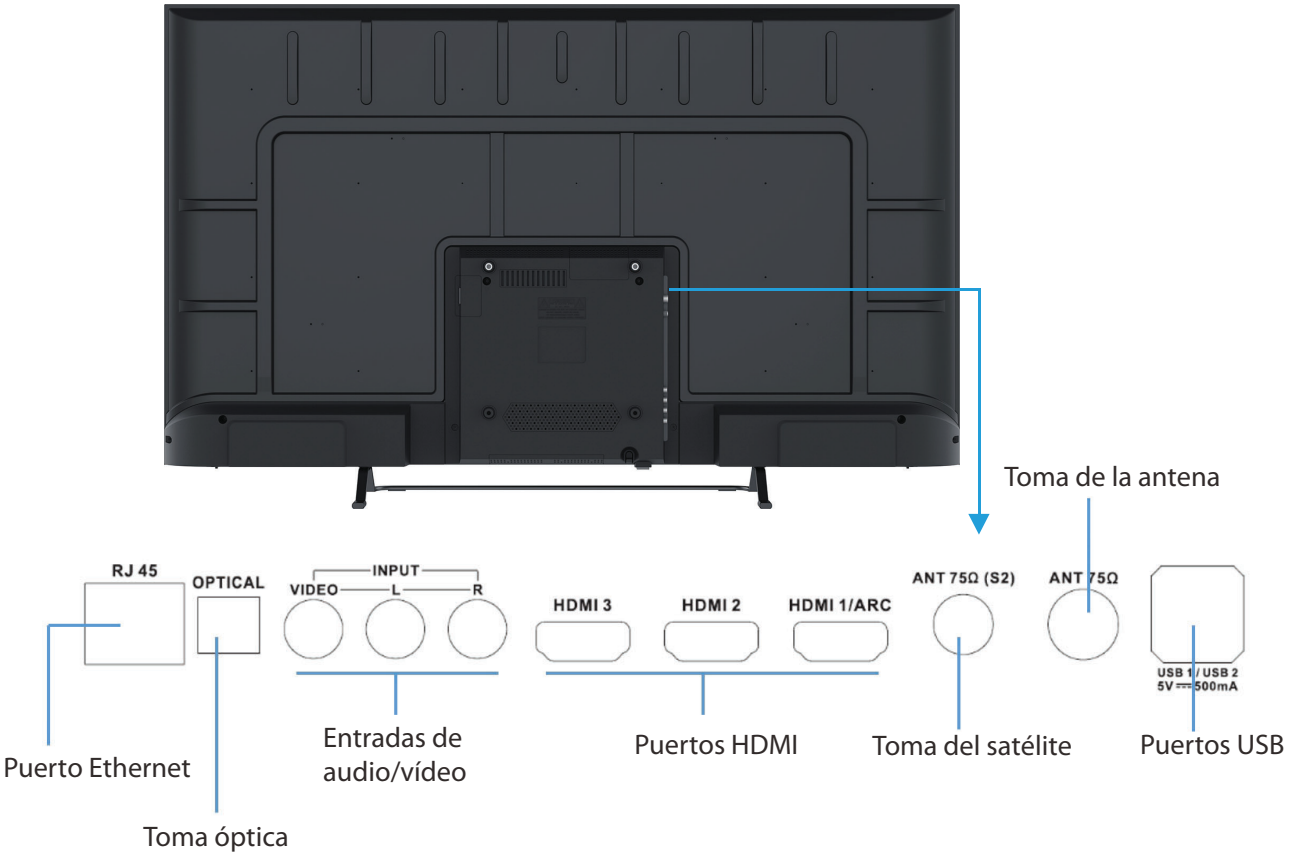

Mando a distancia

Botones:	
	Encendido/Modo en espera
	Desactiva o restablece el sonido.
Controles multimedia ▶ / ⏸ / ■ / ●	Reproducir y pausar / Detener / Grabar
◀◀ / ▶▶	Avance rápido / Retroceso rápido
⏮ / ⏭	Reproducir programa anterior / siguiente
Botones numéricos (0 ~ 9)	Elija una canal directamente o introduzca un número..
INFO	Muestra información del canal actual como la hora actual o el nombre del canal en los modos ATV y DTV.
EPG	Muestra la guía electrónica de programas (EPG) en el modo DTV.
	Muestra el menú en pantalla (OSD).
	Muestra y permite seleccionar la fuente de la señal.
EXIT	Sale del menú en pantalla.
	Vuelve al menú anterior.
HAUT / BAS / GAUCHE DROITE ∧ / ∨ / < / >	Permite navegar por el menú y seleccionar el contenido que desee.
OK	Confirma la selección en los menús de la pantalla. Muestra la lista de canales (modos ATV y DTV).
	Asistente de Google Esta función no está disponible en algunos idiomas y países.
+ / —	Aumenta o reduce el volumen del sonido.
P + / —	Salta al canal siguiente o anterior.
	Muestra la pantalla inicio de Android TV.
NETFLIX	Accede a Netflix.
YouTube	Accede a YouTube.
Botones de colores (ROJO/VERDE/ AMARILLO/AZUL)	Botones de funciones Accede al teletexto en el modo DTV. Accede a las opciones del menú.
I/II	Muestra la lista de idiomas de audio y permite seleccionar un idioma o formato de audio si la serie de televisión tiene tal opción.
	Activa o desactiva la función de teletexto en el modo DTV.
SUBT	Muestra el idioma de subtitulado en el modo DTV.

ES

Instalación de las pilas

1. Abra la tapa del compartimento de las pilas situada en la parte posterior del mando a distancia.
2. Instale dos pilas AAA. Asegúrese de que los polos positivo (+) y negativo (-) coincidan con los del diagrama en el interior del compartimento.
3. Vuelva a colocar la tapa.

CONEXIONES

No se incluyen todos los cables de conexión.
Asegúrese de haber escogido los cables apropiados para las conexiones y haberlos conectado bien. Una mala conexión puede afectar el color y la calidad de la imagen.

Conexión de la antena

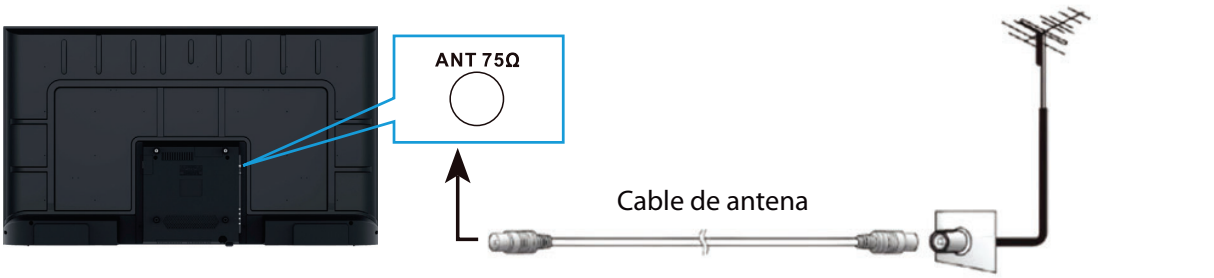

También puede usar una antena parabólica como antena del televisor.

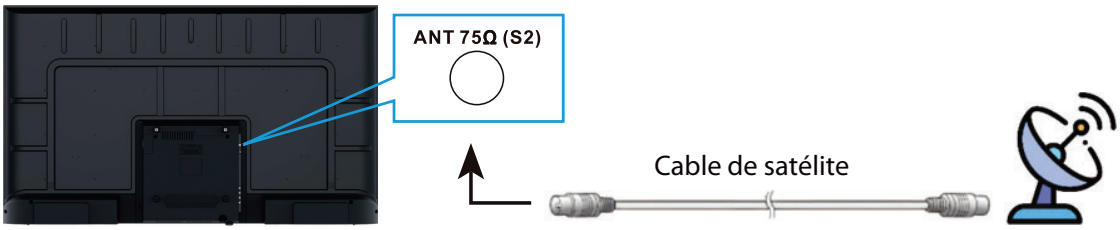

Conexión de los dispositivos externos usando un cable HDMI

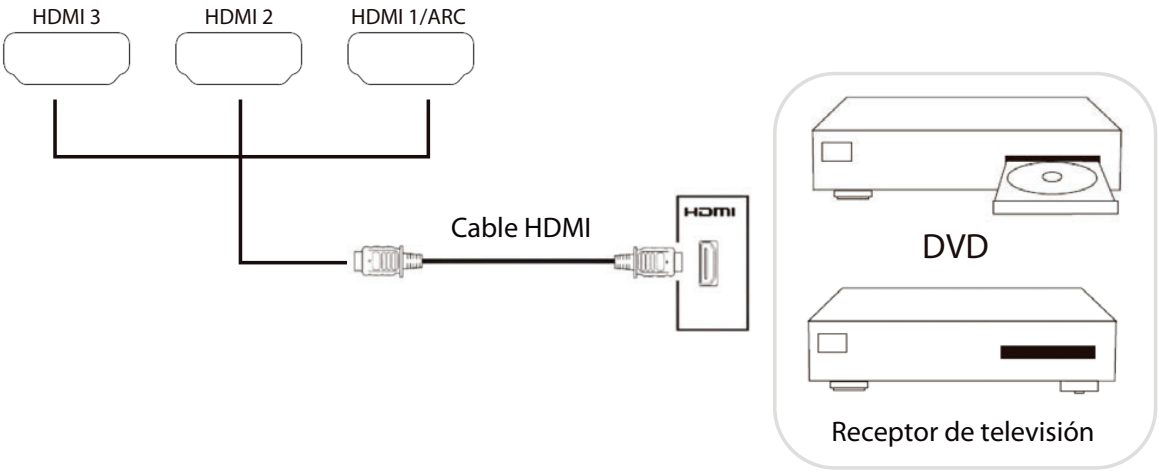

ES

La función HDMI ARC (canal de retorno de audio) le permite enviar señales de audio desde su televisor compatible con ARC a otros dispositivos compatibles con ARC (p. ej., cine en casa) a través de una sola conexión HDMI.

Con la conexión HDMI ARC no es necesario conectar el cable de audio adicional para que envíe el sonido de la imagen de TV a los dispositivos de audiocompatibles con ARC. La conexión HDMI ARC combina ambas señales.

Use un cable HDMI (no incluido) compatible con la conexión ARC para conectar sus dispositivos de audio compatibles con ARC a su TV compatible con ARC.

Puerto HDMI compatible con la función ARC

Dispositivo compatible con HDMI-ARC

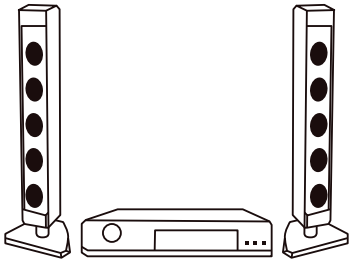

ES

Escuchar en Dolby Atmos

Para reproducir contenido en Dolby Atmos, conecte su amplificador AV o su barra de sonido compatible con Dolby Atmos a la entrada HDMI ARC del televisor.

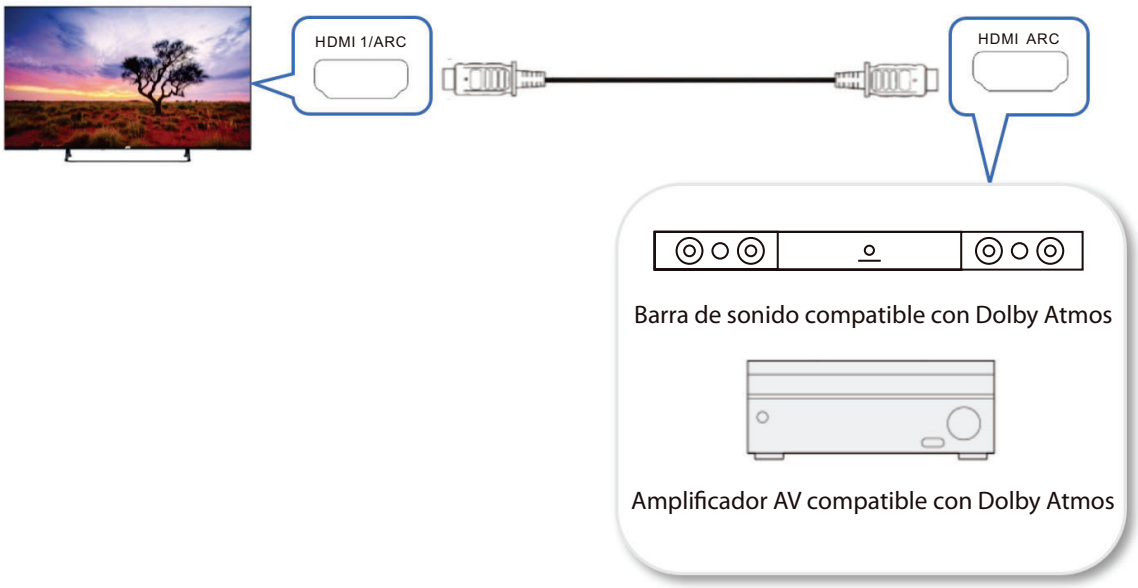

Se recomienda establecer la Salida Digital a "Ignorar" para enviar el contenido en Dolby Atmos vía HDMI ARC al amplificador o la barra de sonido en el formato Dolby óptimo.
Para ajustar la Salida Digital de su televisor:

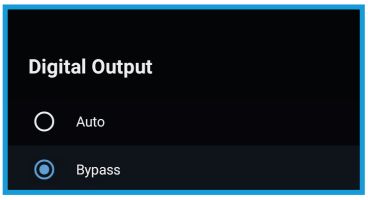

- Presione para ver la página de inicio.
- Vaya a → Preferencias de dispositivo → Sonido → Salida digital.
- Seleccione "Ignorar".

ES

Conexión de los dispositivos externos usando un cable AV

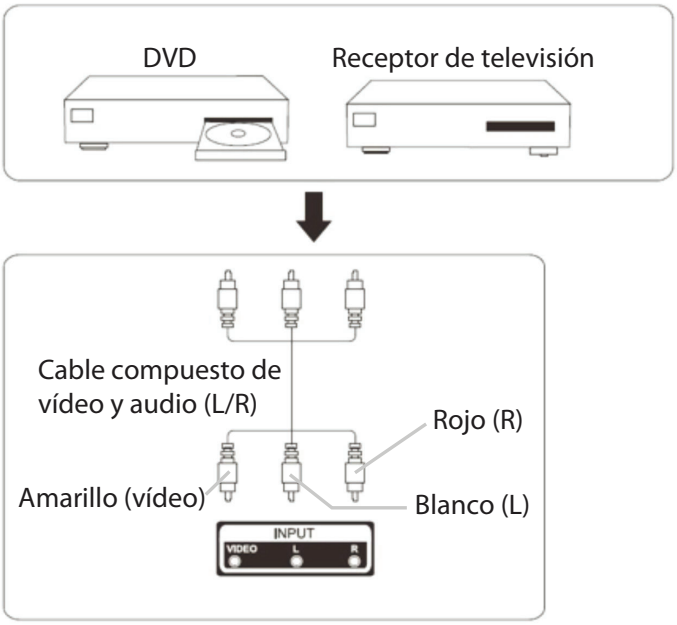

Conexión de los dispositivos externos usando un cable óptico

Conexión a internet

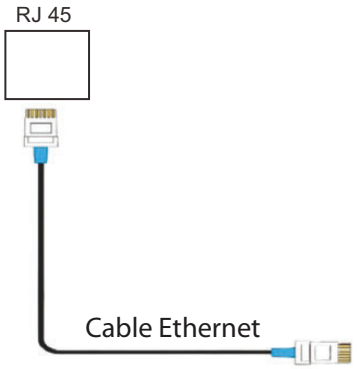

Debes conectarlo, bien una red de área local, o bien a una red wifi, para acceder a internet.

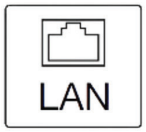

Puerto de la red de área local mural

Conexión a un dispositivo USB

Su televisor admite la reproducción de una amplia variedad de archivos a través de una conexión USB.

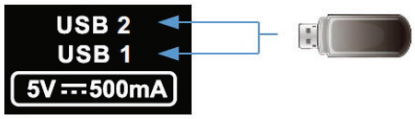

Inserte el dispositivo USB que contiene los archivos de imágenes, audio o vídeo en los puertos USB 1 o USB 2 del televisor.

Esto le permite ver las fotos o reproducir su música y videos del dispositivo de almacenamiento USB que tenga conectado.
Formato: Utilice únicamente dispositivos de almacenamiento USB formateados con el sistema FAT32 del sistema operativo Windows.

ENCENDER/APAGAR SU TELEVISOR

Conecte el cable de alimentación a la toma de corriente cuando haya terminado de realizar todas las conexiones.
El televisor entrará en modo de espera y el piloto rojo se iluminará.

Pulse para encender su televisor. La luz indicadora se apagará.

Pulse para pasar el televisor al modo de espera.

CONFIGURACIÓN INICIAL.

La primera vez que encienda su televisor aparecerá la pantalla inicial de configuración para guiarle en dicho proceso.
Siga las instrucciones de la pantalla para completar el proceso de configuración inicial.

Elegir un idioma

Use ∧/∨ en el mando a distancia para seleccionar un idioma y pulse **OK** para confirmar.

Configurar rápidamente el televisor con su teléfono Android? (Continuar/Saltar)

Pasos:
1.En su teléfono Android, abra la aplicación "Google" preinstalada.
2.Escriba o diga "Ok Google, configura mi dispositivo".
3.Pulse el nombre del modelo en la lista.

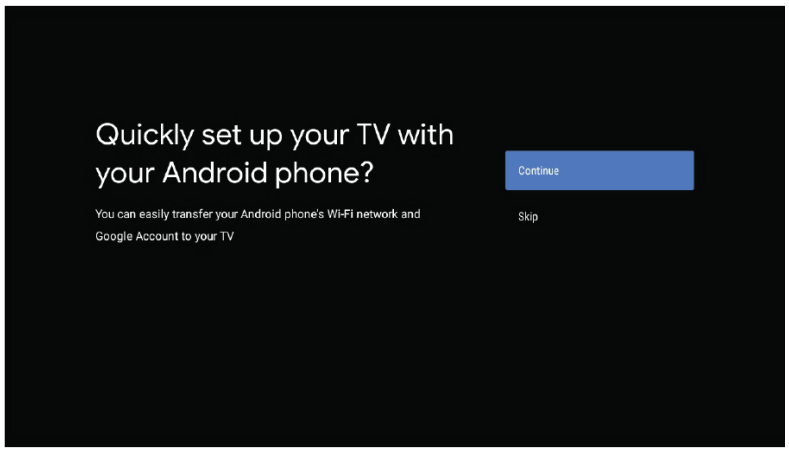

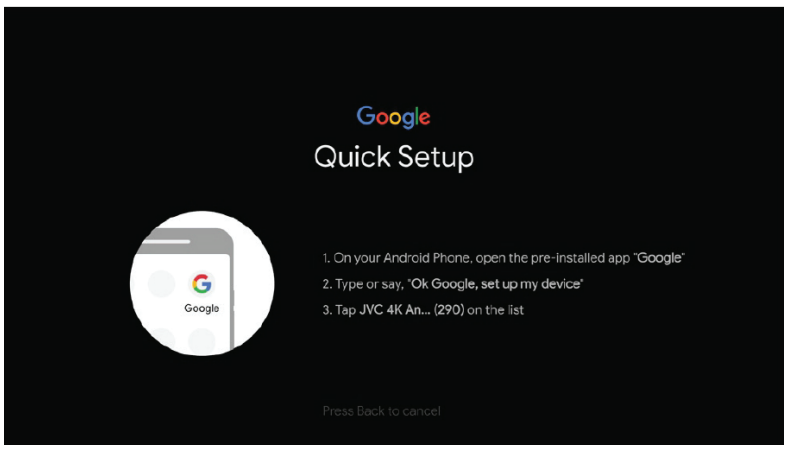

ES

Configuración de la red

Seleccione una conexión a internet por cable o inalámbrica.
Si elige "saltar", podrá realizarlo después desde la pantalla de inicio o el menú de ajustes.

Inicio de sesión en la cuenta de Google

Inicie la sesión para obtener nuevas aplicaciones, recomendaciones, películas, el Asistente y mucho más de Google.
Se puede iniciar la sesión en Google de dos maneras:

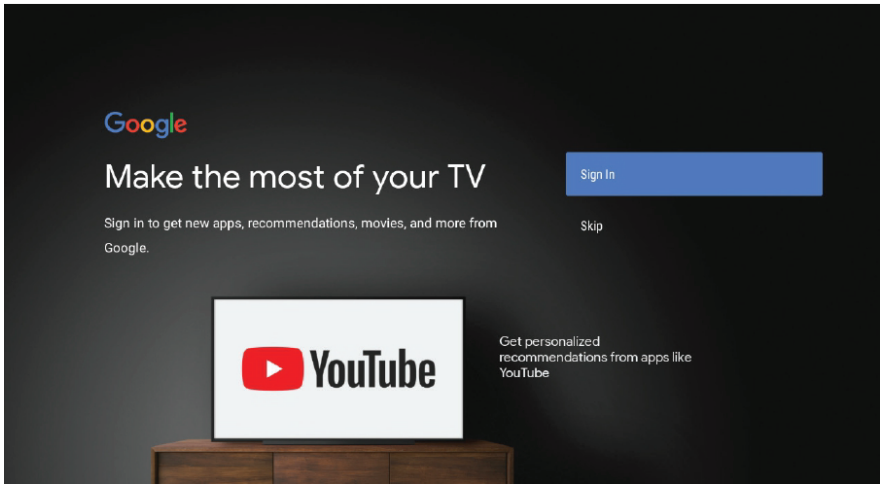

Desde el móvil o el ordenador:

1.Visite androidtv.com/setup en su móvil u ordenador. Asegúrese de que su otro dispositivo esté en la misma red wifi que su televisor.
2.Introduzca el código que aparece en la pantalla en su móvil u ordenador.

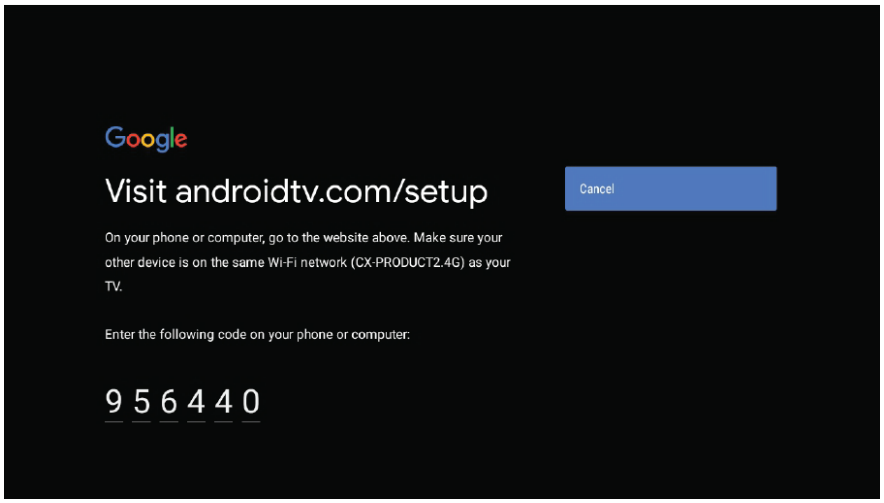

Con el mando a distancia:

Introduzca la cuenta y la contraseña de su cuenta de Google con el mando a distancia para iniciar la sesión.

Ajustes de Google

En estos pasos se configurará los Términos del servicio, Ubicación, Ayuda a mejorar Android, Asistente de Google y funciones adicionales.

Instalación de las aplicaciones recomendadas

Elija instalar o no las aplicaciones recomendadas por Google en este paso.
Pulse "Continuar" para ir la pantalla siguiente.

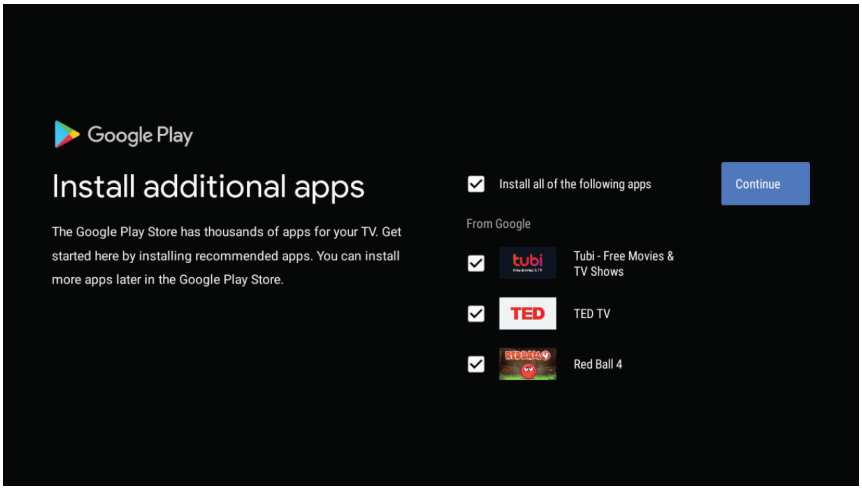

Emparejamiento del mando a distancia Bluetooth

En el mando a distancia, pulse simultáneamente los botones del volumen y ← para acceder al modo de emparejamiento Bluetooth.
– El piloto del mando a distancia parpadeará.
Pulse **OK** para iniciar el emparejamiento.

Pulse ← en el mando a distancia para saltar el emparejamiento.

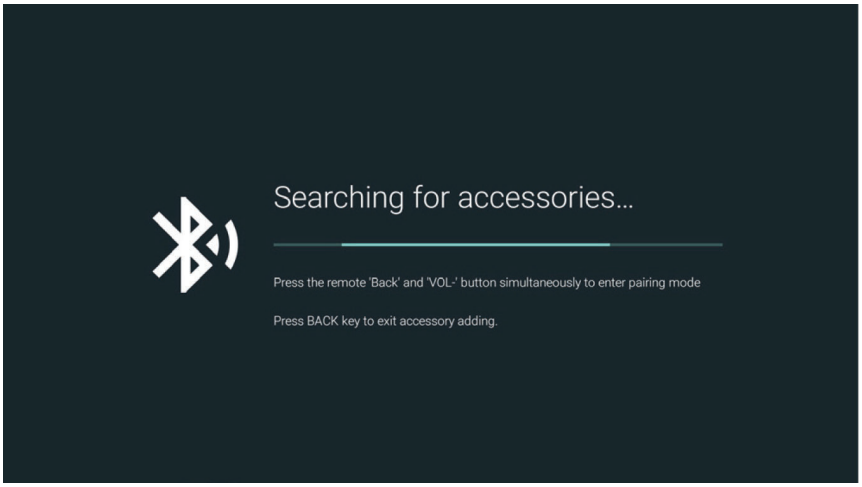

ES

Selección de país
Use ∧/ ∨ en el mando a distancia para seleccionar un país y pulse **OK** para confirmar.

Selección del modo de TV (Hogar/Tienda)
El modo hogar está optimizado para hacer un uso doméstico eficiente de la energía.
El modo tienda está optimizado para demostraciones en tienda con unos ajustes fijos.

Chromecast built-in™
Elija ON o OFF para activar o desactivar la función de Chromecast integrada.

Ajuste de canales
Elija Antena, Cable o Satélite para realizar una búsqueda de canales de televisión.
Si elige Saltar, la búsqueda de canales podrá hacerse desde el menú.

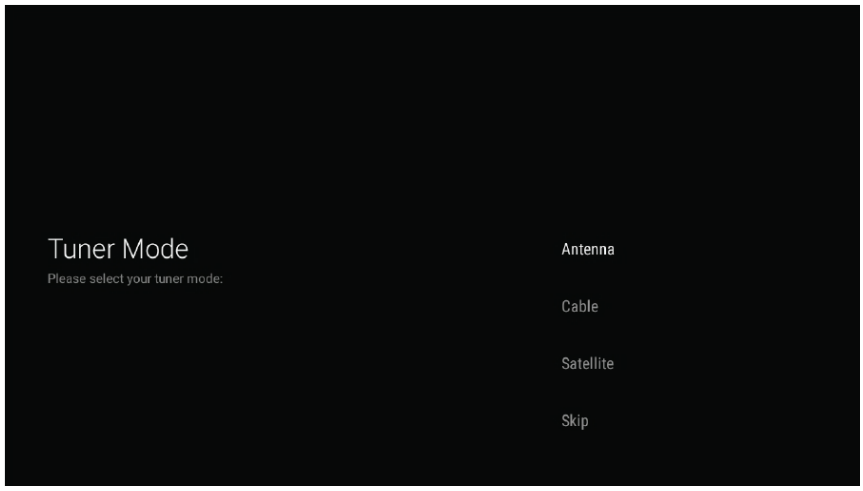

ES

Configuración finalizada y cláusula de exención de responsabilidades

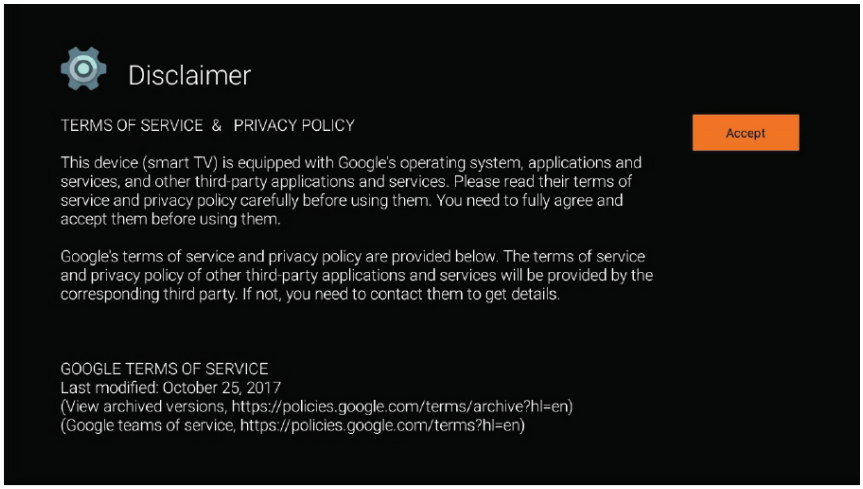

ES

ACCESO A LA PANTALLA DE INICIO

Pulse ⌂ en el mando a distancia para mostrar la pantalla de inicio de Android TV.
Use ∧/∨/</> y pulse **OK** para acceder a las aplicaciones, funciones o ajustes que desee.

Escriba con el teclado de Google para buscar películas, series y demás.

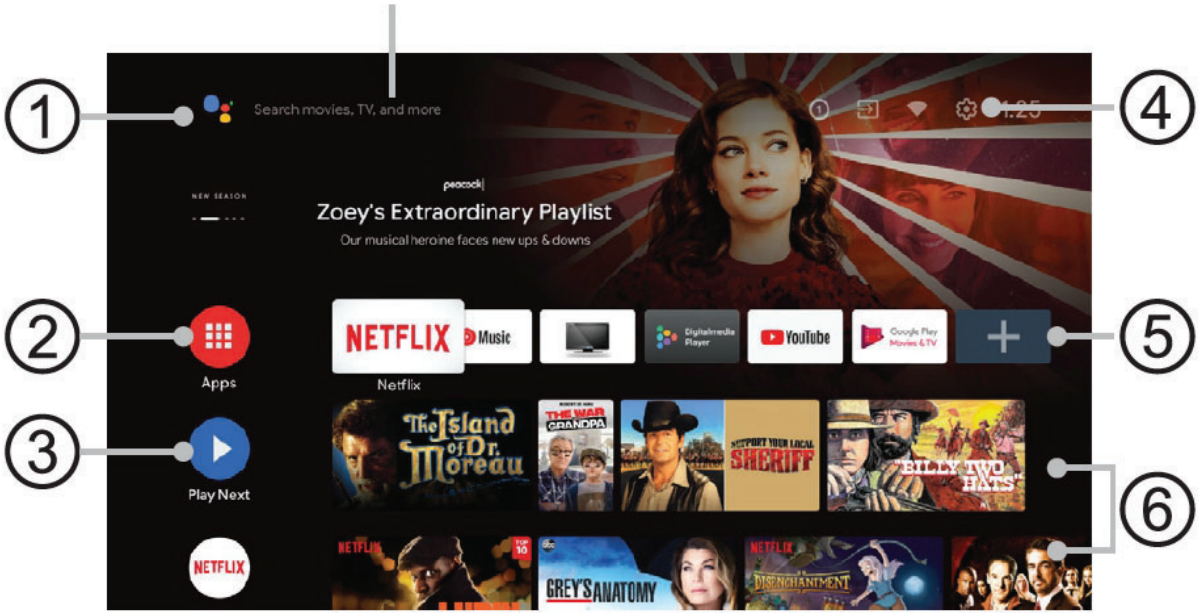

ES

① **Asistente de Google**
Use su voz para buscar programas, controlar dispositivos y mucho más.

② **Aplicaciones**
Muestra la lista de aplicaciones instaladas.

③ **Mi lista**
Le permite ver vídeos que no ha terminado de ver, el siguiente episodio o una nueva temporada de sus series favoritas y el contenido que haya añadido a *Mi lista*.

④ **Notificaciones, Entradas, Red e Internet, Ajustes**

Icono	Descripción
③	Notificaciones: Se muestra cuando hay alguna notificación, como un problema de conexión. El número indica el número de notificaciones.
⎆	Entradas: Cambia el dispositivo de entrada conectado al televisor.
▼	Configura los ajustes de la red.
⚙	Configura varios ajustes del televisor.

⑤ **Aplicaciones favoritas**
Muestra sus aplicaciones favoritas. Seleccione + para añadir una aplicación a sus favoritos.

⑥ **Canales**
Aquí podrá ver el contenido recomendado de los servicios de vídeo en continuo.

AJUSTES

Permite ajustar las opciones de Android TV, como la red, las cuentas, las aplicaciones, las preferencias del dispositivo, los mandos y accesorios, etc.

1. Pulse en el mando a distancia para mostrar la pantalla de inicio de Android TV.
2. Use ∧/∨/</> para mover el cursor a la parte superior derecha de la pantalla y pulse **OK** para acceder al menú de ajustes.
3. Use ∧/∨ para elegir el submenú y pulse **OK** para acceder a la lista de opciones.
4. Pulse para volver al menú anterior.
5. Pulse para cerrar el menú de ajustes y volver a la pantalla de inicio.

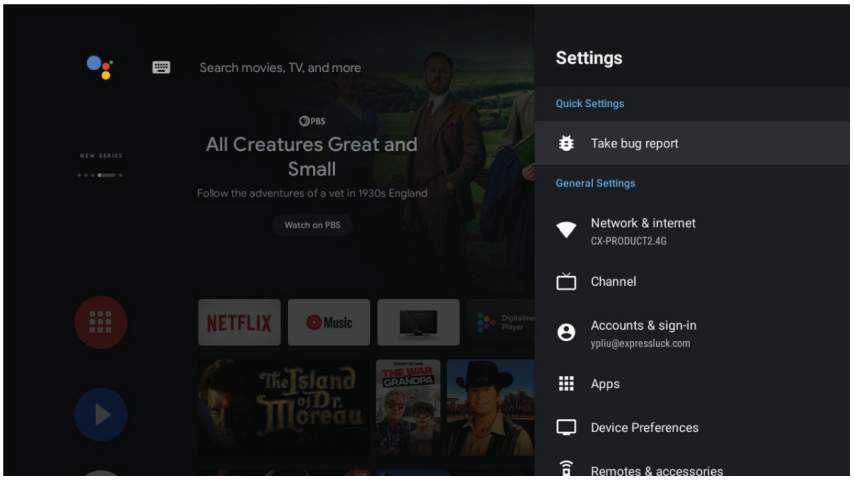

Ajustes generales

- **Red e Internet**

  Permite configurar la red de área local y la red wifi. También se mostrará el estado de la red.

- **Canales**

  Use ∧/∨ para elegir el menú "Canales". Use ∧/∨ y pulse para acceder a "Controles parentales".

  NOTA: Asegúrese de memorizar su código PIN en algún lugar para poder acceder en el futuro. Si ha olvidado el código PIN, tendrá de restaurar la configuración de fábrica para reconfigurar el PIN

  Use ∧/∨ o los botones numéricos para introducir su código PIN.

ES

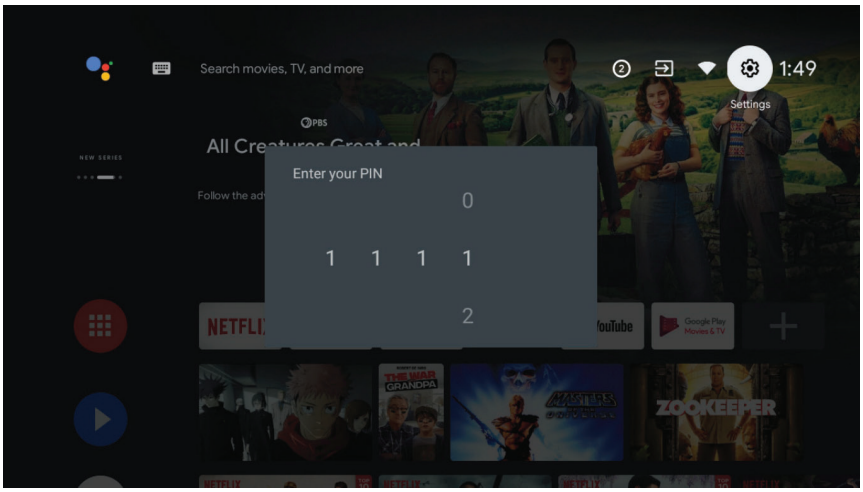

- **Cuentas e inicio de sesión**
  Inicia la sesión con su cuenta de Google para sacar el máximo provecho a su televisor.

- **Aplicaciones**
  Permite ver la lista de las aplicaciones abiertas recientemente, todas las aplicaciones instaladas, y el sistema de aplicaciones. También puede añadir los permisos de diferentes aplicaciones y configurar el acceso especial de aplicaciones para ahorrar energía, almacenamiento y demás.

- **Preferencias del dispositivo**
  Permite ajustar las preferencias de Android TV.
  Use ∧ / ∨ para elegir la opción que quiera ajustar y pulse **OK**.
  Para volver al menú anterior, pulse ← .Para salir del menú, pulse **EXIT**.

ES

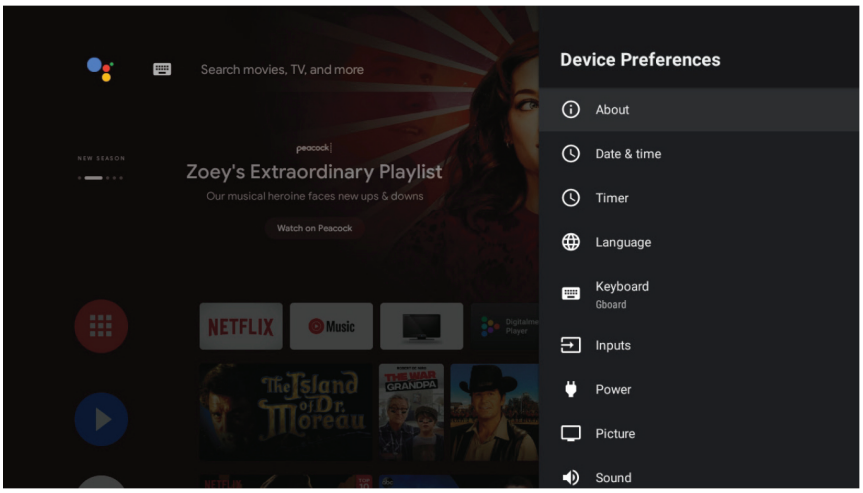

– **Información**
Permite comprobar si hay nuevas actualizaciones del sistema, vea la información legal, las versiones, etc.

– **Fecha y hora**
Permite el ajuste de la fecha y la hora. Puede elegir entre sincronizar automáticamente la fecha y la hora o ajustarlas manualmente. También puede establecer el formato de 24 horas.

– **Temporizador**
Le permite ajustar manualmente el temporizador.

– **Idioma**
Permite seleccionar el idioma del menú. El idioma del menú elegido también establecerá el idioma para el reconocimiento de voz.

– **Teclado**
Le permite ajustar las opciones del teclado.

– **Entradas**
Establece el nombre de las entradas conectadas (HDMI 1, HDM 2, HDMI 3 o Compuesto). Asimismo, puede configurar las funciones CEC.

– **Alimentación**
Permite establecer el temporizador de apagado. Una vez transcurrido el tiempo establecido, el temporizador de apagado pondrá el televisor en el modo de espera.
También puede establecer el tiempo para el apagado automático cuando no se recibe una señal en un plazo de tiempo.

– **Imagen**
Permite ajustar los parámetros de la imagen (brillo, color, saturación, etc.) a sus preferencias.

– **Sonido**
Permite ajustar los parámetros de sonido (estilo del sonido, balance, etc.) a sus preferencias.

– **Almacenamiento**
Muestra el estado de la memoria utilizada, borrar datos, caché y predeterminados, etc.

– **Pantalla de inicio**
Permite personalizar los canales, habilitar previos de vídeos y audios, reorganizar aplicaciones y juegos, y ver las licencias de código abierto para Android TV Home y Android TV Core Services.

– **Asistente de Google**
Permite configurar los ajustes de búsqueda en Google, como seleccionar aplicaciones a incluir en los resultados de búsqueda, habilitar el filtro SafeSearch, bloquear palabras ofensivas, o ver permisos y licencias de código abierto.

– **Chromecast**
Permite ver el número de versión y las licencias de código abierto de Chromecast.

– **Salvapantallas**
Permite ajustar el salvapantallas, como el modo de salvapantallas, el tiempo de inactividad hasta su activación, el tiempo de inactividad tras el que cual suspender el dispositivo, el temporizador de apagado, o iniciar el salvapantallas inmediatamente.

– **Ubicación**
Ofrece la opción de habilitar la función de localización mediante la red wifi y ver la lista de aplicaciones que han solicitado la ubicación recientemente.

– **Uso y diagnósticos**
Ofrece la opción de enviar automáticamente información de diagnósticos a Google.

– **Accesibilidad**
Permite configurar el subtitulado, el texto de alto contraste, los accesos directos a Accesibilidad, etc.

– **Reiniciar**
Reinicia su televisor.

• Mandos y accesorios
Permite buscar accesorios Bluetooth y emparejarlos con su televisor. Puede configurar su televisor para hacerlo visible a los dispositivos Bluetooth cercanos.

INSTALAR APLICACIÓN/MOVER/DESINSTALAR

Use ∧/∨ para elegir "Aplicaciones" en la pantalla de inicio y pulse **OK** para acceder. Seleccione "Descargar más aplicaciones" y escriba el nombre de la aplicación. Seleccione "Buscar" en la esquina superior derecha de la página.

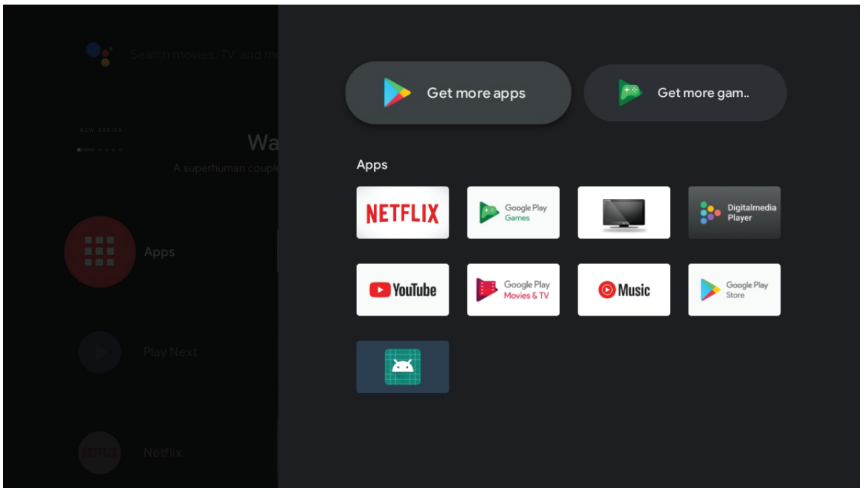

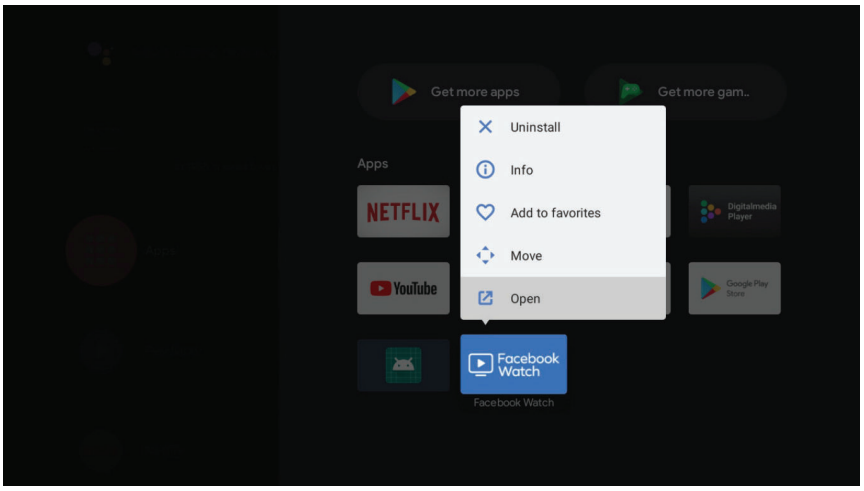

Ejemplo con "Facebook"

Instalar

Escriba "Facebook". Cuando la aplicación de "Facebook" aparecerá mostrada en la lista, pulse **OK** para seleccionarla.
Seleccione "Instalar".

Mover

Elija "Facebook", mantenga pulsado el botón **OK** del mando a distancia y use ∧/∨ para seleccionar "Mover".
Use ∧/∨/</> para mover y pulse **OK** para confirmar.

Desinstalar

Elija "Facebook", mantenga pulsado el botón **OK** del mando a distancia y use ∧/∨ para seleccionar "Desinstalar".
Pulse **OK** para desinstalar.

ES

AJUSTE DE LAS FUENTES DEL TELEVISOR

Pulse ⏎ en el mando a distancia para seleccionar "Live TV" en la pantalla de inicio.

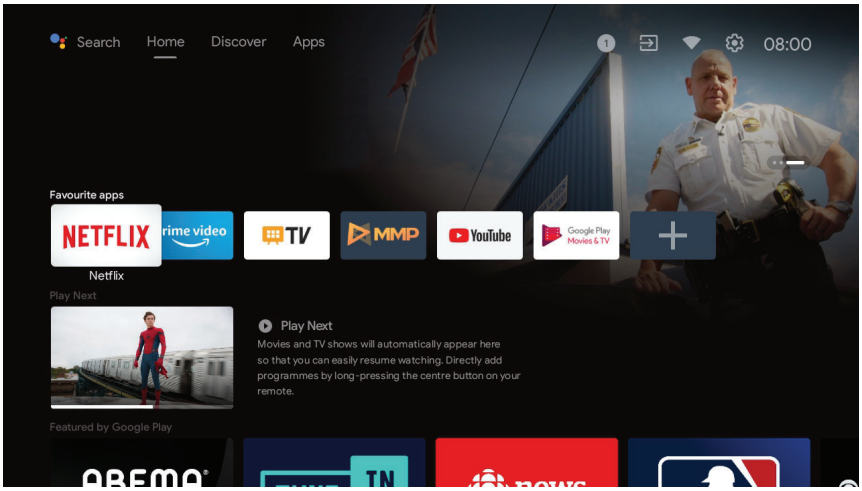

Pulse ☰ en el mando a distancia.

Pulse ∧ en el mando a distancia para elegir "Canales" y seleccione "Nuevos canales disponibles" para acceder.

ES

CÓMO USAR LA FUNCIÓN EPG (GUÍA ELECTRÓNICA DE PROGRAMAS)

La función EPG es una guía en pantalla para los canales digitales solamente. La función EPG le permite ver la lista de programas en emisión.

Para acceder a la función EPG, pulse **EPG** en el mando a distancia para mostrar el menú de la guía de programas.
Puede usar ∧/∨/</> en el mando a distancia para navegar por los diferentes programas.
Utilice los botones de colores asignados de la parte inferior de la pantalla para ver la guía de programas.
NOTA: Cuando salte de unos programas a otros, el canal de fondo cambia en función del programa visualizado.

	Botón rojo (día anterior): Muestra los programas del día anterior.
	Botón verde (día siguiente): Muestra los programas del día siguiente.
	Botón amarillo (ver información): Muestra información detallada de cada programa en varias páginas.
	Botón azul (tipo de filtro): Muestra la lista de tipos del programa. Use ∧/∨/</> en el mando a distancia para navegar por los diferentes tipos y subtipos. Seleccione uno o más tipos y pulse **OK**. Una vez filtrados, aparecerán resaltados todos los programas de la televisión digital de la búsqueda.

FORMATOS DE ARCHIVOS COMPATIBLES

Formatos de vídeo compatibles				
Códec de vídeo	**Resolución**	**Tasa de bits**	**Perfil**	**Contenedor**
MPEG1/2	1080p a 60 fps	MPEG1 40 Mbps MPEG2 80 Mbps	MP@HL	MPEG program stream (.DAT, .VOB, .MPG, .MPEG)
				MPEG transport stream (.ts, .trp, .tp)
				MP4 (.mp4, .mov)
				3GPP (.3gpp, .3gp)
				AVI (.avi)
				MKV (*.mkv)
				ASF (.asf)
MPEG4	1080p a 60 fps	40 Mbps	• Perfil Simple • Perfil Simple Avanzado a nivel 5 • No es compatible con GMC.	MPEG program stream (.MPG, .MPEG)
				MP4 (.mp4, .mov)
				3GPP (.3gpp, .3gp)
				AVI (.avi)
				MKV (*.mkv)
				ASF (.asf)
XviD	1080p a 60 fps	40 Mbps	N.P.	DivX (.divx)
				MP4 (.mp4, .mov)
				AVI (.avi)
				MKV (*.mkv)
				ASF (.asf)
H.263	1080p a 60 fps	40 Mbps	N.P.	MP4 (.mp4, .mov)
				3GPP (.3gpp, .3gp)
				AVI (.avi)
				MKV (*.mkv)
H.264:	1080p a 60 fps	62,5 Mbps	• Perfil Principal • Perfil alto al nivel 4.2	FLV (.flv)
				MP4 (.mp4, .mov)
				3GPP (.3gpp, .3gp)
				MPEG transport stream (.ts, .trp, .tp)
				ASF (.asf)
				WMV (.wmv)
				AVI (.avi)
				MKV (*.mkv)
HEVC/H.265	2048x1088 a 60 fps	50 Mbps	Perfil Principal (8bits) / Principal 10 (10bits), Nivel alto 4.1	MP4 (.mp4, .mov)
				3GPP (.3gpp, .3gp)
				MPEG transport stream (.ts, .trp, .tp)
				MKV (*.mkv)
MVC	1080p a30 fps	62,5 Mbps	N.P.	MPEG transport stream (.ts, .trp, .tp)

ES

VC1	1080p a 60 fps	45 Mbps	• Perfil Avanzado al nivel 3 • Perfil Simple • Perfil Principal	MPEG transport stream (.MPG, .MPEG)
				MPEG transport stream (.ts, .trp, .tp)
				ASF (.asf)
				WMV (.wmv)
				AVI (.avi)
				MKV (*.mkv)
Motion JPEG	640x480 a 30 fps	10 Mbps	N.P.	AVI (.avi)
				3GPP (.3gpp, .3gp)
				MP4 (.mp4, .mov)
				MKV (*.mkv)
				ASF (.asf)
VP8	1080p a 60 fps	50 Mbps	N.P.	MKV (*.mkv)
				WebM (.webm)
VP9	2048x1088 a 60 fps	30 Mbps	Perfil 0/2	MKV (*.mkv)
				WebM (.webm)

ES

Formatos de audio compatibles

Códec de audio	Tasa de muestreo	Canal	Tasa de bits	Contenedor
MPEG1/2, Layer 1	16 KHz ~ 48 KHz	Hasta 2	32 Kbps ~ 448 Kbps	PELÍCULAS:
				AVI (.avi)
				ASF (.asf)
				DivX (.divx)
				Matroska (.mkv)
				MPEG transport stream (.ts, .trp, .tp)
				MPEG program stream (.DAT, .VOB, .MPG, .MPEG)
				MÚSICA:
				MP3 (.mp3)
				WAV (.wav)
MPEG1/2 Layer2	16 KHz ~ 48 KHz	Hasta 2	8 Kbps ~ 384 Kbps	PELÍCULAS:
				AVI (.avi)
				ASF (.asf)
				DivX (.divx)
				Matroska (.mkv)
				MPEG transport stream (.ts, .trp, .tp)
				MPEG program stream (.DAT, .VOB, .MPG, .MPEG)
				MÚSICA:
				MP3 (.mp3)
				WAV (.wav)
MPEG1/2/2.5	8 KHz ~ 48 KHz	Hasta 2	8 Kbps~320 Kbps	PELÍCULAS:

Layer3				AVI (.avi)
				ASF (.asf)
				DivX (.divx)
				Matroska (.mkv)
				3GPP (.3gpp, .3gp)
				MP4 (.mp4, .mov)
				MPEG transport stream (.ts, .trp, .tp)
				MPEG program stream (.DAT, .VOB, .MPG, .MPEG)
				FLV (.flv)
				SWF (.swf)
				MÚSICA:
				MP3 (.mp3)
				WAV (.wav)
				MP4 (.m4a)
AC3	32 KHz, 44,1 KHz, 48 KHz	Hasta 5.1	32 Kbps ~ 640 Kbps	PELÍCULAS:
				AVI (.avi)
				Matroska (.mkv)
				3GPP (.3gpp, .3gp)
				MP4 (.mp4, .mov)
				MPEG transport stream (.ts, .trp, .tp)
				MPEG program stream (.DAT, .VOB, .MPG, .MPEG)
				MÚSICA:
				AC3 (.ac3)
				MP4 (.m4a)
EAC3	32 KHz, 44,1 KHz, 48 KHz	Hasta 5.1	32 Kbps ~ 6 Mbps	PELÍCULAS:
				3GPP (.3gpp, .3gp)
				MP4 (.mp4, .mov)
				MPEG transport stream (.ts, .trp, .tp)
				MPEG program stream (.DAT, .VOB, .MPG, .MPEG)
				MÚSICA:
				EAC3 (.ec3)
				MP4 (.m4a)
AAC, HEAAC	8 KHz ~ 48 KHz	Hasta 5.1	AAC-LC 12 Kbps~ 576 Kbps V1 6 Kbps ~ 288 Kbps V2 : 3 Kbps ~ 144 Kbps	PELÍCULAS:
				AVI (.avi)
				Matroska (.mkv)
				DivX (.divx)
				3GPP (.3gpp, .3gp)
				MP4 (.mp4, .mov)
				MPEG transport stream (.ts, .trp, .tp)
				MPEG program stream (.DAT, .VOB, .MPG, .MPEG)
				FLV (.flv)

ES

				RM (.rm, .rmvb)
				MÚSICA:
				AAC (.aac)
				MP4 (.m4a)
VORBIS	hasta 48 kHz	Hasta 2	N.P.	PELÍCULAS:
				Matroska (.mkv)
				WebM (.webm)
				3GPP (.3gpp, .3gp)
				MP4 (.mp4, .mov)
				MÚSICA:
				MP4 (.m4a)
				OGG (.ogg)
LPCM	8 KHz ~ 48 KHz	Mono Estéreo, 5.1	64 Kbps ~ 1,5 Mbps	PELÍCULAS:
				AVI (.avi)
				Matroska (.mkv)
				3GPP (.3gpp, .3gp)
				MP4 (.mp4, .mov)
				MPEG transport stream (.ts, .trp, .tp)
				MPEG program stream (.DAT, .VOB, .MPG, .MPEG)
				MÚSICA:
				WAV (.wav)
				MP4 (.m4a)
FLAC	8 KHz ~ 96 KHz	hasta 7.1	< 1,6 Mbps	Matroska (.mkv, .mka)
				FLAC(.flac)

ES

Formatos de imágenes compatibles:			
Imagen	**Foto**	**Resolución recomendada (ancho x alto)**	**Nota**
JPEG	Baseline	15360x8640 (1920x8 x 1080x8)	La limitación de la resolución máxima depende del tamaño del DRAM.
	Progresivo	1024x768	
PNG	No entrelazado	9600x6400	La limitación de la resolución máxima depende del tamaño del DRAM.
	Entrelazado	1200x800	
BMP		9600x6400	La limitación de la resolución máxima depende del tamaño del DRAM.
GIF		6400x4800 (800x8 x 600x8)	La limitación de la resolución máxima depende del tamaño del DRAM.

Formatos de los archivos de subtítulos		
Subtítulos internos		
Extensión del archivo	**Contenedor**	**Códed del subtítulo**
dat, mpg, mpeg, vob	MPG, MPEG	Subtítulo de DVD
ts, trp, tp	TS	Subtítulo de DVD
mp4	MP4	Subtítulo de DVD Texto sin formato UTF-8
.mkv	MKV	ASS SSA Texto sin formato UTF-8 VobSub Subtítulo de DVD
divx, avi	AVI (1.0, 2.0), DMF0,1,2	XSUB XSUB+

Subtítulos externos		
Extensión del archivo	**Analizador sintáctico de los subtítutlos**	**Nota**
.srt	SubRip	
.ssa/ .ass	SubStation Alpha	
.smi	SAMI	
.sub	SubViewer MicroDVD DVDSubtitleSystem SubIdx (VobSub)	SubViewer 1.0 y 2.0 solamente
.txt	TMPlayer	

ES

ACTUALIZACIÓN DEL SOFTWARE

Su televisor puede encontrar y actualizar el software automáticamente.
Para actualizar el software, procure que el televisor esté conectado a internet por cable o por una red inalámbrica.

Al acceder a la página de inicio del televisor, pulse ⌂ en el mando a distancia: su televisor buscará automáticamente actualizaciones.
Si desea actualizar el *software*, vaya a Detalles > Descargar. A continuación, la pantalla del televisor mostrará el proceso de descarga y reinicio. Una vez instalada la actualización, su televisor tendrá instalada la nueva versión del software.

Los usuarios también pueden comprobar si hay alguna actualización disponible en la opción ACERCA DE del menú de ajustes.

DATOS TÉCNICOS

Sistemas de codificación	PAL, SECAM,NTSC BG, DK, I, L/L
Recepción de canales	ATV (48.25MHz ~ 863.25MHz)
Número de canales presintonizados	ATV MÁX: 99
Indicador de canal	En pantalla
Entrada de antena RF	75 ohmios
Tensión nominal	AC 100-240V~ 50/60Hz (~ symbole du courant alternatif)
Potencia nominal de entrada	100W
Salida USB	5V ⎓ 500mA (⎓ símbolo de corriente alterna
Potencia de salida del altavoz (WRMS.) (10% THD)	2 x 8 W
Dimensiones (an. x la. x al.) (con patas)	231 x 1111 x 688 mm
Peso (sin patas)	8,9 kg
Dimensiones (an. x la. x al.) (sin patas)	231 x 1111 x 642,7 mm
Peso (sin patas)	8,5 kg
Temperatura ambiente	Operativa : 0 °C ~ 45 °C Almacenamiento : -10°C ~ 60°C
Humedad operativa	Inferior a 80% de humedad relativa
Modo de espera	Después de 4 horas

ES

Recepción digital

Alcance de la recepción		DVBT :VHF (50MHz ~ 230MHz) UHF (474MHz ~ 862MHz) DVBC : 40MHz ~ 898MHz DVBS : 950MHz – 2150MHz
Impedancia de entrada		75 Ω
Ancho de banda del canal		7 MHz/ 8 MHz
Modulación	DVB-T	COFDM 2K/8K QPSK,16QAM,64QAM
	DVB-C	16QAM, 32QAM, 64QAM, 128QAM, 256QAM
Sistema de vídeo		Vídeo MPEG-2, MP@HL y nivel HD, H.265
Sistema de sonido		MPEG-1 layer ½
Funciones básicas		EPG, Subtítulos, LCN, TELETEXTO (Europa)
Memoria máxima de canales		700 (DVB-T+DVB-C) 3500 (DVB-S/S2)

Datos técnicos de Bluetooth	
Frecuencias operativas	2402,0 ~ 2480,0 MHz
Potencia máxima de salida	8,84 dBm (EIRP)

Datos técnicos de Bluetooth de baja energía	
Frecuencias operativas	2402,0 ~ 2480,0 MHz
Potencia máxima de salida	3,97 dBm (EIRP)

Datos técnicos por 2.4G Wi-Fi	
Frecuencias operativas	2412MHz -2472MHz para 11b/g/n(HT20) 2422MHz -2462MHz para 11n(HT40)
Potencia máxima de salida	17,52 dBm (EIRP)

Datos técnicos por 5G Wi-Fi (802.11 a/n/ac)	
Frecuencias operativas	5180 MHz ~ 5240 MHZ
Potencia máxima de salida	17,29 dBm (EIRP)

	BE	BG	CZ	DK	DE	EE	IE	EL	ES	FR
	HR	IT	CY	LV	LT	LU	HU	MT	NL	AT
	PL	PT	RO	SI	SK	FI	SE	UKNI		

El equipo de radio estará sujeto a algunas restricciones cuando se comercialice en Bélgica (BE) Bulgaria (BG), Chequia (CZ), Dinamarca (DK), Alemania (DE), Estonia (EE), Irlanda (IE), Grecia (EL), España (ES), Francia (FR), Croacia (HR), Italia (IT), Chipre (CY), Letonia (LV), Lituania (LT), Luxemburgo (LU), Hungría (HU), Malta (MT), Países Bajos (NL), Austria (AT), Polonia (PL), Portugal (PT), Rumanía (RO), Eslovenia (SI), Eslovaquia (SK), Finlandia (FI), Suecia (SE) y Irlanda del Norte (UKNI).

Este dispositivo está restringido para uso en interiores solo cuando se opera en un rango frecuencia de 5150 a 5350 MHz.

FICHA DE INFORMACIÓN DEL PRODUCTO

Parámetro	Valor y precisión del parámetro			Unidad
Nombre o marca del proveedor	JVC			
Dirección del proveedor	Etablissements Darty & fils ©, 9 Rue des Bateaux-Lavoirs, 94200 Ivry-sur-Seine, France			
Identificador del modelo	LT-50FA120			
Clase de eficiencia energética para el rango dinámico normal (SDR)	E			
Demanda de potencia en modo encendido en el rango dinámico normal (SDR)	54			W
Clase de eficiencia energética (HDR)	F			
Demanda de potencia en modo encendido para el alto rango dinámico (HDR), si se implementa	55			W
Demanda de potencia en modo desactivado, en caso de aplicarse	n.a.			W
Demanda de potencia en modo preparado, en caso de aplicarse	0,4			W
Demanda de potencia en modo preparado en red, en caso de aplicarse	n.a.			W
Categoría de pantalla electrónica	televisión			
Ratio de tamaño	16	:	9	entero
Resolución de la pantalla Píxeles horizontales y verticales	3840	x	2160	píxeles
Diagonal de la pantalla	126			cm
Diagonal de la pantalla	50			inches
Superficie visible de la pantalla	67,5			dm^2
Tecnología usada en el panel	LED LCD			
Control automático de brillo (ABC) disponible	NO			
Sensor de reconocimiento vocal disponible	NO			
Sensor de presencia disponible	NO			

ES

Frecuencia de refresco de la imagen (por defecto)	60	Hz
Disponibilidad mínima garantizada de actualizaciones de software y de firmware (a partir de la fecha de introducción en el mercado de la última unidad)	8	Años
Disponibilidad mínima garantizada de actualizaciones de piezas de recambio (a partir de la fecha de introducción en el mercado de la última unidad)	7	Años
Disponibilidad mínima garantizada de asistencia para el producto	7	Años
Duración mínima de la garantía ofrecida por el proveedor	2	Años
Tipo de fuente de alimentación	Interna	

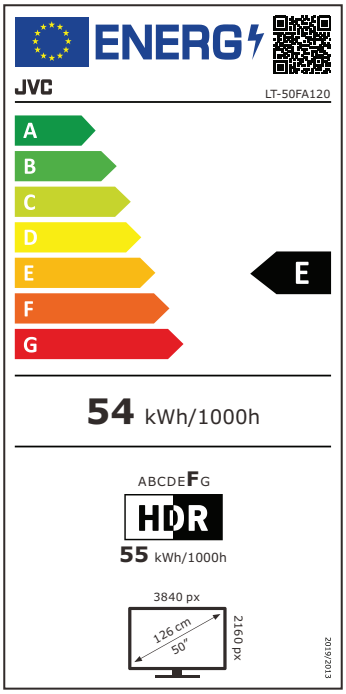

ES

RESOLUCIÓN DE PROBLEMAS

Problema	Posible solución
No se enciende	• Compruebe si el enchufe está bien conectado a la toma de corriente. • Compruebe si la unidad está encendida.
No hay una buena recepción de la señal	• Imágenes dobles o fantasma pueden aparecen en su televisor si hay edificios elevados o montañas cerca de donde vive. Puede ajustar la imagen manualmente o ajustando la dirección de la antena externa. • Si utiliza una antena de interior, podría resultar más difícil recibir la señal en determinadas circunstancias. Ajuste la dirección de la antena para optimizar la recepción. Si la recepción no mejora, podría ser necesario cambiar a una antena externa.

No se muestra ninguna imagen	• Compruebe si la antena está bien conectada a su televisor. • Visite otros canales para ver si el problema persiste.
El vídeo se muestra sin sonido	• Pruebe a aumentar el volumen. • Compruebe si el sonido del televisor está desactivado.
Tiene sonido, pero la imagen no aparece o lo hace descolorada.	Pruebe a ajustar el contraste y el brillo.
El ruido estático afecta la calidad de las imágenes y el sonido.	Compruebe si la antena está bien conectada al televisor.
Imagen rota por líneas	Los aparatos eléctricos, como secadores de pelo o aspiradoras, pueden interferir con el televisor. Apague estos aparatos.
El mando a distancia no funciona.	• Compruebe si el televisor está encendido. • Compruebe si las pilas del mando a distancia están instaladas correctamente. • Asegúrese de que no haya obstáculos entre el sensor del mando a distancia (en el televisor) y el mando a distancia. Quítelos si se diera el caso. • Si las pilas están agotadas, cámbielas por otras dos pilas nuevas del mismo tipo.
¿Qué hacer si al conectar la señal DVI la calidad de la imagen es mala?	Al usar el televisor como pantalla, puede utilizar el siguiente cable de conversión (no suministrado) para conectar el legacy PC a la salida DVI o VGA. En este caso, la señal DVI se lleva a su televisor. por ejemplo cable de conversión de DVI a HDMI, cable de conversión de VGA a HDMI Si la calidad de imagen es mala, como el ejemplo siguiente, siga estos pasos. 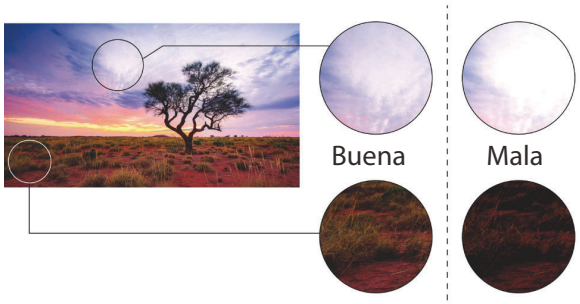 Buena Mala La gradación de las nubes en la parte resaltada desaparece, y no se distingue su forma. La gradación de la hierba en la parte con poca luz desaparece y se convierte en negro. 1. Mantenga la entrada seleccionada y desconecte el cable de modo que se vea ninguna señal en la pantalla del televisor. 2. Abra el menú de Configuración y seleccione las opciones Preferencias del Dispositivo-> Imagen-> Vídeo Avanzado -> Rango RGB HDMI. 3. Cambie el ajuste del Rango RGB HDMI de Auto (Preconfigurado) a Completo. 4. Conecte el cable al legacy PC de nuevo y compruebe la calidad de la imagen.

ES

ELIMINACIÓN

Como distribuidores responsables, también nos preocupamos por el medioambiente. Le rogamos que siga el procedimiento apropiado para la eliminación del producto, los materiales de embalaje y, si procede, los accesorios y las baterías.
Esto ayudará a conservar los recursos naturales y garantizará su reciclaje, protegiendo de esta manera la salud y el medioambiente.
Respete las leyes y normativas pertinentes sobre la eliminación de desechos. Los productos eléctricos de desecho y las baterías deberán desecharse aparte de la basura doméstica cuando lleguen al final de su vida útil.
Póngase en contacto con la tienda donde compró el producto o con la autoridad local competente para más información sobre los procedimientos de desecho y reciclaje.
Las pilas deberán desecharse en un punto limpio de su localidad.

Pedimos disculpas por cualquier molestia debido a inconsistencias menores en estas instrucciones como consecuencia del esfuerzo continuo por mejorar y desarrollar nuestros productos.

ES

Etablissements Darty & fils ©,
9 Rue des Bateaux-Lavoirs, 94200 Ivry-sur-Seine, France 23/08/2022

ÍNDICE

INFORMAÇÃO SOBRE A LICENÇA 98
INSTRUÇÕES DE SEGURANÇA IMPORTANTES 98
MONTAGEM 101
VISTA PORMENORIZADA 102
LIGAÇÃO 104
LIGAR/DESLIGAR A SUA TV 107
CONFIGURAÇÃO INICIAL 107
ACEDER À PÁGINA INICIAL 112
DEFINIÇÕES 113
INSTALAR/MOVER/DESINSTALAR APLICAÇÕES 117
DEFINIÇÃO DA FONTE DE TV 118
UTILIZAÇÃO DO EPG (GUIA ELETRÓNICO DE PROGRAMAS) 118
FORMATOS DE FICHEIRO SUPORTADOS 119
ATUALIZAÇÃO DO SOFTWARE 123
CARACTERÍSTICAS TÉCNICAS 124
FICHA DE INFORMAÇÃO DO PRODUTO 125
RESOLUÇÃO DE PROBLEMAS 126
ELIMINAÇÃO 128

PT

Este produto é fabricado, distribuído, reparado e tem uma garantia exclusiva da Etablissements DARTY et Fils.
"JVC" é a marca comercial da JVCKENWOOD Corporation, usada pela Etablissements DARTY et Fils sob licença.

[União Europeia]

Caro cliente,
Este aparelho encontra-se em conformidade com as diretivas europeias válidas e normas relativas à compatibilidade eletromagnética e segurança elétrica.

Etablissements Darty & fils ©, 9 Rue des Bateaux-Lavoirs, 94200 Ivry-sur-Seine, France

INFORMAÇÃO SOBRE A LICENÇA

- DVB e os logótipos DVB são marcas comerciais do projeto DVB.
- As marcas comerciais adotadas HDMI, Interface Multimédia de Alta Definição HDMI e o logótipo HDMI são marcas comerciais ou registadas da HDMI Licensing Administrator, Inc. nos Estados Unidos e outros países.
- Fabricado sob licença da Dolby Laboratories.
  Dolby, Dolby Audio e o símbolo duplo D são marcas comerciais da Dolby Laboratories Licensing Corporation.
- Google, Google Play, Chromecast, YouTube, Android TV e outras marcas e logótipos relacionados são marcas comerciais da Google LLC.
- Netflix é uma marca registada da Netflix, Inc.
- A palavra Bluetooth® e logótipos são marcas registadas da Bluetooth SIG, Inc. Qualquer uso de tais marcas por parte da Express Luck Technology Ltd. é efetuada sob licença. Outras marcas e nomes comerciais pertencem a seus respectivos proprietários

PT

INSTRUÇÕES DE SEGURANÇA IMPORTANTES

LEIA AS SEGUINTES INSTRUÇÕES CUIDADOSAMENTE ANTES DE UTILIZAR O APARELHO E GUARDE PARA FUTURAS REFERÊNCIAS.

- **Ventilação:** Permita uma folga mínima de 10 cm em redor do produto.
- A ventilação não deve ser obstruída pela cobertura das aberturas de ventilação com coisas como jornais, toalha de mesa, cortinas, etc.
- Não coloque fontes de chamas sem proteção, como velas acesas, em cima do aparelho.
- O aparelho não deve ser exposto a pingos ou salpicos e não coloque objetos cheios de água, como vasos, em cima do aparelho.
- Quando a ficha da alimentação ou um acoplador do aparelho for utilizado como o dispositivo para desligar, o dispositivo para desligar deverá permanecer pronto a ser utilizado.
- Para proteger o ambiente, utilize instalações de reciclagem locais para eliminar as pilhas.
- As pilhas (conjunto de pilhas ou pilhas instaladas) não devem ser expostas a calor em excesso, como a luz direta do sol, fogo ou algo parecido.
- Elimine as pilhas usadas, respeitando as normas de proteção do ambiente. Não atire pilhas gastas para o caixote do lixo. Por favor, contacte o seu revendedor para proteger o ambiente.

- Atirar as pilhas para o fogo, colocá-las dentro de um forno quente, esmagá-las ou cortá-las, ou expor a calor excessivo, como a luz direta do sol, pode dar origem a uma explosão.
- Deixar as pilhas num ambiente com temperaturas extremamente altas pode dar origem a uma explosão ou derrames de líquidos ou gases inflamáveis.
- Expor as pilhas a uma pressão do ar extremamente baixa pode dar origem a uma explosão ou derrames de líquidos ou gases inflamáveis.
- Não misture diferentes tipos de pilhas nem pilhas novas com pilhas usadas.
- As pilhas devem ser inseridas com a polaridade correta.
- As pilhas gastas devem ser retiradas do aparelho.
- Não coloque os terminais em curto-circuito.
- Para evitar possíveis lesões auditivas, não escute com o volume muito elevado durante um longo período de tempo.

Nunca coloque uma televisão num local instável.
Uma televisão pode cair, causando lesões pessoais sérias ou morte. Muitas lesões, especialmente em crianças, podem ser evitadas tomando simples precauções, como:

- Usar armários ou suportes recomendados pelo fabricante da televisão.
- Use apenas mobiliário que suporte em segurança a televisão.
- Certifique-se de que a televisão não fica suspensa na extremidade do mobiliário de suporte.
- Não coloque a televisão em mobiliário alto (por exemplo, armários ou estantes) sem fixadores tanto para o mobiliário como para a televisão num suporte adequado.
- Não coloque a televisão em cima de um pano ou de outros materiais que possam estar entre a televisão e o mobiliário de suporte.
- Eduque as crianças acerca dos perigos de subir para cima do mobiliário ou chegar à televisão ou aos seus controlos.

PT

Se guardar a sua antiga televisão, deverá ter em conta as mesmas considerações.

- Não utilize este aparelho perto da água.
- Limpe apenas com um pano seco.
- Não instale perto de fontes de calor, como radiadores, registadores de calor, fornos ou outros aparelhos (incluindo amplificadores) que produzam calor.
- Proteja o fio da alimentação de pisadelas ou apertões, especialmente perto da ficha, recetáculos e no ponto onde sai do aparelho.
- Desligue este aparelho da alimentação durante trovoadas ou quando não o usar durante longos períodos de tempo.

CE	Este símbolo indica que a unidade se encontra em conformidade com a diretiva europeia do equipamento de rádio. As letras "CE" significam que os produtos vendidos no Espaço Económico Europeu (EEE) foram avaliados para irem ao encontro dos requisitos de alta segurança, saúde e proteção ambiental.
	Equipamento de classe II: Para identificar equipamento que vai ao encontro dos requisitos de segurança especificados no equipamento de Classe II, de acordo com a IEC 61140. Este símbolo indica que não é necessária uma ligação de segurança elétrica à terra.

CAUTION

RISK OF ELECTRIC SHOCK
DO NOT OPEN

CUIDADO: PARA REDUZIR O RISCO DE CHOQUE ELÉTRICO, NÃO RETIRE A COBERTURA. NO INTERIOR NÃO EXISTEM PEÇAS QUE POSSAM SER REPARADAS PELO UTILIZADOR. A REPARAÇÃO DEVE SER FEITA POR PESSOAL QUALIFICADO.

	O ponto de exclamação dentro de um triângulo equilátero serve para avisar o utilizador da presença de instruções importantes de funcionamento) na literatura que acompanha o aparelho.

	O trovão com uma seta dentro de um triângulo equilátero serve para avisar o utilizador da presença de voltagem perigosa sem isolamento dentro da estrutura do produto, que pode ser de magnitude suficiente para constituir risco de choque elétrico para as pessoas.

PT

MONTAGEM

Conjunto do suporte

Coloque a TV virada para baixo numa superfície suave e plana, para evitar quaisquer danos no ecrã.

Fixe os suporte no fundo da TV com os parafusos incluídos.

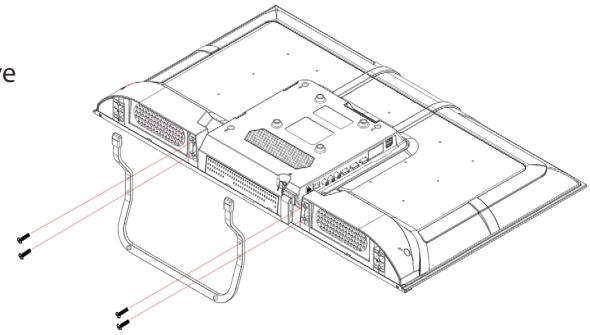

Montagem na parede

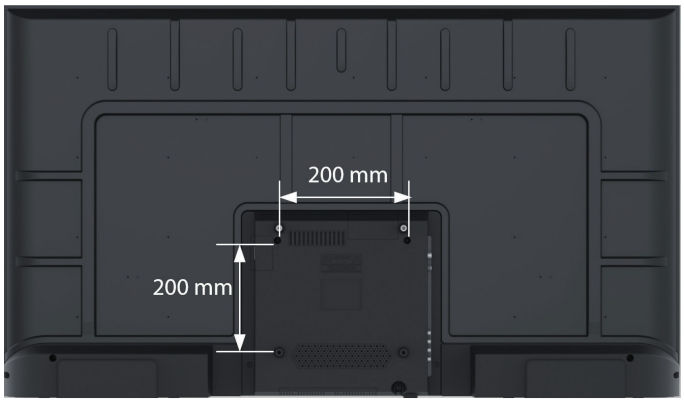

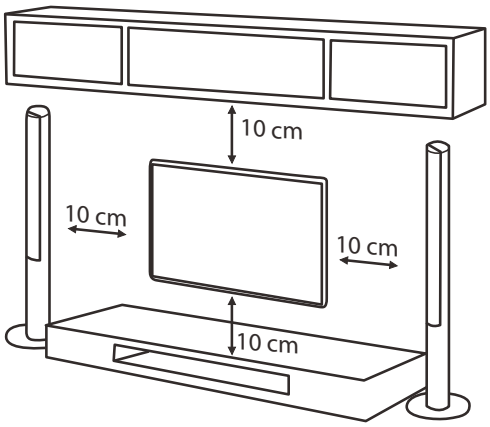

Padrão do orifício de montagem na parede VESA (mm)	200 x 200
Tamanho do parafuso de montagem na parede (mm)	M6 x 10

- A TV pode ser montada numa parede usando um kit VESA de 200 mm x 200 mm vendido separadamente.
- Coloque a TV virada para baixo numa superfície limpa, segura e almofadada. Retire os suportes da TV, caso já os tenha fixado.
- Monte a TV de acordo com as instruções fornecidas com o kit. Tenha cuidado com os cabos elétricos e tubagens do gás e da água existentes na parede.
- Para completar a instalação, contacte a loja onde adquiriu a TV.

PT

VISTA PORMENORIZADA

Vista traseira

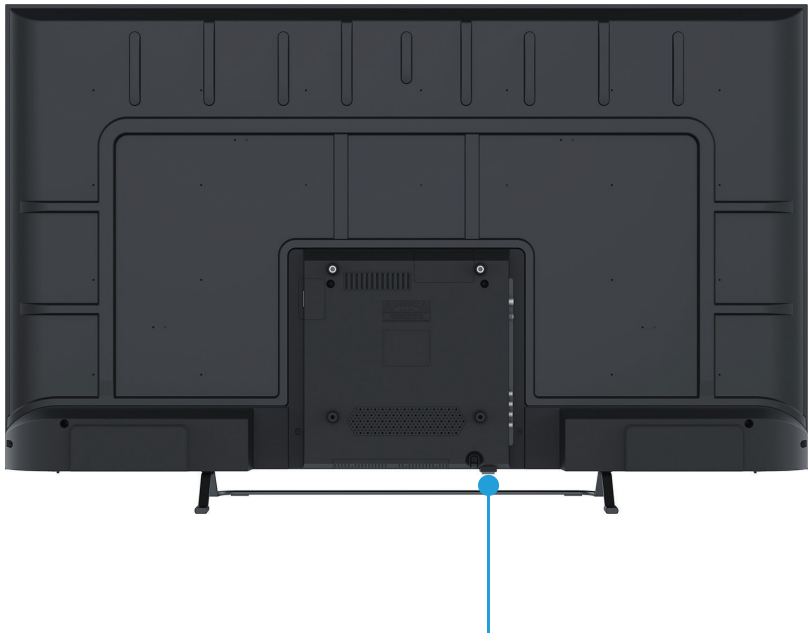

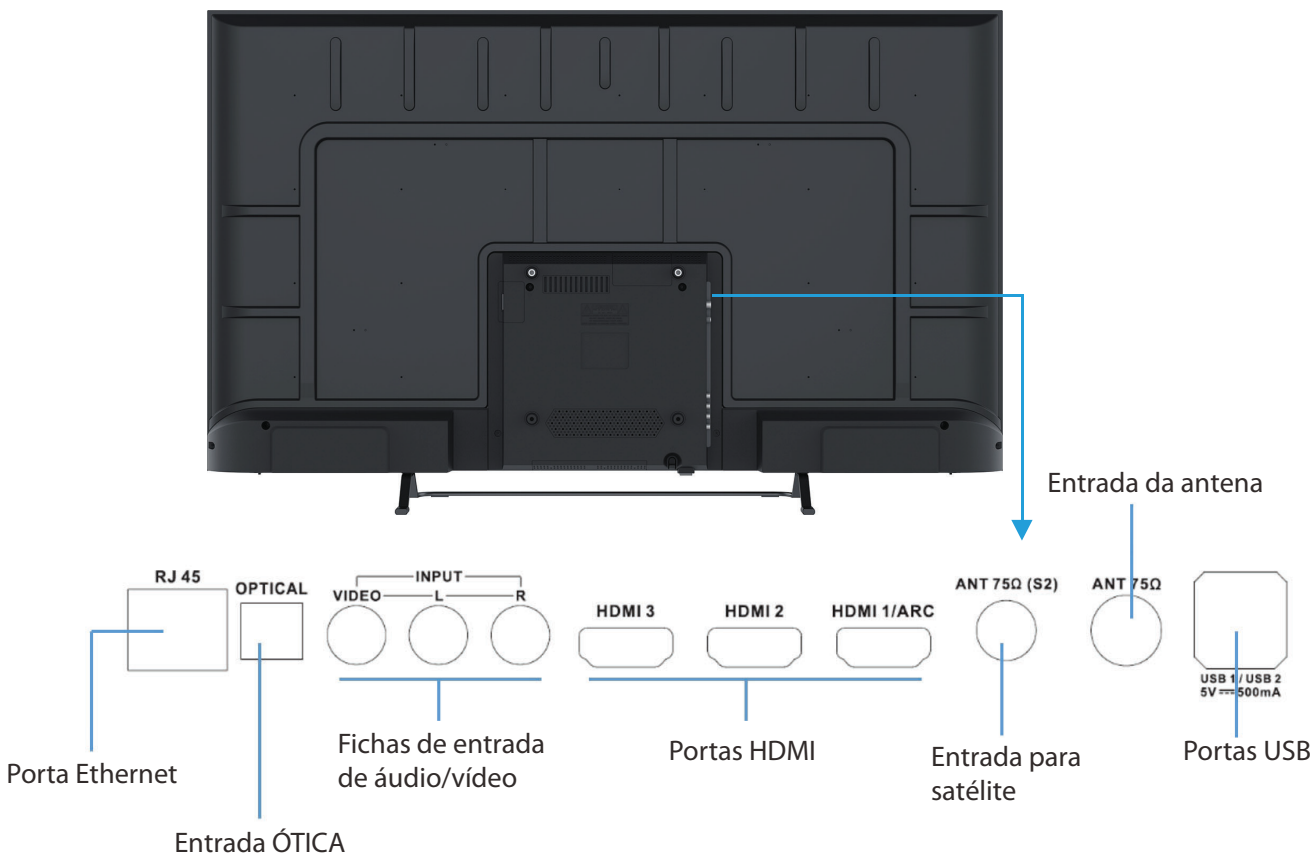

PT

Telecomando

Botões:	
	Ligar/Inativo
	Desligar ou restaurar o som
Media control ▶ / ⏸ / ■ / ●	Reprodução/Pausa/Parar/Gravar programa
⏪ / ⏩	Avançar /Retroceder
⏮ / ⏭	Reproduzir o último programa/programa seguinte
Numeric Buttons (0 ~ 9)	Selecione o canal diretamente ou insira um número.
INFO	Apresenta a informação do canal atual, como as horas e o nome do canal no modo ATV/DTV.
EPG	Apresenta o guia eletrónico de programas (EPG) no modo DTV.
	Apresenta o menu no ecrã (OSD).
	Apresenta/seleciona a fonte do sinal.
EXIT	Sai do menu OSD.
	Volta ao menu anterior.
UP/DOWN/ LEFT/RIGHT ∧ / ∨ / < / >	Navegue no menu para selecionar o conteúdo desejado.
OK	Confirme a seleção nos menus OSD. Apresenta a lista de canais no modo ATV/DTV.
	Assistente Google Esta função não está disponível nalgumas línguas e países.
+ / —	Aumente ou diminua o volume do som.
P + / —	Passe para o programa anterior ou seguinte.
	Apresenta a página inicial da Android TV.
NETFLIX	Aceda à Netflix.
YouTube	Aceda ao Youtube.
Colour Buttons (RED/GREEN/ YELLOW/BLUE)	Botões de funções Aceda aos itens do TELETEXTO no modo DTV. Aceda às opções do menu.
I/II	Apresenta a lista de línguas de áudio e selecione uma língua de áudio ou o formato de áudio se o programa de TV tiver esta funcionalidade.
	Ligue ou desligue a função de teletexto no modo DTV.
SUBT	Apresenta a língua das legendas no modo DTV.

PT

Colocar as pilhas

1. Abra a tampa do compartimento das pilhas na parte traseira do telecomando.
2. Instale duas pilhas AAA. Certifique-se de que faz corresponder as extremidades (+) e (-) das pilhas com os sinais dentro do compartimento das pilhas.
3. Volte a colocar a tampa.

LIGAÇÃO.

Nem todos os cabos de ligação são suportados.
Certifique-se de que selecionou os cabos corretos para as portas, e que estes ficam bem ligados. Ligações soltas podem afetar a qualidade da imagem e cor.

Ligar uma antena

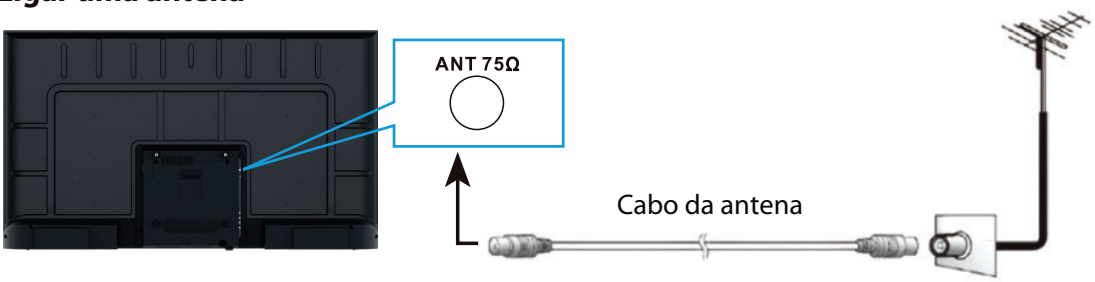

Também pode usar uma antena telescópica como antena de TV.

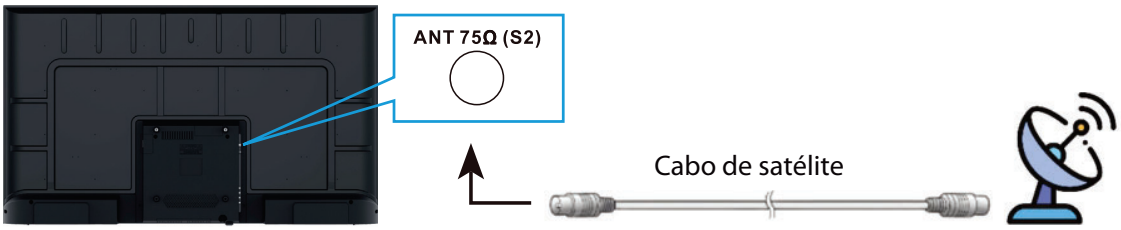

PT

Ligar dispositivos externos usando o cabo HDMI

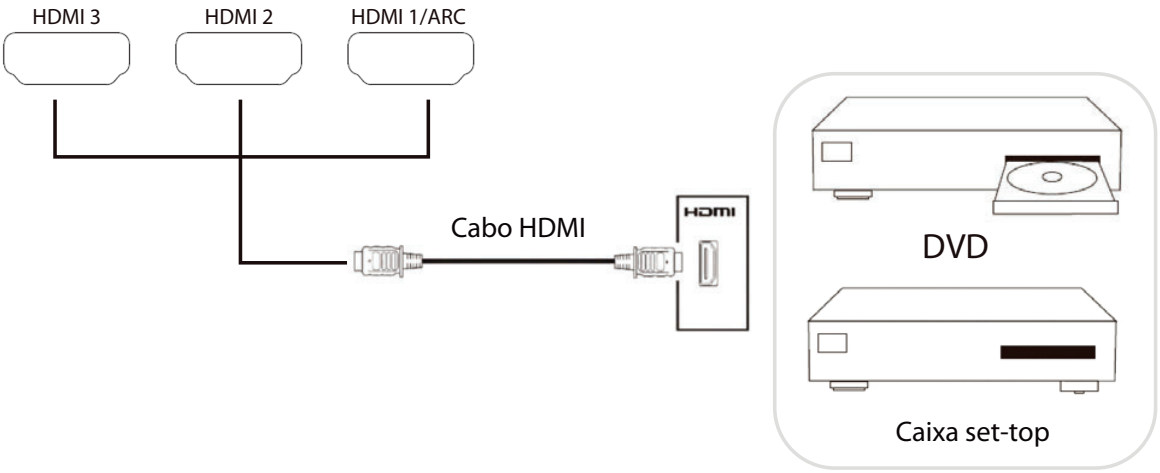

A função HDMI ARC (canal de retorno do áudio) permite-lhe enviar áudio da sua TV com capacidade ARC para dispositivos de áudio com capacidade ARC (por exemplo, home theatre) através de uma simples ligação HDMI.

Com a ligação HDMI ARC, não tem de ligar o cabo de áudio extra que envia o som da imagem de TV para dispositivos de áudio

compatíveis com ARC. A ligação HDMI ARC combina ambos os sinais.

Use um cabo HDMI (não incluído) que suporte a função ARC para ligar os seus dispositivos de áudio com capacidade ARC à sua TV com capacidade ARC.

Porta HDMI com função ARC

Dispositivo compatível com HDMI-ARC

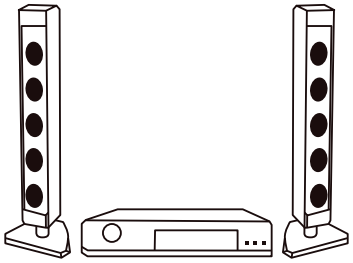

Escutar Dolby Atmos

Para reproduzir conteúdo Dolby Atmos, pode ligar o seu recetor A/V ou soundbar que suporte áudio Dolby Atmos na entrada HDMI ARC da sua televisão.

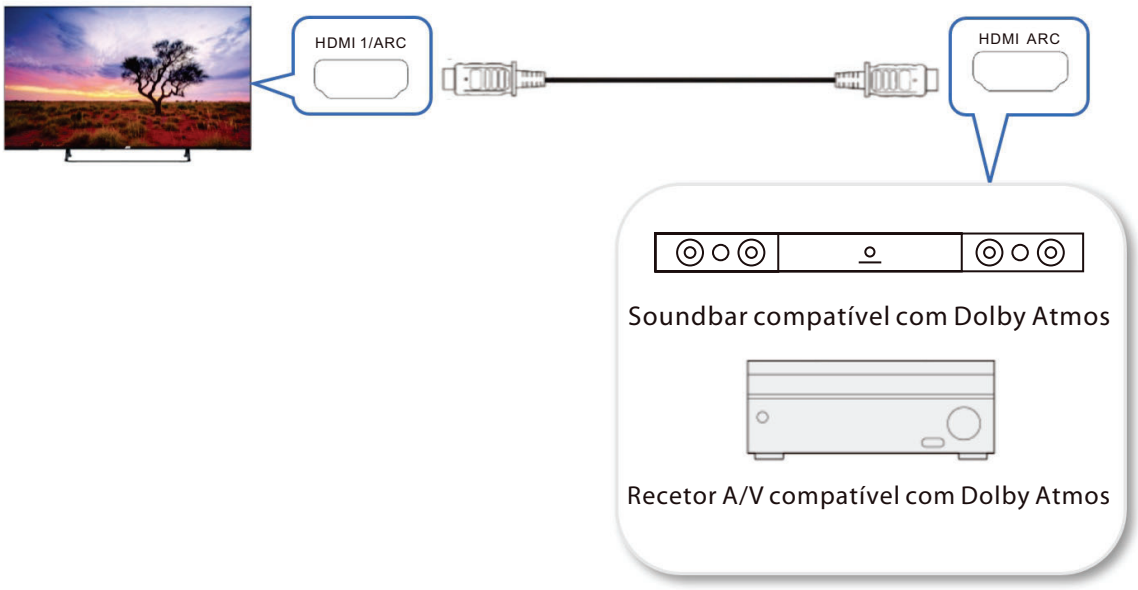

Recomendamos que defina a saída digital para "Omitir", para enviar conteúdo Dolby Atmos através de HDMI ARC para o recetor A/V ou Soundbar no formato Dolby ótimo.
Para definir a saída digital na sua televisão:

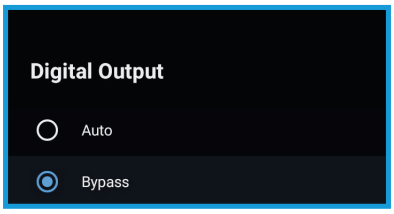

- Prima para visualizar a página inicial.
- Vá a → Preferências do dispositivo → Som → Saída digital.
- Selecione "Omitir".

PT

Ligar dispositivos externos usando o cabo AV

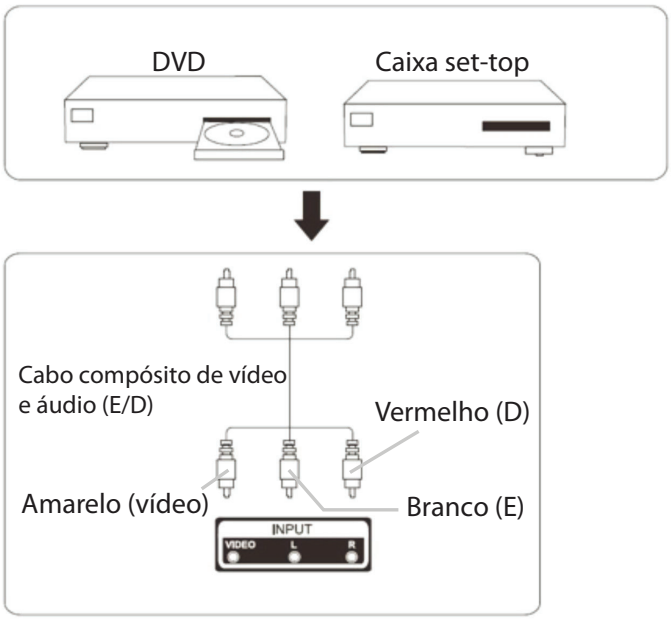

Ligar dispositivos externos usando o cabo ótico

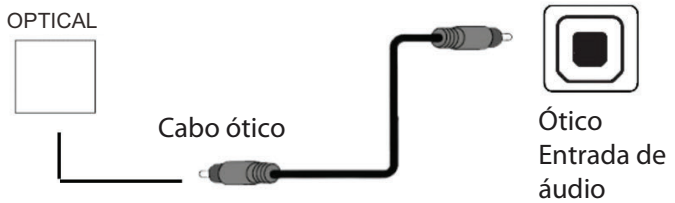

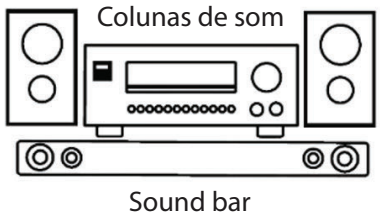

PT

Ligar à Internet

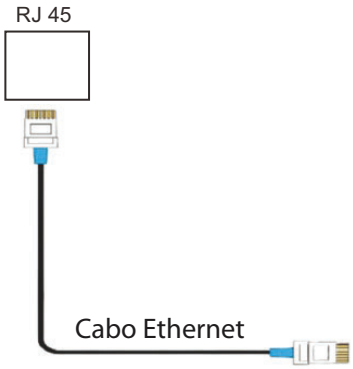

Tem de se ligar por LAN ou Wi-Fi para aceder à Internet.

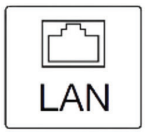

Porta LAN na parede

Ligar um dispositivo USB

A sua TV suporta a reprodução de uma variada gama de ficheiros através da ligação USB.

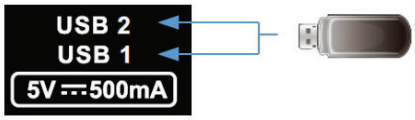

Insira o dispositivo USB com imagens gravadas, áudio ou vídeos na porta USB 1 ou USB 2 da TV.

Pode ver fotos ou reproduzir a sua música e vídeos a partir de um dispositivo de armazenamento USB.

Formatar: Use apenas dispositivos de armazenamento USB formatados com o sistema FAT32 fornecido pelo sistema operativo do Windows.

LIGAR/DESLIGAR A SUA TV

Ligue a ficha da alimentação a uma tomada após ter terminado todas as outras ligações.
A TV entra no modo inativo e o LED vermelho acende.

Para ligar a sua TV, prima .O indicador luminoso desliga-se.

Prima de novo e a sua TV entra no modo inativo.

CONFIGURAÇÃO INICIAL

Quando ligar a sua TV pela primeira vez, aparece o ecrã de configuração inicial, que o orienta ao longo do processo de configuração inicial.
Siga as instruções que aparecem no ecrã para completar o processo de instalação.

Selecione uma língua

Prima ∧/∨ no telecomando para selecionar a língua, depois prima **OK** para confirmar.

Configurar rapidamente a sua TV com um Smartphone Android (Continuar/saltar)

Passos:
1.No seu Smartphone Android, abra a aplicação pré-instalada "Google".
2.Escreva ou diga "Ok, Google, configura o meu aparelho".
3.Toque no nome do modelo na lista.

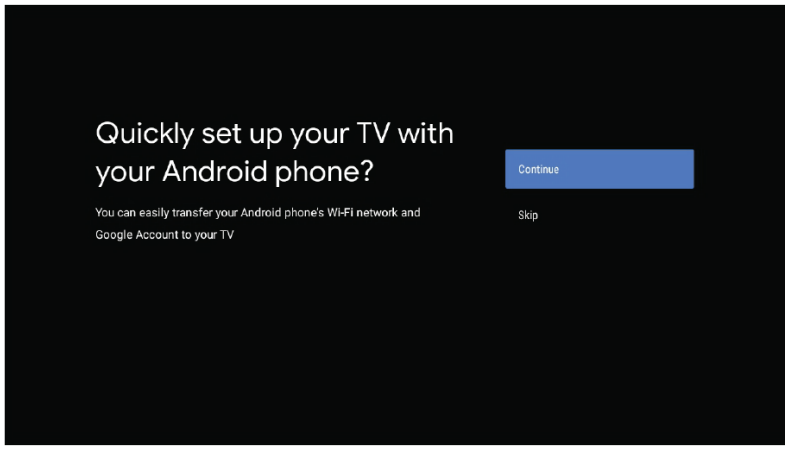

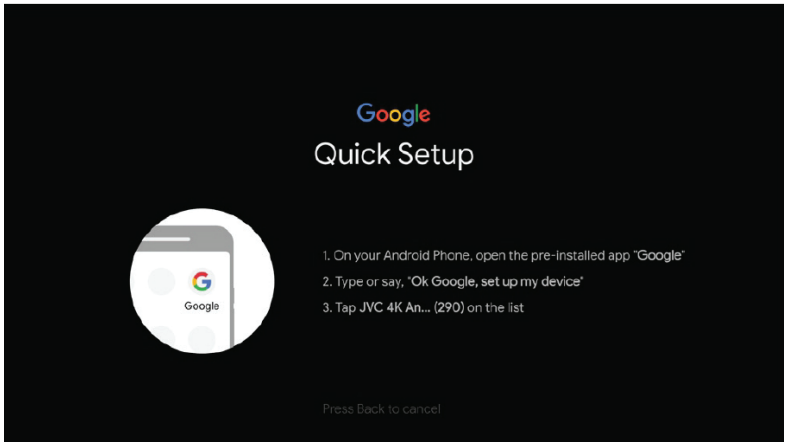

PT

Configurar a rede

Selecione uma rede com ou sem fios para se ligar à Internet.
Se selecionou "Saltar", pode ser efetuado na página inicial ou no menu das definições.

Aceder à conta Google

Aceda à conta para obter novas aplicações, recomendações, filmes, o Assistente e muito mais do Google.
Há dois modos para aceder à sua conta Google:

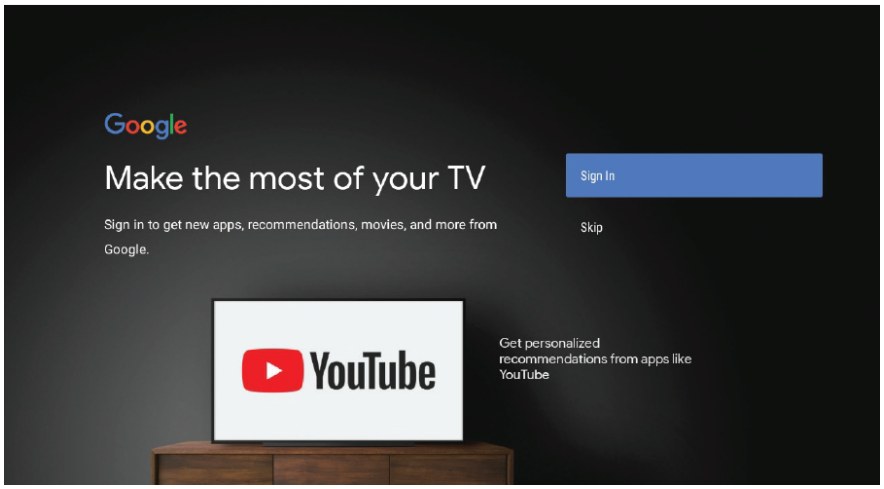

Use o seu Smartphone ou computador:

1.Visite androidtv.com/configurar no seu Smartphone ou computador. Certifique-se de que o seu outro dispositivo se encontra na mesma rede Wi-Fi que a sua TV.
2.Insira o código apresentado no seu Smartphone ou computador.

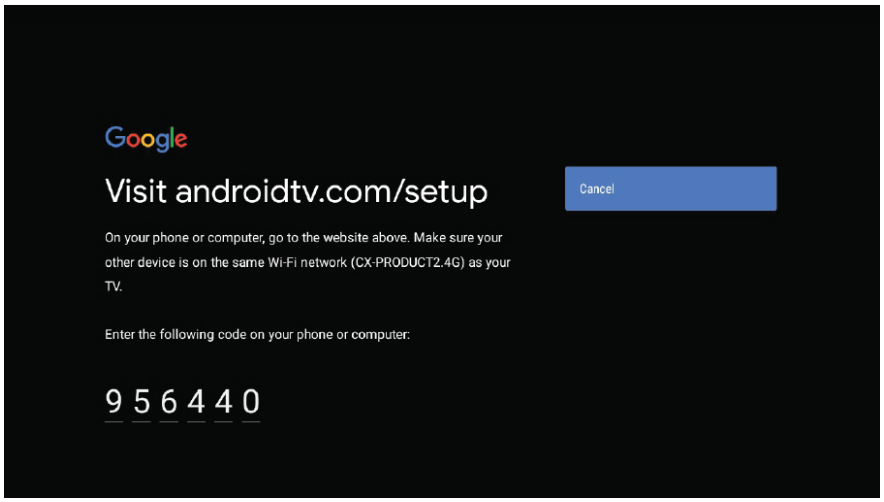

Use o seu telecomando:

Use o telecomando para entrar na conta Google, e insira a palavra-passe para aceder à conta.

Definições Google

Nestes passos, irá configurar os Termos de Serviço, Local, Ajudar a melhorar o Android, Assistente Google e funções adicionais Google.

Reproduzir instalações automáticas

Selecione instalar ou desinstalar as aplicações recomendadas e aplicações da Google usando este processo.
Prima "Continuar" para ir para a página de definições seguinte.

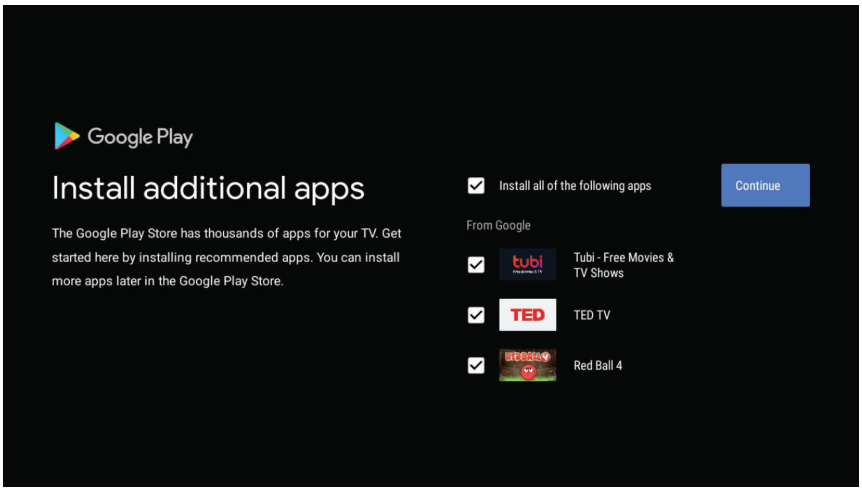

Emparelhar remotamente por Bluetooth

Prima em simultâneo os botões ← e Volume – no telecomando para entrar no modo de emparelhamento por Bluetooth.
–O indicador luminoso no telecomando pisca.
Prima **OK** para começar o emparelhamento.

Prima ← no telecomando para passar para o modo de emparelhamento.

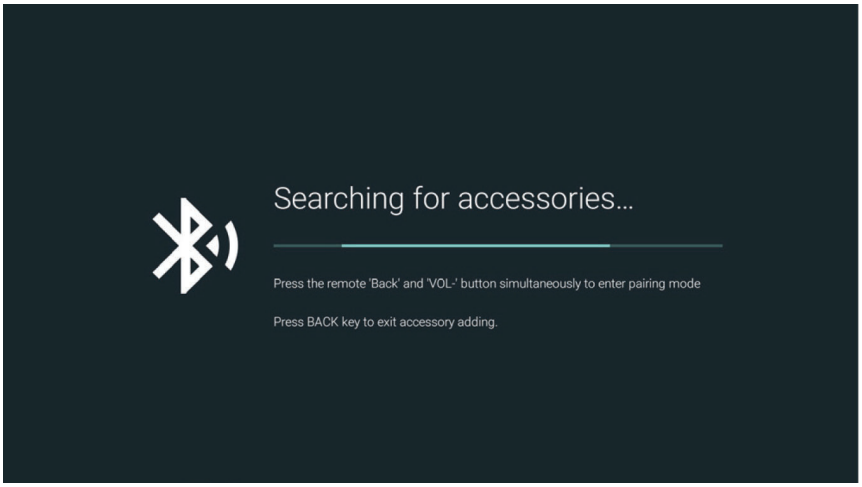

PT

Selecionar o país
Prima ∧ / ∨ no telecomando para selecionar o país, depois prima **OK** para confirmar.

Selecionar o modo TV (casa/loja)
O modo Casa é otimizado para uma eficiência energética, para ser usado em casa.
O modo Loja é otimizado para demonstração na loja com definições fixas.

Chromecast built-in™
Selecione ligar/desligar para disponibilizar o Chromecast built-in.

Definição do canal de TV
Selecione Antena/Cabo/Satélite para procurar um canal de TV.
Se saltar a opção, a procura do canal pode ser efetuada no menu.

PT

Definição completa e termos de desresponsabilização

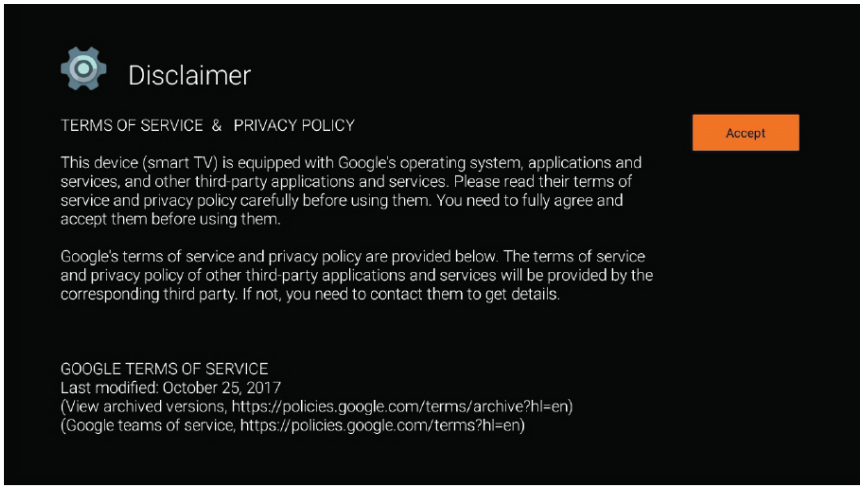

PT

ACEDER À PÁGINA INICIAL

Prima ⌂ no telecomando para visualizar a página inicial da Android TV.
Prima ∧/∨/</> e **OK** para entrar na aplicação, função ou definição desejada.

Use o teclado do Google para procurar filmes, TV e mais.

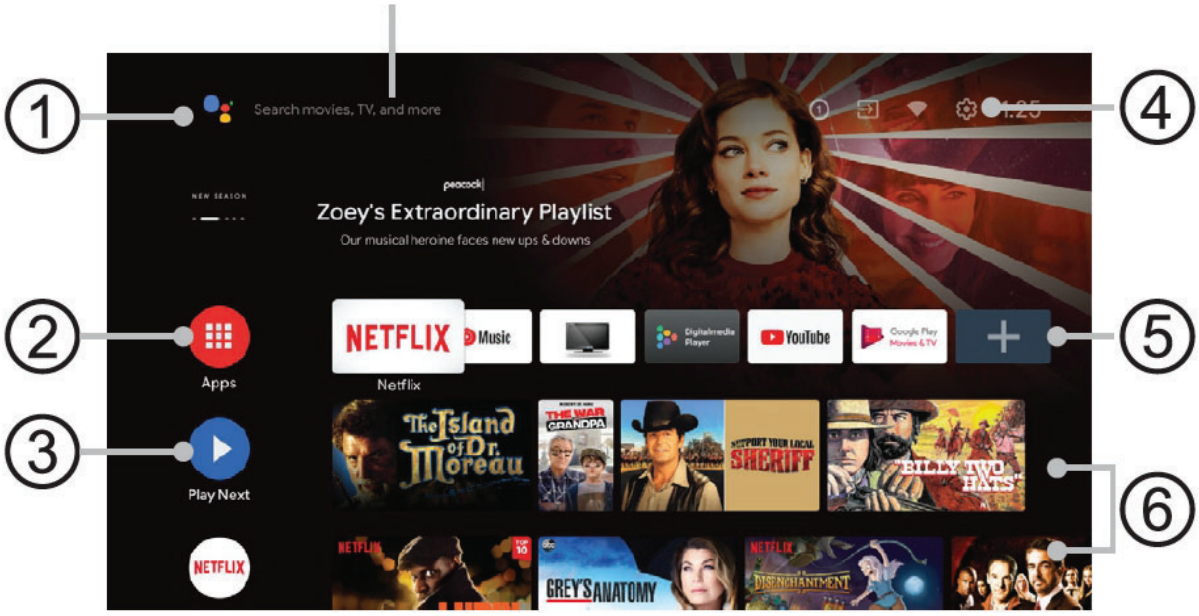

① **Assistente Google**
Use a sua voz para procurar programas, controlar dispositivos e mais.

② **Aplicações**
Visualize a lista de aplicações instaladas.

③ **Reproduzir a Seguir**
Permite-lhe ver conteúdos, como programas de vídeo que ainda não terminou de ver, o episódio seguinte ou novas temporadas dos seus programas preferidos, e o conteúdo adicionado em Reproduzir a Seguir.

④ **Notificações, entradas, rede e Internet, definições**

Ícone	Descrição
③	Notificações: Apresentado quando há notificações, como quando há um problema de ligação. O número indica o número de notificações.
⇥	Entradas: Alterna o dispositivo de entrada ligado à TV.
▼	Configurar as definições de rede.
⚙	Configure várias definições relacionadas com a TV.

⑤ **Aplicações favoritas**
Apresenta as suas aplicações favoritas. Selecione + para adicionar uma aplicação aos favoritos.

⑥ **Canais**
Aqui, pode ver o conteúdo recomendado a partir de serviços de streaming de vídeo.

PT

DEFINIÇÕES

Pode configurar as definições das características da Android TV, como rede, contas, aplicações, preferências de dispositivo, telecomandos e acessórios, etc.

1. Prima ⌂ no telecomando para visualizar a página inicial da Android TV.
2. Prima ∧/∨/</> para mover o cursor para ⚙ no canto superior direito do ecrã, e prima **OK** para entrar no menu das definições.
3. Prima ∧/∨ para selecionar o submenu, depois, prima **OK** para entrar na lista de opções.
4. Prima ↩ para voltar ao menu anterior.
5. Prima ⌂ para fechar o menu das definições e voltar à página inicial.

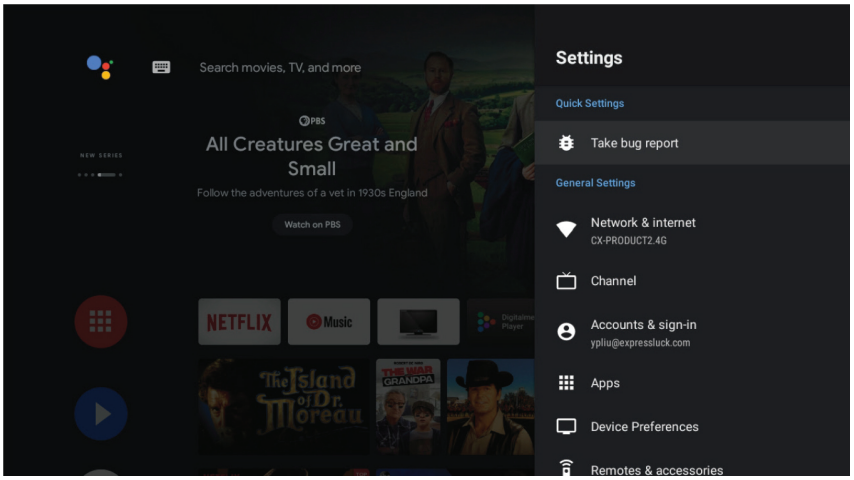

Definições gerais

- **Rede e Internet**

  Configure as definições de Wi-Fi e Ethernet. O estado da rede também é apresentado.

- **Canal**

  Prima ∧/ ∨ para selecionar o menu "Canal", depois, prima ∧/ ∨ para selecionar "Controlos Parentais" e prima **OK** para entrar nos.

  NOTA: Certifique-se de que armazena/guarda o código PIN num sítio onde possa aceder no futuro. Caso se esqueça do código PIN, tem de reiniciar os dados de fábrica para repor o PIN.

  Prima ∧/ ∨ ou os botões dos números para inserir o código PIN.

PT

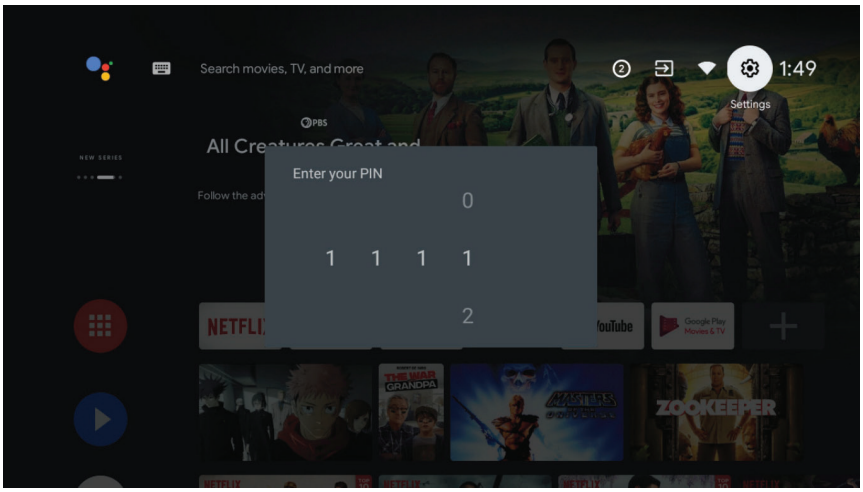

- **Contas e Acesso**
  Aceda à sua conta Google para aproveitar ao máximo a sua TV.

- **Aplicações**
  Veja a lista das aplicações abertas recentemente, todas as aplicações instaladas e as aplicações do sistema. Também pode adicionar permissões para diferentes aplicações e configurar o acesso especial às configurações para poupar energia, espaço de armazenamento e mais.

- **Preferências do dispositivo**
  Defina as preferências da Android TV.
  Prima ∧ / ∨ para selecionar os itens que deseja definir, e prima **OK**.
  Para voltar ao menu anterior, prima ← .Para sair do menu, prima **EXIT**.

PT

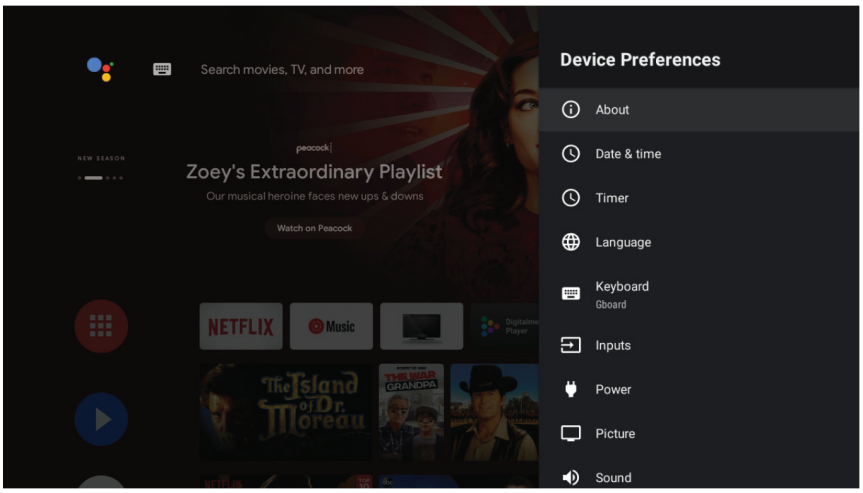

– **Acerca**
Verifique se existem atualizações do sistema e consulte a informação legal, versões, etc.

– **Data e hora**
Defina a data e a hora. Pode selecionar entre a sincronização automática ou manual da data e da hora. Também pode selecionar o formato de apresentação das horas para 24 horas.

– **Temporizador**
Permite-lhe definir manualmente o temporizador.

– **Língua**
Selecione uma língua para o menu. A língua selecionada para o menu também será definida como a língua de reconhecimento de voz.

– **Teclado**
Permite-lhe definir as opções do teclado.

– **Entradas**
Defina o nome das entradas conectadas (HDMI 1, HDMI 2, HDMI 3 ou Compósito). Além disso, pode definir as funções CEC.

– **Energia**
Permite-lhe definir o temporizador até adormecer. Depois do tempo decorrido, o temporizador para adormecer coloca a TV no estado inativo.
Também pode definir o tempo até ao desligar automático se não for recebido qualquer sinal durante esse tempo.

– **Imagem**
Permite-lhe definir itens da imagem (luminosidade, saturação da cor, etc.) de acordo com as suas preferências.

– **Som**
Permite-lhe definir itens do som (estilo de som, equilíbrio, etc.) de acordo com as suas preferências.

PT

– **Armazenamento**
Veja o estado de utilização da memória, apague dados, cache e predefinições, etc.

– **Ecrã inicial**
Personalize canais, ative pré-visualizações de áudio e vídeo, reordene as aplicações e jogos, e veja licenças "open source" para os serviços Android TV home e Android TV core.

– **Assistente Google**
Configure as definições de busca do Google, incluindo a seleção de aplicações a serem incluídas nos resultados de busca, ativação do filtro SafeSearch, bloqueio de palavras ofensivas e visualização de permissões e licenças "open source".

– **Chromecast**
Consulte o número da versão e licenças "open source" do Chromecast.

– **Proteção de ecrã**
Configure as definições de proteção de ecrã, incluindo as orientações, tempo de inatividade após o qual a proteção de ecrã é ativada, o tempo de inatividade após o qual o dispositivo entra no estado inativo, temporizador para adormecer, ou inicie imediatamente a proteção de ecrã.

– **Localização**
Defina se deseja ativar a função de localização usando o Wi-Fi, e consulte a lista de aplicações que pediram recentemente a localização.

– **Uso e Diagnósticos**
Defina se deseja enviar automaticamente informação de diagnóstico para a Google ou não.

– **Acessibilidade**
Configure maiúsculas, texto de alto contraste e atalhos de acessibilidade, etc.

– **Reiniciar**
Reinicie a sua TV.

PT

• Telecomandos e Acessórios

Procure por acessórios Bluetooth e emparelhe-os à TV. Pode definir a sua TV para se tornar visível a todos os dispositivos Bluetooth que se encontrem por perto.

INSTALAR/MOVER/DESINSTALAR APLICAÇÕES

Prima ∧/∨ para selecionar "Aplicações" na página inicial, depois prima **OK** para entrar.
Selecione "Obter mais aplicações" e insira o nome da aplicação.
Selecione "Procurar", no canto superior direito da página.

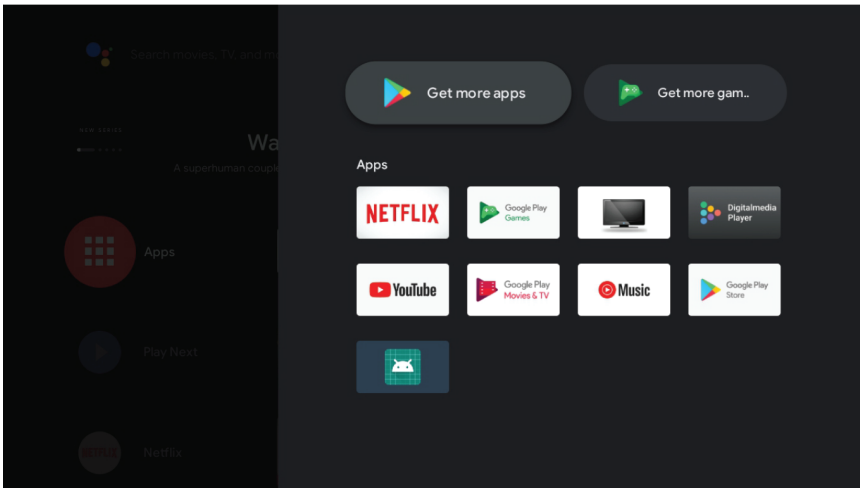

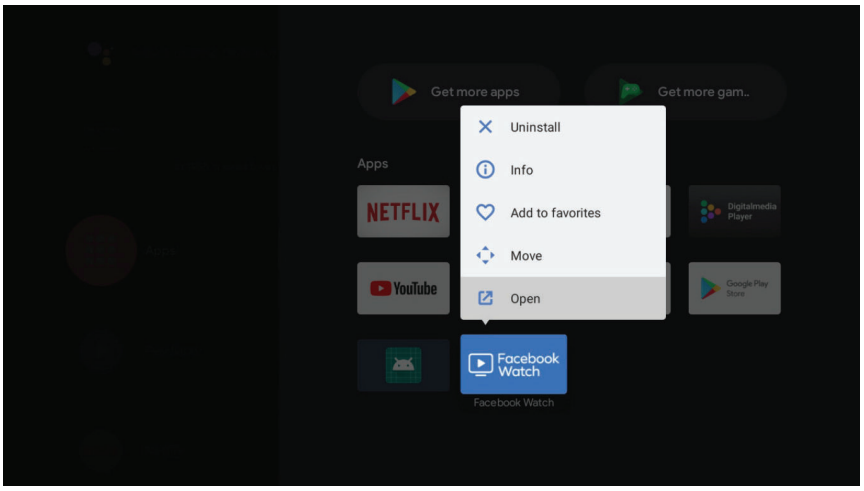

Exemplo para o "Facebook"

Instalação
Insira "Facebook". A aplicação "Facebook" é apresentada na lista. Prima **OK** para a selecionar.
Selecione "Instalar".

Mover
Selecione "Facebook", prima e mantenha premido o botão **OK** no telecomando, depois prima ∧/∨ para selecionar "Mover".
Prima ∧/∨/</> para mover, depois prima **OK** para confirmar.

Desinstalar
Selecione "Facebook", prima e mantenha premido o botão **OK** no telecomando, depois prima ∧/∨ para selecionar "Desinstalar".
Prima **OK** para desinstalar.

PT

DEFINIÇÃO DA FONTE DE TV

Prima ⎋ no telecomando para selecionar "Live TV" na página inicial.

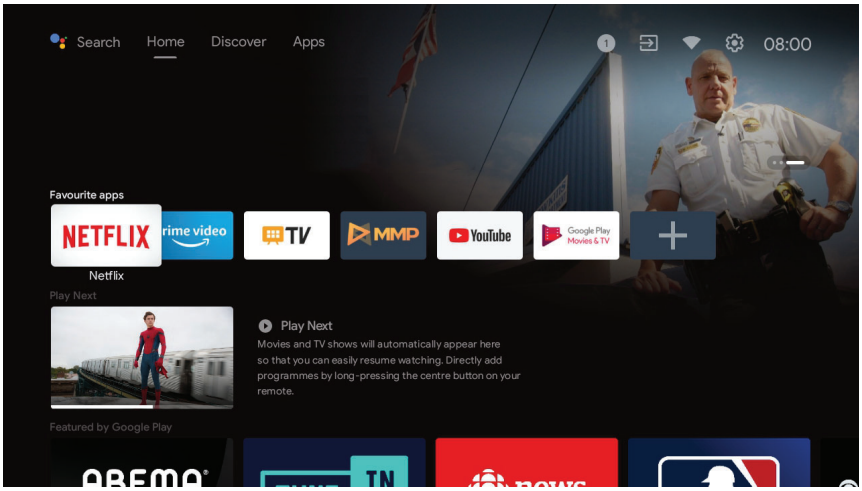

Prima ☰ no telecomando.

Prima ∧ no telecomando para selecionar "Canais" e selecione "Novos canais disponíveis" para entrar.

UTILIZAÇÃO DO EPG (GUIA ELETRÓNICO DE PROGRAMAS)

O EPG é uma guia no ecrã disponível APENAS para os canais digitais. O EPG permite-lhe ver a lista de programas digitais que estão a ser transmitidos.

Para entrar no EPG, prima **EPG** no telecomando e o menu do guia de programas aparece.

Pode utilizar ∧/∨/</> no telecomando para navegar através dos diferentes programas.
Utilize os botões relacionados com as cores indicados na parte inferior do ecrã para visualizar o EPG.
NOTA: Quando percorre o programa, o canal de fundo muda de acordo com os programas visualizados.

	Botão vermelho (dia anterior): Apresenta os programas do dia anterior.
	Botão verde (dia seguinte): Apresenta os programas do dia seguinte.
	Botão amarelo (ver detalhes): Apresenta a informação detalhada de programas em múltiplas páginas.
	Botão azul (filtrar tipo): Apresenta a lista de tipo do programa. Pode navegar pelos diferentes tipos e subtipos disponíveis utilizando ∧/∨/</> no telecomando. Selecione um ou mais tipos e, de seguida, prima **OK**. Após filtrar, todos os seus programas de TV digitais desejados serão realçados.

PT

FORMATOS DE FICHEIRO SUPORTADOS

Formatos de vídeo suportados				
Codec de vídeo	**Resolução**	**Taxa de bits**	**Perfil**	**Recipiente**
MPEG1/2	1080P @60fps	MPEG1 40Mbps MPEG2 80Mbps	MP@HL	Fluxo de programas MPEG (.DAT, .VOB, .MPG, .MPEG)
				Fluxo de transporte MPEG (.ts, .trp, .tp)
				MP4 (.mp4, .mov)
				3GPP (.3gpp, .3gp)
				AVI (.avi)
				MKV (.mkv)
				ASF (.asf)
MPEG4	1080P @60fps	40Mbps	• Perfil simples • Perfil simples avançado @Nível 5 • O GMC não é suportado.	Fluxo de programas MPEG (.MPG, .MPEG)
				MP4 (.mp4, .mov)
				3GPP (.3gpp, .3gp)
				AVI (.avi)
				MKV (.mkv)
				ASF (.asf)
XviD	1080P @60fps	40Mbps	N/A	DivX (.divx)
				MP4 (.mp4, .mov)
				AVI (.avi)
				MKV (.mkv)
				ASF (.asf)
H.263	1080P @60fps	40Mbps	N/A	MP4 (.mp4, .mov)
				3GPP (.3gpp, .3gp)
				AVI (.avi)
				MKV (.mkv)
H.264	1080P @60fps	62.5Mbps	• Perfil principal • Perfil elevado @Nível 4.2	FLV (.flv)
				MP4 (.mp4, .mov)
				3GPP (.3gpp, .3gp)
				Fluxo de transporte MPEG (.ts, .trp, .tp)
				ASF (.asf)
				WMV (.wmv)
				AVI (.avi)
				MKV (.mkv)
HEVC/H.265	2048x1088 @60fps	50Mbps	Principal (8bits) / Perfil principal 10 (10bits), Escalão elevado @Nível 4.1	MP4 (.mp4, .mov)
				3GPP (.3gpp, .3gp)
				Fluxo de transporte MPEG (.ts, .trp, .tp)
				MKV (.mkv)
MVC	1080P @30fps	62.5Mbps	N/A	Fluxo de transporte MPEG (.ts, .trp, .tp)
VC1	1080P @60fps	45Mbps	• Perfil avançado	Fluxo de transporte MPEG

PT

			@Nível 3 • Perfil simples • Perfil principal	(.MPG, .MPEG)
				Fluxo de transporte MPEG (.ts, .trp, .tp)
				ASF (.asf)
				WMV (.wmv)
				AVI (.avi)
				MKV (.mkv)
Movimento JPEG	640x480 @30fps	10Mbps	N/A	AVI (.avi)
				3GPP (.3gpp, .3gp)
				MP4 (.mp4, .mov)
				MKV (.mkv)
				ASF (.asf)
VP8	1080P @60fps	50Mbps	N/A	MKV (.mkv)
				WebM (.webm)
VP9	2048x1088 @60fps	30Mbps	Perfil0/2	MKV (.mkv)
				WebM (.webm)

Formatos de áudio suportados

Codec de áudio	Taxa de amostra	Canal	Taxa de bits	Recipiente
MPEG1/2 Camada 1	16KHz ~ 48KHz	Até 2	32Kbps ~ 448Kbps	FILME:
				AVI (.avi)
				ASF (.asf)
				DivX (.divx)
				Matroska (.mkv)
				Fluxo de transporte MPEG (.ts, .trp, .tp)
				Fluxo de programas MPEG (.DAT, .VOB, .MPG, .MPEG)
				MÚSICA:
				MP3 (.mp3)
				WAV (.wav)
MPEG1/2 Camada 2	16KHz ~ 48KHz	Até 2	8Kbps ~ 384Kbps	FILME:
				AVI (.avi)
				ASF (.asf)
				DivX (.divx)
				Matroska (.mkv)
				Fluxo de transporte MPEG (.ts, .trp, .tp)
				Fluxo de programas MPEG (.DAT, .VOB, .MPG, .MPEG)
				MÚSICA:
				MP3 (.mp3)
				WAV (.wav)
MPEG1/2/2.5, Camada3	8KHz ~ 48KHz	Até 2	8Kbps ~ 320Kbps	FILME:
				AVI (.avi)

PT

				ASF (.asf)
				DivX (.divx)
				Matroska (.mkv)
				3GPP (.3gpp, .3gp)
				MP4 (.mp4, .mov)
				Fluxo de transporte MPEG (.ts, .trp, .tp)
				Fluxo de programas MPEG (.DAT, .VOB, .MPG, .MPEG)
				FLV (.flv)
				SWF (.swf)
				MÚSICA:
				MP3 (.mp3)
				WAV (.wav)
				MP4 (.m4a)
AC3	32KHz, 44.1KHz, 48KHz	Até 5.1	32Kbps ~ 640Kbps	FILME:
				AVI (.avi)
				Matroska (.mkv)
				3GPP (.3gpp, .3gp)
				MP4 (.mp4, .mov)
				Fluxo de transporte MPEG (.ts, .trp, .tp)
				Fluxo de programas MPEG (.DAT, .VOB, .MPG, .MPEG)
				MÚSICA:
				AC3 (.ac3)
				MP4 (.m4a)
EAC3	32KHz, 44.1KHz, 48KHz	Até 5.1	32Kbps ~ 6Mbps	FILME:
				3GPP (.3gpp, .3gp)
				MP4 (.mp4, .mov)
				Fluxo de transporte MPEG (.ts, .trp, .tp)
				Fluxo de programas MPEG (.DAT, .VOB, .MPG, .MPEG)
				MÚSICA:
				EAC3 (.ec3)
				MP4 (.m4a)
AAC, HEAAC	8KHz ~ 48KHz	Até 5.1	AAC-LC: 12kbps~ 576kbps V1 6kbps ~ 288kbps V2: 3kbps ~ 144kbp	FILME:
				AVI (.avi)
				Matroska (.mkv)
				DivX (.divx)
				3GPP (.3gpp, .3gp)
				MP4 (.mp4, .mov)
				Fluxo de transporte MPEG (.ts, .trp, .tp)
				Fluxo de programas MPEG (.DAT, .VOB, .MPG, .MPEG)
				FLV (.flv)
				RM (.rm, .rmvb)

PT

				MÚSICA:
				AAC (.aac)
				MP4 (.m4a)
VORBIS	Até 48KHz	Até 2	N/A	FILME:
				Matroska (.mkv)
				WebM (.webm)
				3GPP (.3gpp, .3gp)
				MP4 (.mp4, .mov)
				MÚSICA:
				MP4 (.m4a)
				OGG (.ogg)
LPCM	8KHz ~ 48KHz	Mono, Estéreo, 5.1	64Kbps ~ 1.5Mbps	FILME:
				AVI (.avi)
				Matroska (.mkv)
				3GPP (.3gpp, .3gp)
				MP4 (.mp4, .mov)
				Fluxo de transporte MPEG (.ts, .trp, .tp)
				Fluxo de programas MPEG (.DAT, .VOB, .MPG, .MPEG)
				MÚSICA:
				WAV (.wav)
				MP4 (.m4a)
FLAC	8KHz ~ 96KHz	Até 7.1	< 1.6Mbps	Matroska (.mkv, .mka)
				FLAC(.flac)

PT

Formatos de imagem suportados			
Imagem	**Foto**	**Resolução recomendada (largura x altura)**	**Observação**
.JPEG	Linha de base	15360x8640 (1920x8 x 1080x8)	A limitação da resolução máxima depende do tamanho do DRAM.
	Progressivo	1024x768	
PNG	não-interligado	9600x6400	A limitação da resolução máxima depende do tamanho do DRAM.
	interligado	1200x800	
BPM		9600x6400	A limitação da resolução máxima depende do tamanho do DRAM.
GIF		6400x4800 (800x8 x 600x8)	A limitação da resolução máxima depende do tamanho do DRAM.

Formatos de ficheiro suportados		
Legendas internas		
Extensão do ficheiro	**Recipiente**	**Codec de legendas**
dat, mpg, mpeg, vob	MPG, MPEG	Legendas do DVD
ts, trp, tp	TS	Legendas do DVD
mp4	MP4	Legendas do DVD Texto simples UTF-8
mkv	MKV	ASS SSA Texto simples UTF-8 VobSub Legendas do DVD
divx, avi	AVI(1.0, 2.0), DMF0,1,2	XSUB XSUB+

Legendas externas		
Extensão do ficheiro	**Analisador de legendas**	**Observação**
.srt	SubRip	
.ssa/ .ass	Subestação Alpha	
.smi	SAMI	
.sub	SubViewer MicroDVD DVDSubtitleSystem SubIdx (VobSub)	SubViewer 1.0 & 2.0 apenas
.txt	TMPlayer	

PT

ATUALIZAÇÃO DO SOFTWARE

A sua TV é capaz de encontra e atualizar o software automaticamente.
Com vista a realizar a atualização do software, certifique-se de que a sua TV está ligada à Internet através de uma rede com ou sem fios.

Quando aceder à página inicial da TV premindo ⌂ no telecomando, a sua TV verifica automaticamente se existem atualizações.
Se desejar atualizar o software, pode selecionar Detalhes > Descarregar, e depois, o ecrã da TV apresenta o progresso do download e do reiniciar. Quando a atualização do software estiver instalada, a sua TV terá a nova versão do software.

Os utilizadores também podem verificar se a atualização do software está disponível ou não, através de ABOUT (SOBRE) no menu de configuração.

CARACTERÍSTICAS TÉCNICAS

Transmissão de TV	PAL, SECAM,NTSC BG, DK, I, L/L
Receção de canais	ATV (48.25MHz ~ 863.25MHz)
Número de canais predefinidos	ATV MAX: 99
Indicador do canal	Apresentação no ecrã
Entrada para antena RF	75 ohm
Voltagem de funcionamento	AC 100-240V~ 50/60Hz (~ símbolo da corrente alternada)
Potência nominal de entrada	100W
Saída USB	5V ⎓ 500mA (⎓ símbolo da corrente direta)
Potência de saída de áudio (WRMS.) (10% THD)	2 x 8 W
Dimensões DxCxA (com pé)	231 x 1111 x 688 mm
Peso (com pé)	8,9 kg
Dimensões DxCxA (sem pé)	231 x 1111 x 642,7 mm
Peso (sem pé)	8,5 kg
Temperatura em redor	Funcionamento : 0 °C ~ 45 °C Funcionamento : -10°C ~ 60°C
Humidade de funcionamento	Menos de 80% de HR
Modo inativo	Passadas 4 horas

Receção digital

Raio de receção		DVBT :VHF (50MHz ~ 230MHz) UHF (474MHz ~ 862MHz) DVBC : 40MHz ~ 898MHz DVBS : 950MHz – 2150MHz
Impedância de entrada		75 Ω
Largura de banda do canal		7 MHz/ 8 MHz
Modulação	DVB-T	COFDM 2K/8K QPSK,16QAM,64QAM
	DVB-C	16QAM, 32QAM, 64QAM, 128QAM, 256QAM
Sistema de vídeo		MPEG-2 video MP@HL en HD level,H.265
Sistema de som		MPEG-1 camada ½
Funções básicas		EPG, Legendas, LCN, TELETEXTO (Europa)
Máximo de canais memorizados		700 (DVB-T+DVB-C) 3500 (DVB-S/S2)

Caracteísticas técnicas do Bluetooth	
Frequência de funcionamento	2402,0 ~ 2480,0 MHz
Potência máxima de saída	8,84 dBm (EIRP)

Caracteísticas técnicas do Blueooth de baixa energia	
Frequência de funcionamento	2402,0 ~ 2480,0 MHz
Potência máxima de saída	3,97 dBm (EIRP)

Caracteísticas técnicas por 2.4G Wi-Fi	
Frequência de funcionamento	2412MHz -2472MHz para 11b/g/n(HT20) 2422MHz -2462MHz para 11n(HT40)
Potência máxima de saída	17,52 dBm (EIRP)

Caracteísticas técnicas por 5G Wi-Fi (802.11 a/n/ac)	
Frequência de funcionamento	5180 MHz ~ 5240 MHZ
Potência máxima de saída	17,29 dBm (EIRP)

PT

	BE	BG	CZ	DK	DE	EE	IE	EL	ES	FR
	HR	IT	CY	LV	LT	LU	HU	MT	NL	AT
	PL	PT	RO	SI	SK	FI	SE	UKNI		

O equipamento de rádio estará sujeito a algumas restrições quando colocado nos mercados na Bélgica (BE), Bulgária (BG), República Checa (CZ), Dinamarca (DK), Alemanha (DE), Estónia (EE), Irlanda (IE), Grécia (EL), Espanha (ES), França (FR), Croácia (HR), Itália (IT), Chipre (CY), Letónia (LV), Lituânia (LT), Luxemburgo (LU), Hungria (HU), Malta (MT), Países Baixos (NL), Áustria (AT), Polónia (PL), Portugal (PT), Roménia (RO), Eslovénia (SI), Eslováquia (SK), Finlândia (FI), Suécia (SE) e Irlanda do Norte (UKNI).

Este dispositivo restringe-se apenas a utilização no interior quando funcionar nos intervalos de frecuencia 5150 a 5350 MHz.

FICHA DE INFORMAÇÃO DO PRODUTO

Parâmetro	Valor do parâmetro e aproximação			Unidade
Marca comercial ou nome do fornecedor	JVC			
Endereço do fornecedor	Etablissements Darty & fils ©, 9 Rue des Bateaux-Lavoirs,94200 Ivry-sur-Seine, France			
Identificador de modelo	LT-50FA120			
Classe de eficiência energética em alcance dinâmico normal (SDR)	E			
Consumo de energia no modo ligado em alcance dinâmico normal (SDR)	54			W
Classe de eficiência energética (HDR)	F			
Consumo de energia no modo ligado em grande alcance dinâmico (HDR), caso esteja disponível	55			W
Consumo de energia no modo desligado, se aplicável	n.a.			W
Consumo de energia no modo de espera, se aplicável	0,4			W
Consumo de energia no modo de espera em rede, se aplicável	n.a.			W
Categoria de ecrã eletrónico	televisor			
Relação dimensional	16	:	9	Números inteiros
Resolução do ecrã Píxeis horizontais e verticais	3840	x	2160	píxeis
Diagonal do ecrã	126			cm
Diagonal do ecrã	50			polegadas
Área visível do ecrã	67,5			dm^2
Tecnologia de painel utilizada	LED LCD			
Controlo automático do brilho (CAB) disponível	NÃO			
Sensor de reconhecimento vocal disponível	NÃO			
Detetor de presença disponível	NÃO			

PT

Frequência de atualização de imagens (predefinido)	60	Hz
Disponibilidade mínima garantida de atualizações de software e firmware (a partir da data de termo da colocação no mercado)	8	Anos
Disponibilidade mínima garantida de peças sobressalentes (a partir da data de termo da colocação no mercado)	7	Anos
Garantia mínima de apoio ao produto	7	Anos
Duração mínima da garantia geral do fornecedor	2	Anos
Tipo de fonte de alimentação	Interna	

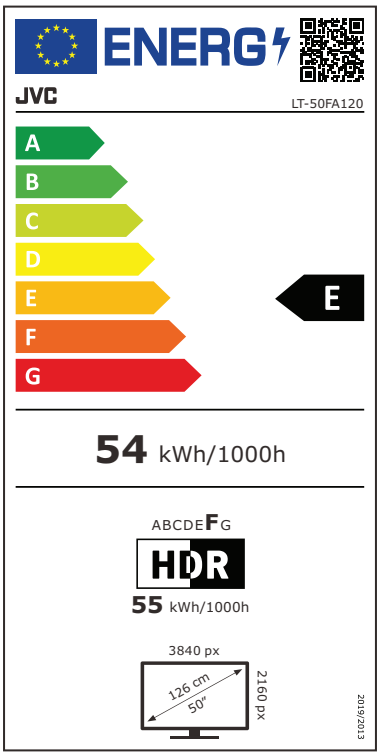

PT

RESOLUÇÃO DE PROBLEMAS

Problema	Mogelijke oplossing
Não há energia	• Certifique-se de que a ficha está devidamente ligada a uma tomada. • Certifique-se de que a energia está ligada.
O sinal não é recebido corretamente.	• Podem aparecer imagens duplas ou fantasma na sua TV se houver edifí cios altos ou montanhas perto do local onde se encontra. Pode ajustar a imagem manualmente ou ajustar a direção da antena externa. • Se usar uma antena de interior, pode ser mais difícil sintonizar nalgumas circunstâncias. Ajuste a direção da antena para uma receção ótima. Se isto não melhorar a receção, tem de passar para uma antena externa.

Não aparece imagem.	• Verifique se a antena está devidamente ligada à sua TV. • Veja outros canais para ver se o problema continua.
O vídeo aparece sem áudio.	• Tente aumentar o volume. • Verifique se tem o som da TV desligado.
Existe áudio, mas o vídeo não aparece ou está sem cor.	Tente ajustar o contraste e a luminosidade.
Interferências estáticas afetam a qualidade do áudio e do vídeo.	Verifique se a antena está devidamente ligada à sua TV.
Linhas cortadas no ecrã.	Aparelhos elétricos, como secadores ou aspiradores, etc., podem interferir com a TV. Desligue estes aparelhos.
O telecomando não funciona.	• Verifique se a TV está ou não ligada. • Certifique-se de que as pilhas no telecomando estão inseridas corretamente. • Verifique se existem obstáculos entre o sensor remoto da TV e o telecomando. Afaste-os, se necessário. • Se as pilhas estiverem gastas, substitua-as por duas pilhas novas do mesmo tipo.
O que fazer se a qualidade da fotografia/imagem for fraca quando inserir o sinal DVI?	Quando utiliza a sua TV como monitor, pode utilizar o seguinte cabo de conversão (não fornecido) para ligar o PC legado à saída DVI ou VGA. Neste caso, o sinal DVI é inserido na sua TV. por exemplo, o cabo de conversão DVI para HDMI, cabo de conversão VGA para HDMI. Se a qualidade da fotografia/imagem for fraca conforme o exemplo abaixo, tente os seguintes passos. 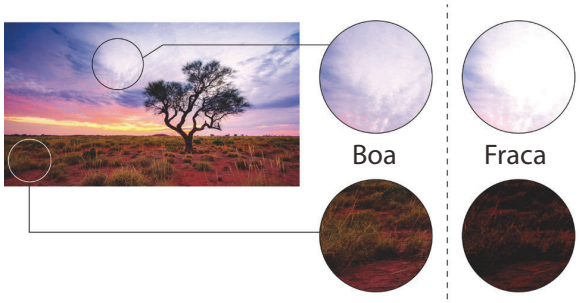 Boa Fraca A gradação das nuvens na parte mais clara desaparece, e não é possível distinguir a forma. A gradação do tom da relva na parte menos clara desaparece e torna-se preta. 1. Mantenha a entrada selecionada e desligue o cabo para que não seja exibido nenhum sinal no ecrã da TV. 2. Introduza as configurações no menu e selecione os itens Preferências do dispositivo -> Fotografia -> Vídeo avançado -> Gama HDMI RGB. 3. Altere as definições da Gama HDMI RGB de Automática (Predefinição) para Completa. 4. Ligue novamente o cabo ao PC legado e verifique a qualidade da fotografia/imagem.

PT

ELIMINAÇÃO

Como um retalhista responsável, nós cuidamos do meio ambiente. Como tal, pedimos-lhe que siga o procedimento correto para a eliminação do produto, materiais de empacotamento e, se aplicável, dos acessórios e pilhas.
Isto irá ajudar a preservar os recursos naturais e assegurar que os materiais sejam reciclados, de forma a proteger a saúde e o meio ambiente.
Deve cumprir as leis e regulamentos sobre a eliminação. Os resíduos de produtos elétricos e as pilhas devem ser eliminados de forma separada dos resíduos domésticos comuns quando o produto atingir o fim de vida.
Contacte a loja onde adquiriu o produto e a sua autoridade local, de forma a aprender mais sobre a eliminação e a reciclagem.
As pilhas devem ser eliminadas no seu ponto de reciclagem local.

Pedimos desculpa por qualquer inconveniente causado por inconsistências menores nestas instruções, as quais podem ocorrer como resultado da melhoria e desenvolvimento do produto.

Etablissements Darty & fils ©,
9 Rue des Bateaux-Lavoirs, 94200 Ivry-sur-Seine, France 23/08/2022

TABLE OF CONTENTS

LICENSE INFORMATION 130
IMPORTANT SAFETY INSTRUCTIONS 130
ASSEMBLY 133
OVERVIEW 134
CONNECTION 136
TURNING ON/OFF YOUR TV 139
INITIAL SETUP 139
ACCESSING HOMEPAGE 144
SETTINGS 145
APP INSTALL/MOVE/UNINSTALL 149
TV SOURCE SETTING 150
USING EPG (ELECTRONIC PROGRAMME GUIDE) 150
SUPPORTED FILE FORMATS 151
SOFTWARE UPDATE 155
SPECIFICATIONS 156
PRODUCT INFORMATION SHEET 157
TROUBLESHOOTING 158
DISPOSAL 160

EN

This product is manufactured, distributed, serviced and warranted exclusively by Etablissements DARTY et Fils.
"JVC" is the trademark of JVCKENWOOD Corporation, used by Etablissements DARTY et Fils under license.

[European Union]

Dear Customer,
This apparatus is in conformance with the valid European directives and standards regarding electromagnetic compatibility and electrical safety.

Etablissements Darty & fils ©, 9 Rue des Bateaux-Lavoirs, 94200 Ivry-sur-Seine, France

LICENSE INFORMATION

- DVB and the DVB logo are trademarks of the DVB project.
- The Adopted Trademarks HDMI, HDMI High-Definition Multimedia Interface, and the HDMI Logo are trademarks or registered trademarks of HDMI Licensing Administrator, Inc. in the United States and other countries.
- Manufactured under license from Dolby Laboratories.
  Dolby, Dolby Audio and the double-D symbol are trademarks of Dolby Laboratories Licensing Corporation.
- Google, Google Play, Chromecast, YouTube, Android TV and other related marks and logos are trademarks of Google LLC.
- Netflix is a registered trademark of Netflix, Inc.
- The Bluetooth® word mark and logos are registered trademarks owned by Bluetooth SIG,Inc. and any use of such marks by Express Luck Technology Ltd. is under license. Other trademarks and trade names are those of their respective owners.

IMPORTANT SAFETY INSTRUCTIONS

PLEASE READ THE FOLLOWING INSTRUCTIONS CAREFULLY BEFORE USING THE APPLIANCE AND KEEP FOR FUTURE REFERENCE.

EN

- **Ventilation:** Allow at least a 10 cm gap all around the product.
- The ventilation should not be impeded by covering the ventilation openings with items, such as newspapers, table-cloths, curtains, etc.
- No naked flame sources, such as lighted candles, should be placed on the apparatus.
- The apparatus shall not be exposed to dripping or splashing and that no objects filled with liquids, such as vases, shall be placed on the apparatus.
- Where the MAINS plug or an appliance coupler is used as the disconnect device, the disconnect device shall remain readily operable.
- To protect the environment, use local recycling facilities for battery disposal.
- Batteries (battery pack or batteries installed) shall not be exposed to excessive heat such as sunshine, fire or the like.
- Attention should be drawn to the environmental aspects of battery disposal. Don't throw used batteries in dustbin. Please contact your retailer in order to protect the environment.
- Disposal of a battery into fire or a hot oven, or mechanically crushing or cutting of a battery or expose to excessive heat such as sunshine, fire or the like that can result in an explosion.

- Leaving a battery in an extremely high temperature surrounding environment that can result in an explosion or the leakage of flammable liquid or gas.
- A battery subjected in extremely low air pressure that may result in an explosion or the leakage of flammable liquid or gas.
- Different types of batteries or new and used batteries are not to be mixed.
- Batteries are to be inserted with the correct polarity.
- Exhausted batteries are to be removed from the appliance.
- The supply terminal are not to be short-circuited.
- To prevent possible high sound pressure and hearing damage risk, do not listen at highvolume levels for long periods.

Never place a television set in an unstable location.
A television set may fall, causing serious personal injury or death. Many injuries, particularly to children, can be avoided by taking simple precautions such as:
- Using cabinets or stands recommended by the manufacturer of the television set.
- Only using furniture that can safely support the television set.
- Ensuring the television set is not overhanging the edge of the supporting furniture.
- Not placing the television set on tall furniture (for example, cupboards or bookcases) without anchoring both the furniture and the television set to a suitable support.
- Not placing the television set on cloth or other materials that may be located between the television set and supporting furniture.
- Educating children about the dangers of climbing on furniture to reach the television set or its controls.

If your existing television set is being retained and relocated, the same considerations as above should be applied.
- Do not use this apparatus near water.
- Clean only with dry cloth.
- Do not install near any heat sources such as radiators, heat registers, stoves, or other apparatus (including amplifiers) that produce heat.
- Protect the power cord from being walked on or pinched particularly at plugs, convenience receptacles, and the point where they exit from the apparatus.
- Unplug this apparatus during lightning storms or when not in use for long periods of time.

CE	This symbol indicates that the apparatus complies with the European radio equipment directive. The letters 'CE' signify that products sold in the European Economic Area (EEA) have been assessed to meet high safety, health, and environmental protection requirements.

	Class II equipment : To identify equipment meeting the safety requirements specified for Class II equipment according to IEC 61140. This symbol indicates that a safety connection to electrical earth (ground) is not required.

EN

CAUTION

RISK OF ELECTRIC SHOCK
DO NOT OPEN

CAUTION: TO REDUCE THE RISK OF ELECTRIC SHOCK, DO NOT REMOVE COVER (OR BACK). NO USER-SERVICEABLE PARTS INSIDE. REFER SERVICING TO QUALIFIED SERVICE PERSONNEL.

	The exclamation point within an equilateral triangle is intended to alert the user to the presence of important operating instruction in the literature accompaning the apparatus.

	The lightning flash within arrow-head symbol, within an equilateral triangle, is intended to alert the user to the presence of uninsulated dangerous voltage within the product enclosure that may be of sufficient magnitude to constitute a risk of electric shock to persons.

EN

ASSEMBLY

Stand Assembly

Place the TV unit face down on a soft, flat surface to prevent any damage to the screen.

Attach the stand to the bottom of the TV using the included screws.

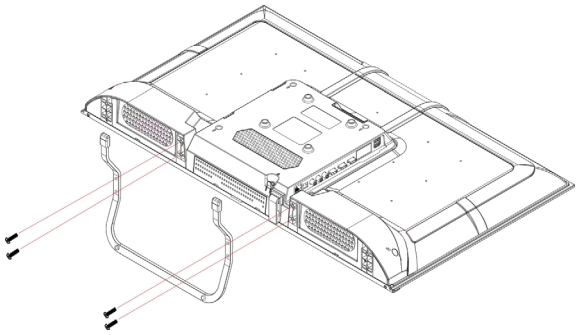

Wall Mounting

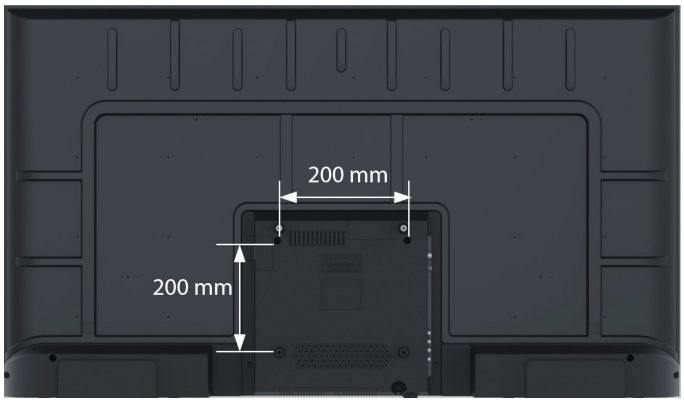

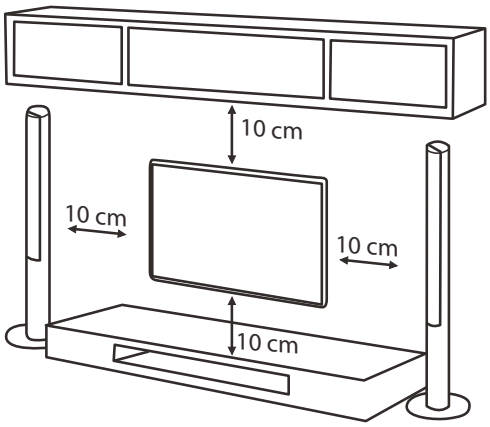

Wall mount hole pattern VESA (mm)	200 x 200
Wall mount screw size (mm)	M6 x 10

- The TV can be mounted on a wall using a 200 mm x 200 mm VESA kit sold separately.
- Place the TV face down on a clean, safe and cushioned surface. Remove the TV stands if you have already attached them.
- Mount the TV according to the instructions supplied with the kit. Beware of electrical cables, gas and water pipes in the wall.
- To complete the installation, please contact the store from which you purchase the TV.

EN

OVERVIEW

Rear View

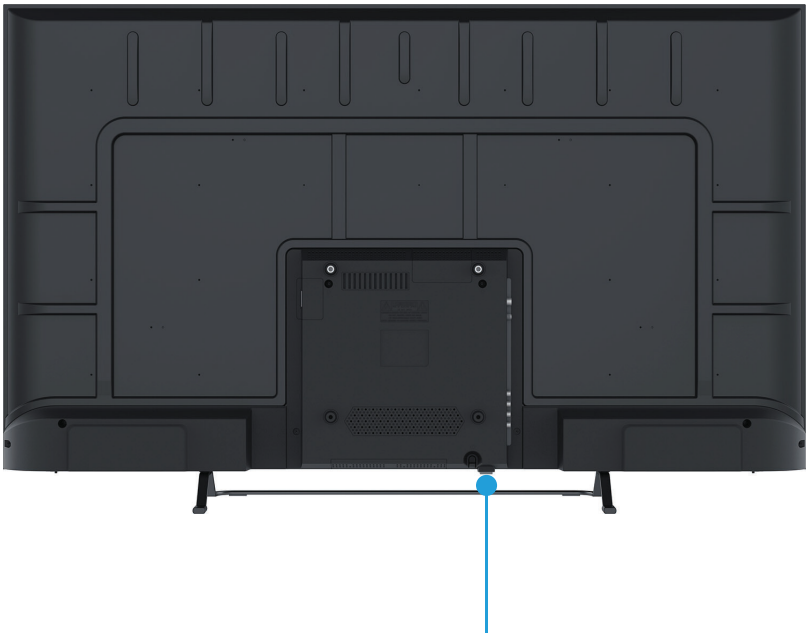

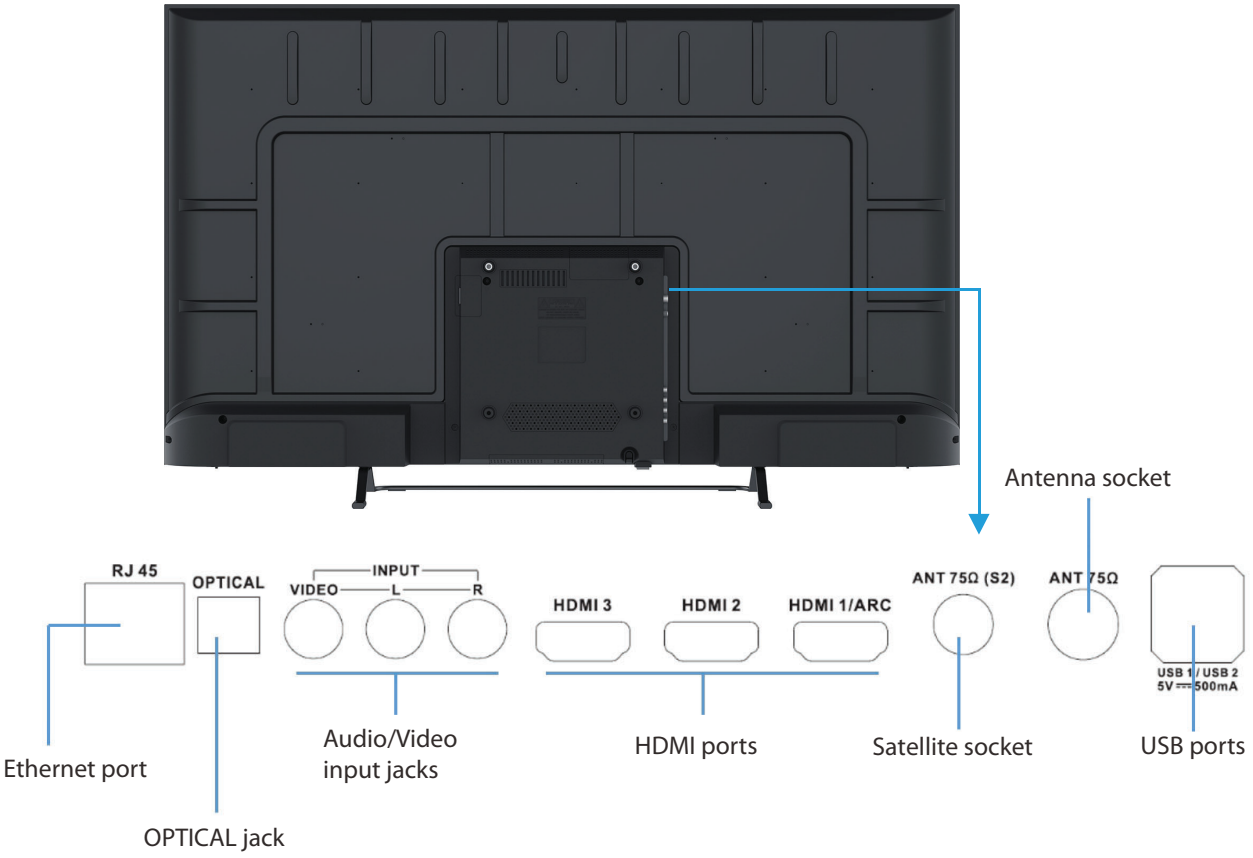

EN

Remote Control

Buttons :	
	Power on/Standby
	Mute or restore the sound.
Media control ▶ / ❚❚ / ■ / ●	Play/Pause/Stop/Record program
◀◀ / ▶▶	Fast forward/ backward
⏮ / ⏭	Play the last/next program
Numeric Buttons (0 ~ 9)	Choose the channel directly or input a number.
INFO	Display the present channel information such as the current time and channel name in ATV / DTV mode.
EPG	Display the Electronic Programme Guide (EPG) in DTV mode.
	Display the on-screen display (OSD) menu.
	Display/select the signal source.
EXIT	Exit the OSD menu.
	Return to the previous menu.
UP/DOWN/ LEFT/RIGHT ∧/∨/</>	Navigate the menu to select the content you need.
OK	Confirm the selection in the OSD menus. Display the channel list in ATV / DTV mode.
	Google Assistant This function is not available in certain languages and countries.
+ / —	Increase or decrease the sound volume.
P + / —	Change to the next or previous program.
	Display the Android TV homepage.
NETFLIX	Access Netflix.
YouTube	Access Youtube.
Colour Buttons (RED/GREEN/ YELLOW/BLUE)	Function buttons Access the TELETEXT items in DTV mode. Access menu option.
I/II	Display the audio language list and select an audio language or audio format if the TV program has this feature.
	Turn on or off the teletext function in DTV mode.
SUBT	Display the subtitle language in DTV mode.

EN

Installing the Batteries

1. Open the cover at the back of the remote control.
2. Install two AAA size batteries. Make sure to match the (+) and (-) ends of the batteries with the (+) and (-) ends indicated in the battery compartment.
3. Replace the cover.

CONNECTION

All connection cables are not supplied.
Check to ensure that you have selected the right cables for the ports and that they are connected securely. Loose connections can affect the quality of the picture image and colour.

Connecting an antenna

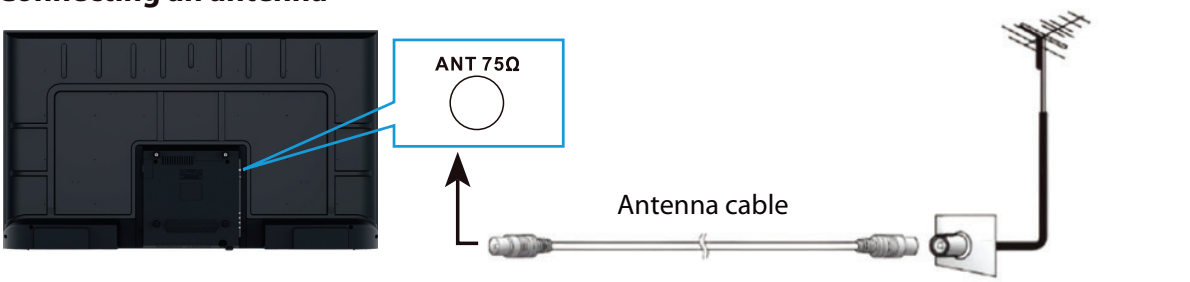

You can also use a satellite dish as a TV antenna.

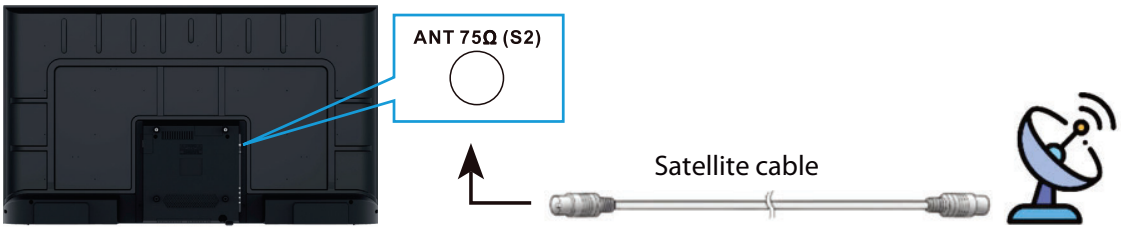

Connecting external devices using HDMI cable

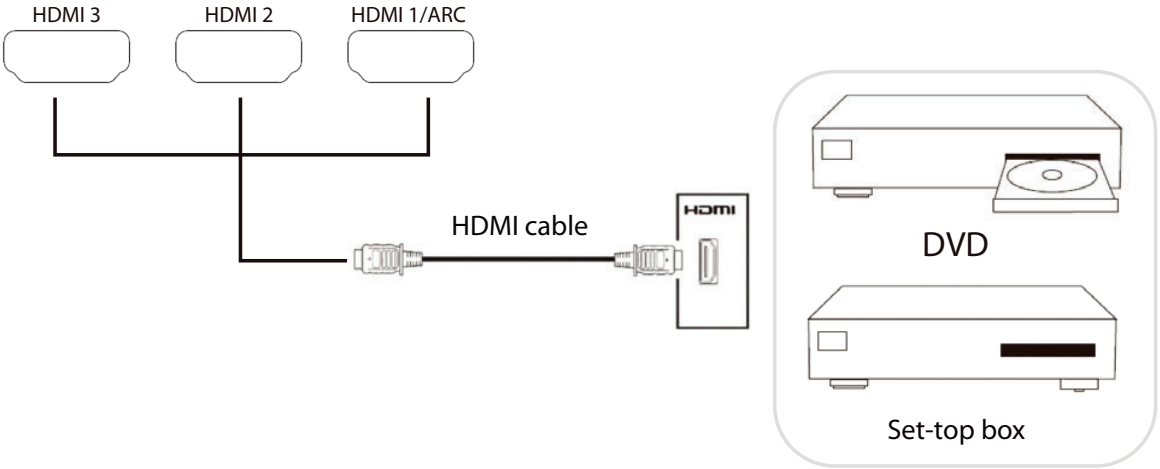

EN

The HDMI ARC (Audio Return Channel) function allows you to send audio from your ARC-compliant TV to ARC-compliant audio devices (e.g. home theatre) through a single HDMI connection.

With the HDMI ARC connection, you do not need to connect the extra audio cable that sends the sound of the TV picture to the ARC-compliant audio devices. The HDMI ARC connection combines both signals.

Use an HDMI cable (not included) that supports the ARC function to connect your ARC-compliant audio devices with your ARC-compliant TV.

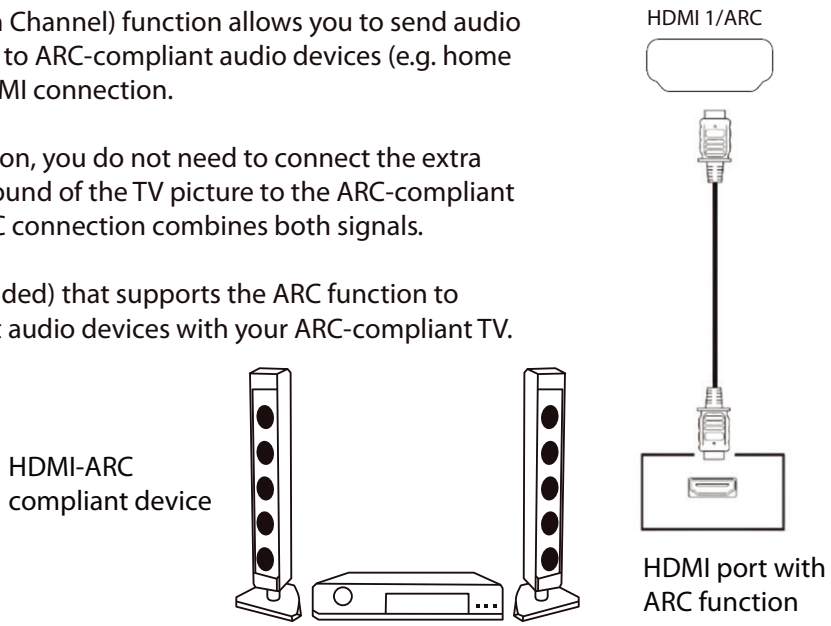

Listening to Dolby Atmos

To play Dolby Atmos content, you can connect your A/V receiver or soundbar that supports Dolby Atmos audio to your TV's HDMI ARC input.

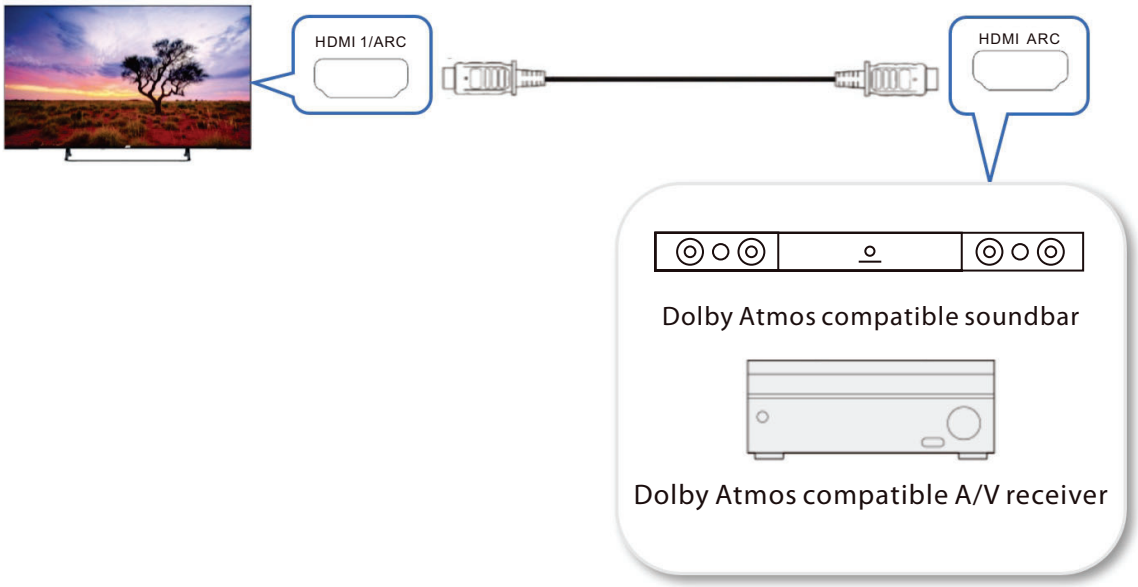

The Digital Output is recommended to be set to "Bypass" in order to send Dolby Atmos content via HDMI ARC to the AVR or Soundbar in the optimal Dolby format.

To set Digital Output on your TV :

- Press to display the homepage.
- Go to →Device Preferences → Sound → Digital Output.
- Select "Bypass".

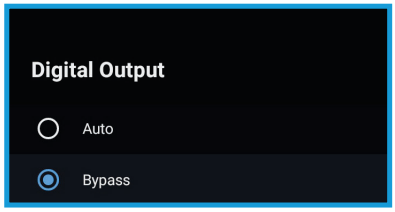

EN

Connecting external devices using AV cable

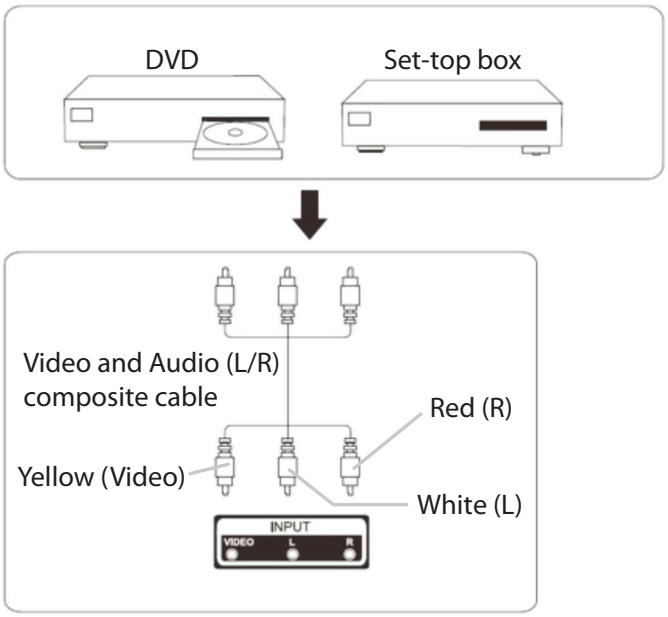

Connecting external devices using optical cable

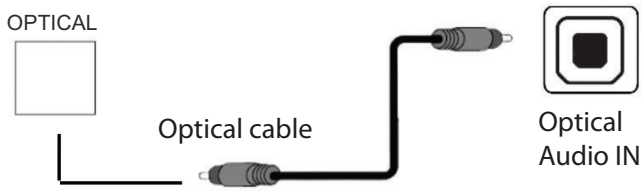

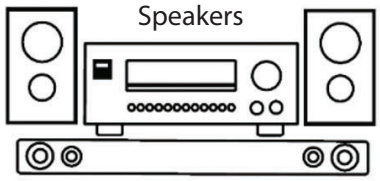

Connecting to the internet

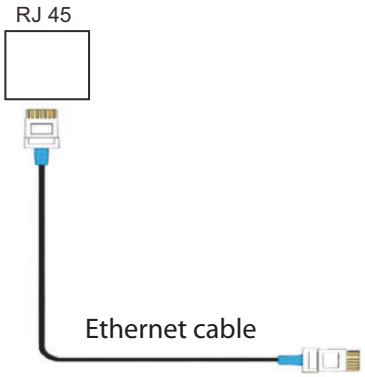

You have to connect either LAN or Wi-Fi to access the Internet.

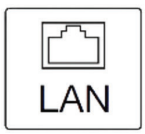

LAN port on the wall

Connecting a USB device

Your TV supports playback of a wide array of files via a USB connection.

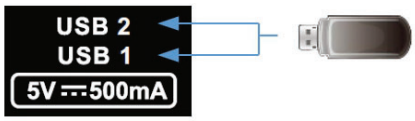

Insert the USB device with recorded pictures, audio or videos into the USB 1 or USB 2 port on the TV.

You can view photos or play your music and videos from a connected USB storage device.
Format : Only use USB storage devices formatted with the FAT32 system provided by Windows Operating System.

EN

TURNING ON/OFF YOUR TV

Connect the power cord to the power socket after you have completed all the physical connections.
The TV will enter Standby Mode and the red indicator light will illuminate.

To turn on your TV, press .The indicator light will go out.

Press again and your TV will enter the standby mode.

INITIAL SETUP

The first time you switch the TV on, the initial setup screen appears, which guides you through the initial setup process.
Follow the on-screen instructions to finish the initial setup process.

Choose a language

Press ∧/∨ on the remote to select the language, then press **OK** to confirm.

Quickly set up your TV with your Android phone? (Continue/skip)

Steps:
1.On your Android Phone, open the pre-installed app "Google".
2.Type or say, "Ok Google, set up my device".
3.Tap the model name on the list.

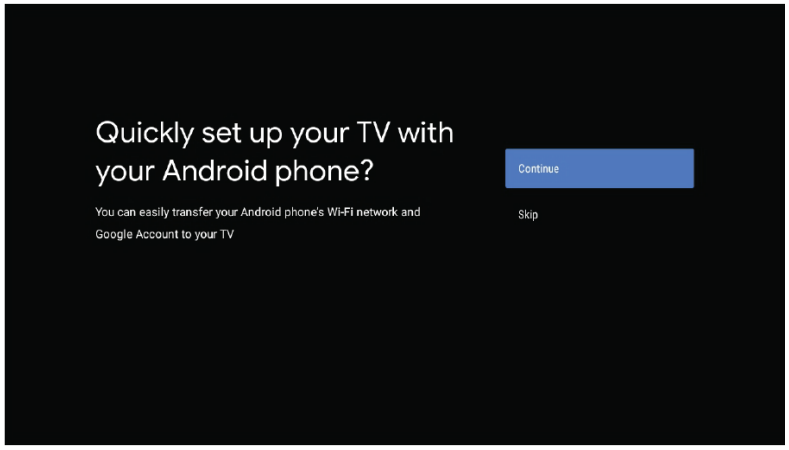

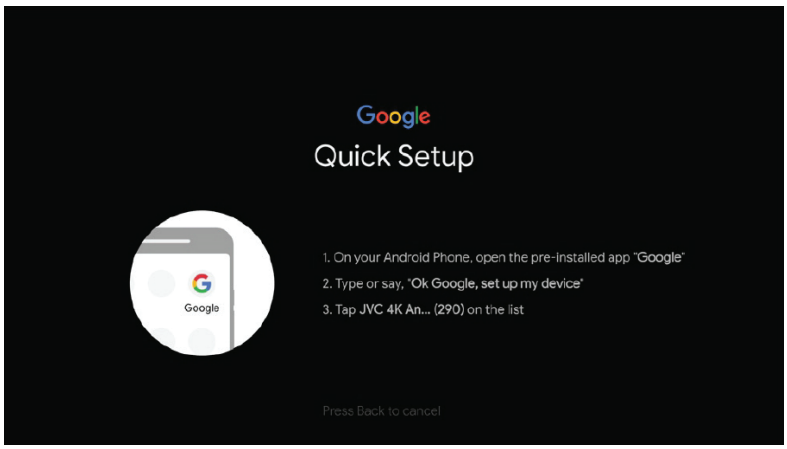

EN

Configure the network

Select wired or wireless to connect to internet.
If you select skip, it could be performed in homepage or settings menu.

Google Account Sign in

Sign in to get new apps, recommendations, movies, the Assistant, and more from Google.
Two ways to login Google account:

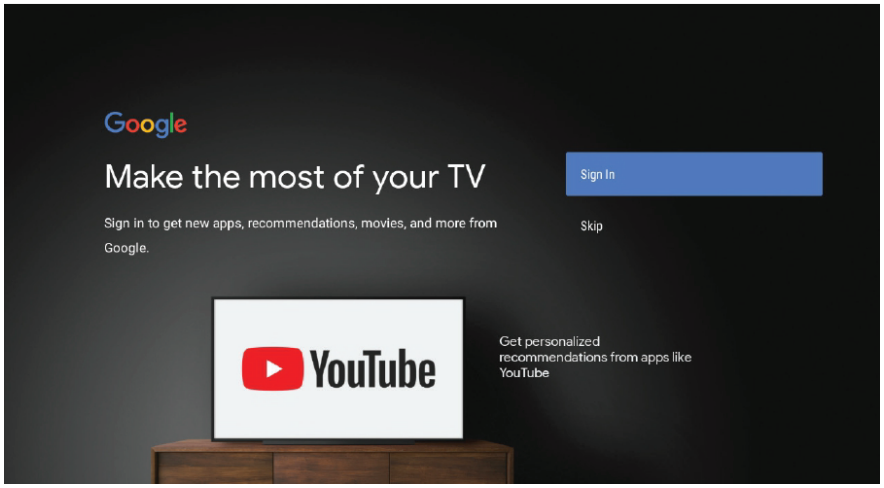

Use your phone or computer:

1. Visit androidtv.com/setup on your phone or computer. Make sure your other device is on the same Wi-Fi network as your TV.
2. Enter the display code on your phone or computer.

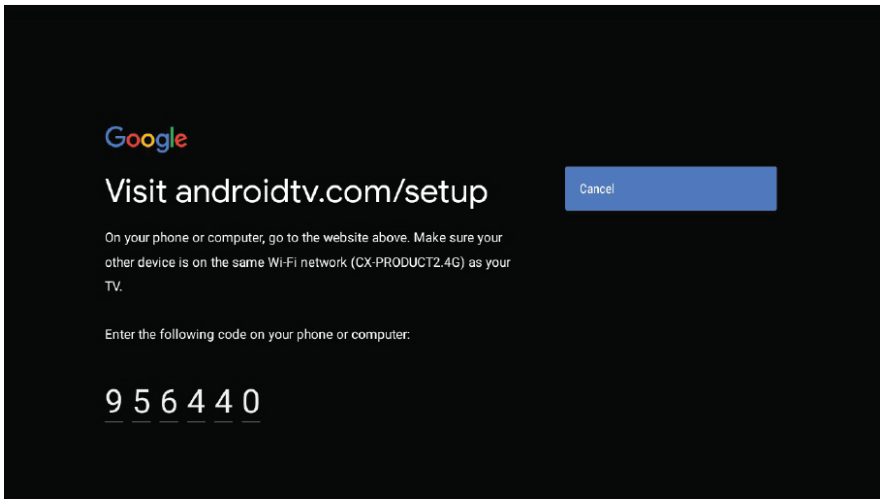

Use your remote:

Use the remote to enter your Google account and password to sign in to Google account.

EN

Google setting

In these steps you will setup the Terms of Service, Location, Help improve Android, Google Assistant and additional Google functions.

Play Auto Installs

Select install or un-install the recommended apps and Google apps by using this process.
Press “Continue” to the next setting page.

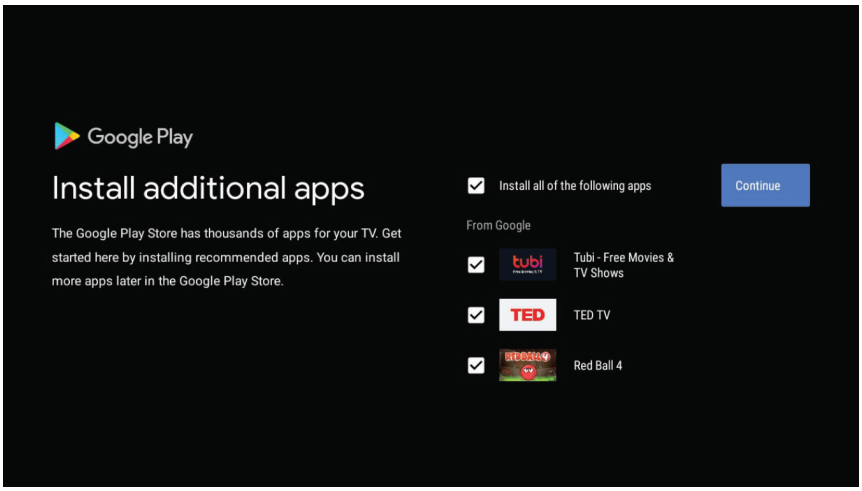

Pairing Bluetooth Remote

Press the ← and Volume – buttons simultaneously on the remote to enter the Bluetooth pairing mode.
–The indicator light on the remote will flash.
Press **OK** to begin pairing.

Press ← on the remote to skip the pairing mode.

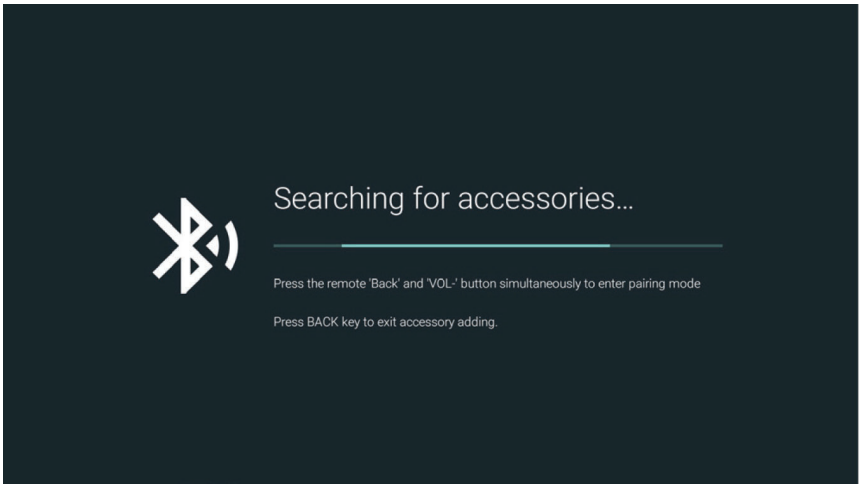

EN

Country select
Press ∧/ ∨ on the remote to select the country option, then press **OK** to confirm.

Select TV mode (Home/Retail)
Home mode is optimized for efficient energy usage for home use.
Retail mode is optimized to store demo with fixed settings.

Chromecast built-in™
Select On/Off to make Chromecast built-in available.

TV Channel Setting
Select Antenna/Cable/Satellite to scan TV channel.
If you select skip, the channel scan could be performed in menu.

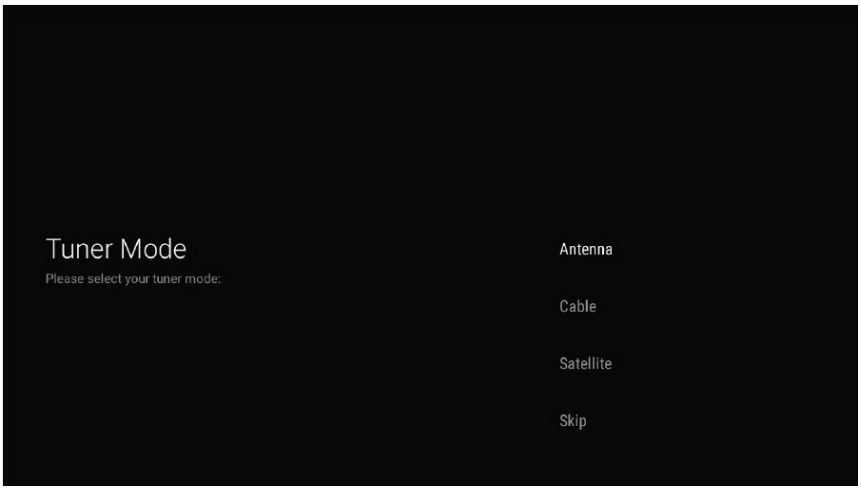

EN

Setup completed and Disclaimer Terms

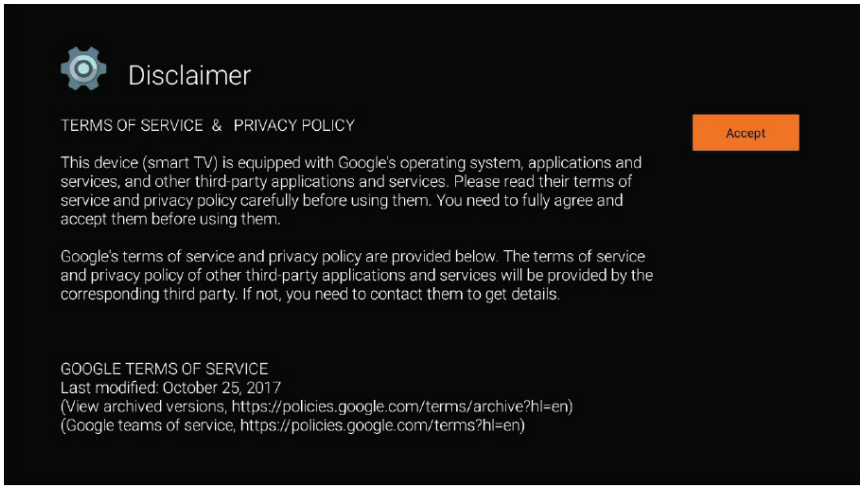

EN

ACCESSING HOMEPAGE

Press ⌂ on the remote control to display the Android TV homepage.
Press ∧/∨/</> and **OK** to enter the desired Apps, functions or settings.

Use Google keyboard to type searching movies, TV and more

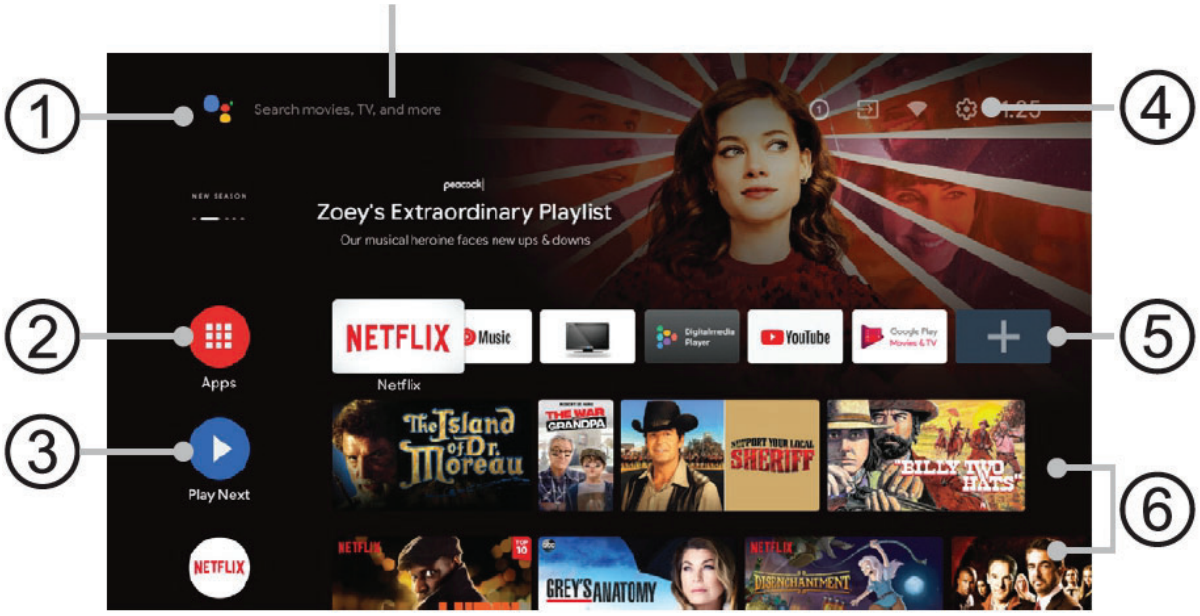

① **Google Assistant**
Use your voice to search for shows, control devices, and more.

② **Apps**
Display the list of installed apps.

③ **Play Next**
Allow you to see content such as video programmes you have not finished watching, the next episode or new seasons of your favourite programmes, and the content you added to Play Next.

④ **Notifications, Inputs, Network & internet, Settings**

Icon	Description
③	Notifications: Displayed when there are notifications such as when there is a connection issue. The number indicates the number of notifications.
	Inputs: Switches the input device connected to the TV.
	Configure the network settings.
	Configure various TV-related settings.

⑤ **Favourite apps**
Display your favourite apps. Select + to add an app to favourites.

⑥ **Channels**
Here, you can watch recommended content from video streaming services.

EN

SETTINGS

You can configure settings of Android TV features, such as network, accounts, apps, device preferences, remotes and accessories, etc.

1. Press ⌂ on the remote control to display the Android TV homepage.
2. Press ∧/∨/</> to move the cursor to ⚙ on the right top of the screen and press **OK** to enter the settings menu.
3. Press ∧/∨ to select the submenu, then press **OK** to enter the option list.
4. Press ↩ to return to the previous menu.
5. Press ⌂ to close the settings menu and return to the homepage.

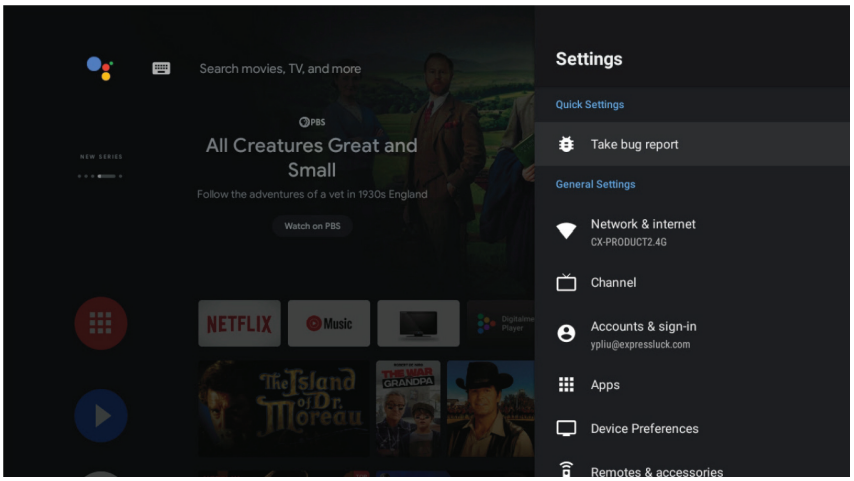

General settings

- **Network & Internet**

  Configure the Wi-Fi and Ethernet settings. The network status is also displayed.

- **Channel**

  Press ∧/∨ to select the "Channel" menu, and then press ∧/∨ to select the "Parental Controls" and press **OK** to enter.

  NOTE : Please make sure to store/save your PIN code somewhere you can access in the future. If you forget the PIN code, you will need to perform a factory data reset to reset the PIN.

  Press ∧/∨ or the numeric button to enter your PIN code.

EN

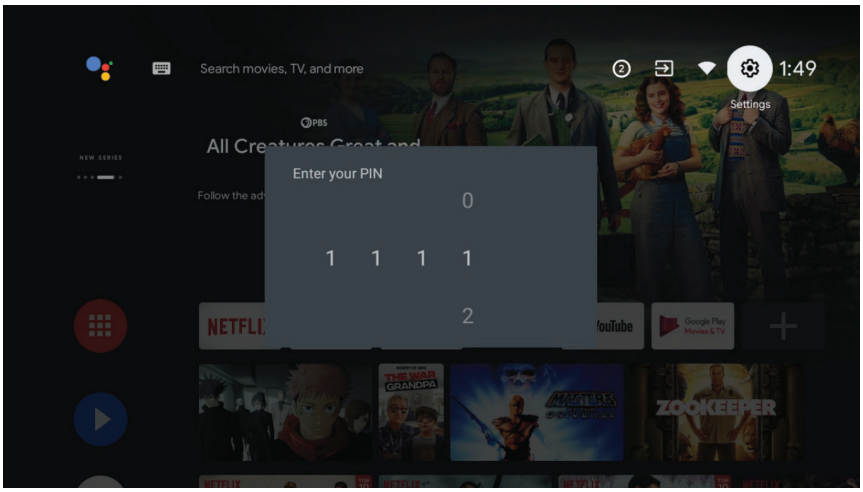

- **Accounts & Sign In**
  Sign in to your Google account to make the most of your TV.

- **Apps**
  View the list of recently opened apps, all installed apps, and the system apps. You can also add permissions for different apps, and configure special app access to save power and storage, and more.

- **Device Preferences**
  Set the preferences of the Android TV.
  Press ∧/ ∨ to select the items you want to set, and then press **OK**.
  To return to the previous menu, press ← . To exit the menu, press **EXIT**.

EN

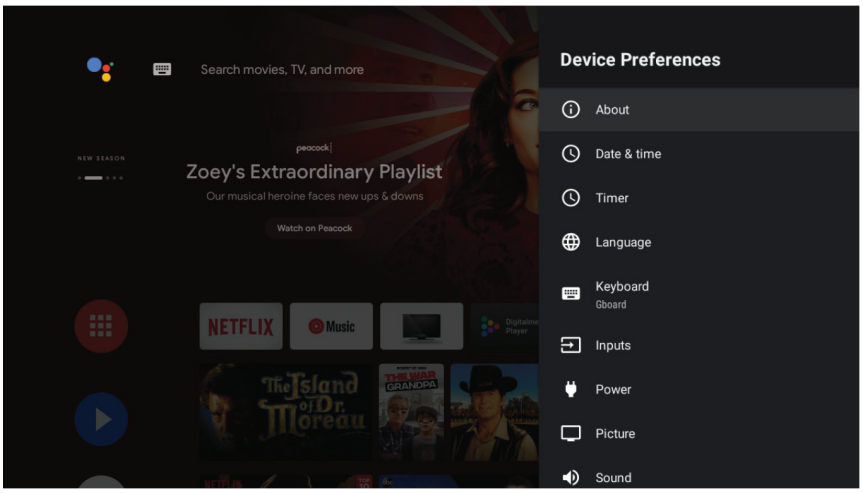

– **About**
Check for system updates and view legal information, versions, etc.

– **Date & time**
Set the date and time. You can choose whether to auto synchronize or to manually set date and time. You can also set 24-hour format.

– **Timer**
Allow you to manually set the timer.

– **Language**
Select a menu language. The selected menu language will also be set as the voice recognition language.

– **Keyboard**
Allow you to set the keyboard options.

– **Inputs**
Set the name of the connected inputs (HDMI 1, HDM 2, HDMI 3 or Composite). In addition, you can set up the CEC functions.

– **Power**
Allow to set the sleep timer. After the preset time has elapsed, the sleep timer puts the TV into standby.
You can also set auto off time if no signal is received for the specified duration.

– **Picture**
Allow to set the picture items (brightness, colour saturation, etc.) according to your preference.

– **Sound**
Allow to set the sound items (Sound style, Balance, etc.) according to your preference.

– **Storage**
View the memory usage status, clear data, cache and defaults, etc.

EN

– **Home screen**
Customize channels, enable video and audio previews, reorder apps and games, and view the open source licenses for Android TV home and Android TV core services.

– **Google Assistant**
Configure the Google search settings, including selecting which apps to be included in search results, enabling the SafeSearch filter, blocking offensive words, and viewing permissions and open source licenses.

– **Chromecast**
View the version number and open source licenses of Chromecast.

– **Screen saver**
Configure the screen saver settings, including the way of screen saver, the inactivity time after which to start screen saver, the inactivity time after which to put device to sleep, the sleep timer, or to start screen saver right now.

– **Location**
Set whether to enable the location function using Wi-Fi and view the list of apps that requested the location recently.

– **Usage & Diagnostics**
Set whether to automatically send diagnostic information to Google or not.

– **Accessibility**
Configure Caption, High contrast text, and Accessibility shortcut, etc.

– **Restart**
Reboot your TV.

EN

• **Remotes & Accessories**
Search for Bluetooth accessories and pair them with your TV. You can set up your TV to make it visible to all nearby Bluetooth devices.

APP INSTALL/MOVE/UNINSTALL

Press ∧/∨ to select "Apps" on the homepage, then press **OK** to enter.
Select "Get more apps" and input the app name.
Select "search" which is in the upper right corner of the page.

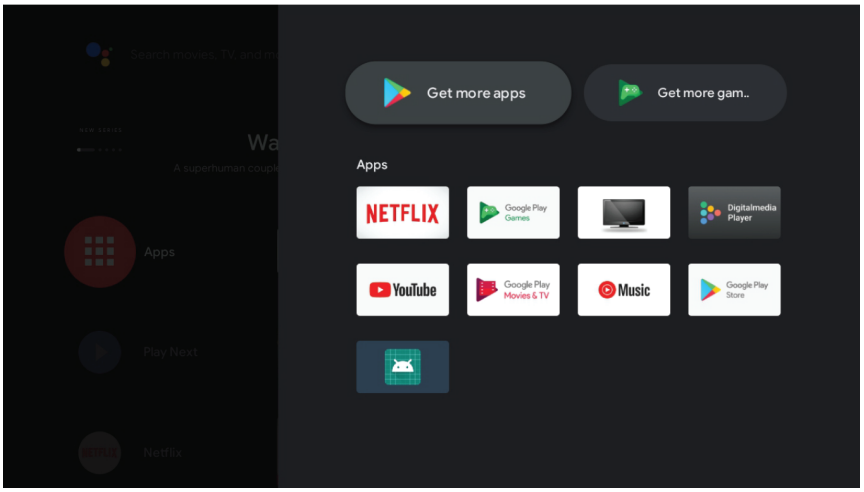

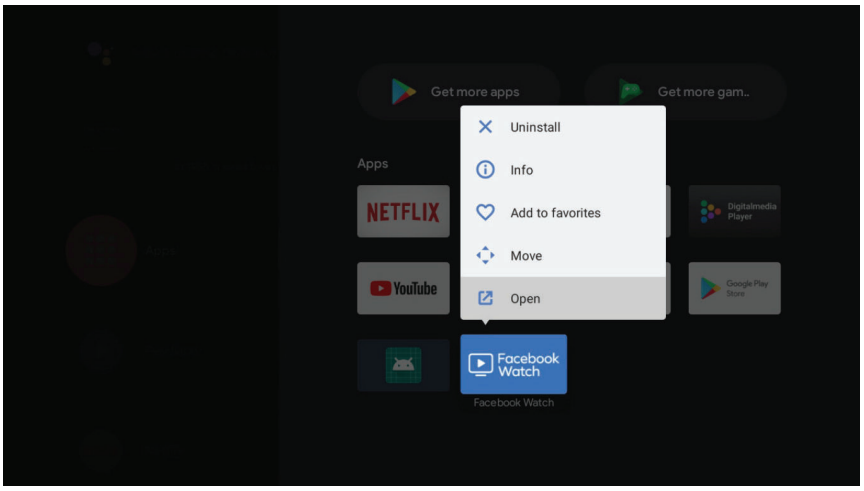

Example for "Facebook"

Install

Input "Facebook". The "Facebook" App will be shown in the list, then press **OK** to select it.
Select "Install".

Move

Select "Facebook", press and hold the **OK** button on the remote control, then press ∧/∨ to select "Move".
Press ∧/∨/</> to move, then press **OK** to confirm.

Uninstall

Select "Facebook", press and hold the **OK** button on the remote control, then press ∧/∨ to select "Uninstall".
Press **OK** to uninstall.

EN

TV SOURCE SETTING

Press ⏎ on the remote to select "Live TV" on Homepage.

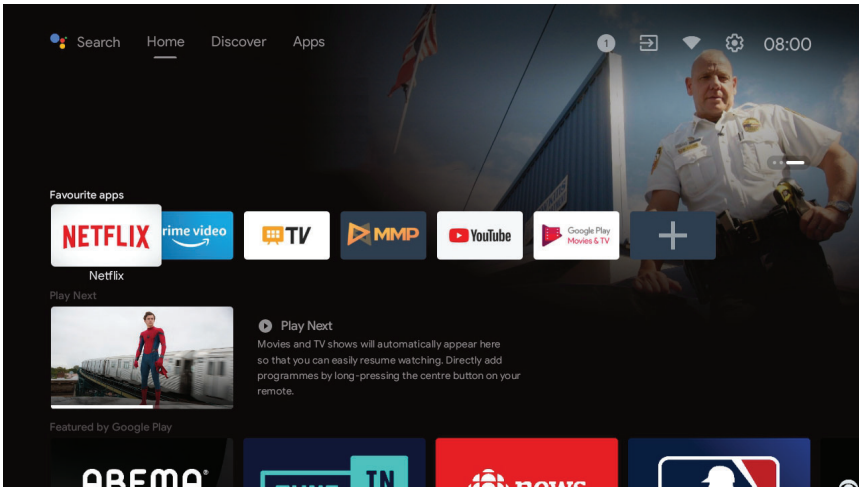

Press ☰ on the remote.

Press ∧ on the remote to select "Channels" and then select "New Channels Available" to enter.

USING EPG (ELECTRONIC PROGRAMME GUIDE)

EPG is an on-screen guide available for digital channels ONLY. EPG allows you to view a list of digital programs being broadcast.

To enter the EPG, press **EPG** on the remote control and the program guide menu will appear.

You can use ∧/∨/</> on the remote control to navigate through the different programs.
Use the related color buttons shown at the bottom of the screen to view EPG.

Red button (Previous Day) : Display the programs of previous day.	
Green button (Next day) : Display the programs of the next day.	
Yellow button (View Detail) : Display the detailed information of programs in multiple pages.	
Blue button (Type Filter) : Display the type list of the program. You can navigate through the different types and available subtypes using ∧/∨/</> on the remote control. Select one or more types and then press **OK**. After filtering, all your desired digital TV programs will be highlighted.	

EN

SUPPORTED FILE FORMATS

Supported Video Formats				
Video Codec	**Resolution**	**Bit Rate**	**Profile**	**Container**
MPEG1/2	1080P @60fps	MPEG1 40Mbps MPEG2 80Mbps	MP@HL	MPEG program stream (.DAT, .VOB, .MPG, .MPEG)
				MPEG transport stream (.ts, .trp, .tp)
				MP4 (.mp4, .mov)
				3GPP (.3gpp, .3gp)
				AVI (.avi)
				MKV (.mkv)
				ASF (.asf)
MPEG4	1080P @60fps	40Mbps	• Simple Profile • Advanced Simple Profile @Level 5 • GMC is not supported.	MPEG program stream (.MPG, .MPEG)
				MP4 (.mp4, .mov)
				3GPP (.3gpp, .3gp)
				AVI (.avi)
				MKV (.mkv)
				ASF (.asf)
XviD	1080P @60fps	40Mbps	N/A	DivX (.divx)
				MP4 (.mp4, .mov)
				AVI (.avi)
				MKV (.mkv)
				ASF (.asf)
H.263	1080P @60fps	40Mbps	N/A	MP4 (.mp4, .mov)
				3GPP (.3gpp, .3gp)
				AVI (.avi)
				MKV (.mkv)
H.264	1080P @60fps	62.5Mbps	• Main Profile • High Profile @Level 4.2	FLV (.flv)
				MP4 (.mp4, .mov)
				3GPP (.3gpp, .3gp)
				MPEG transport stream (.ts, .trp, .tp)
				ASF (.asf)
				WMV (.wmv)
				AVI (.avi)
				MKV (.mkv)
HEVC/H.265	2048x1088 @60fps	50Mbps	Main (8bits) / Main10 (10bits) Profile, High Tier @Level 4.1	MP4 (.mp4, .mov)
				3GPP (.3gpp, .3gp)
				MPEG transport stream (.ts, .trp, .tp)
				MKV (.mkv)
MVC	1080P @30fps	62.5Mbps	N/A	MPEG transport stream (.ts, .trp, .tp)
VC1	1080P @60fps	45Mbps	• Advanced Profile	MPEG transport stream

EN

			@Level 3 • Simple Profile • Main Profile	(.MPG, .MPEG)
				MPEG transport stream (.ts, .trp, .tp)
				ASF (.asf)
				WMV (.wmv)
				AVI (.avi)
				MKV (.mkv)
Motion JPEG	640x480 @30fps	10Mbps	N/A	AVI (.avi)
				3GPP (.3gpp, .3gp)
				MP4 (.mp4, .mov)
				MKV (.mkv)
				ASF (.asf)
VP8	1080P @60fps	50Mbps	N/A	MKV (.mkv)
				WebM (.webm)
VP9	2048x1088 @60fps	30Mbps	Profile0/2	MKV (.mkv)
				WebM (.webm)

Supported Audio Formats

Audio Codec	Sample Rate	Channel	Bit Rate	Container
MPEG1/2 Layer1	16KHz ~ 48KHz	Up to 2	32Kbps ~ 448Kbps	MOVIE :
				AVI (.avi)
				ASF (.asf)
				DivX (.divx)
				Matroska (.mkv)
				MPEG transport stream (.ts, .trp, .tp)
				MPEG program stream (.DAT, .VOB, .MPG, .MPEG)
				MUSIC :
				MP3 (.mp3)
				WAV (.wav)
MPEG1/2 Layer2	16KHz ~ 48KHz	Up to 2	8Kbps ~ 384Kbps	MOVIE :
				AVI (.avi)
				ASF (.asf)
				DivX (.divx)
				Matroska (.mkv)
				MPEG transport stream (.ts, .trp, .tp)
				MPEG program stream (.DAT, .VOB, .MPG, .MPEG)
				MUSIC :
				MP3 (.mp3)
				WAV (.wav)
MPEG1/2/2.5 Layer3	8KHz ~ 48KHz	Up to 2	8Kbps ~ 320Kbps	MOVIE :
				AVI (.avi)
				ASF (.asf)

EN

				DivX (.divx)
				Matroska (.mkv)
				3GPP (.3gpp, .3gp)
				MP4 (.mp4, .mov)
				MPEG transport stream (.ts, .trp, .tp)
				MPEG program stream (.DAT, .VOB, .MPG, .MPEG)
				FLV (.flv)
				SWF (.swf)
				MUSIC :
				MP3 (.mp3)
				WAV (.wav)
				MP4 (.m4a)
AC3	32KHz, 44.1KHz, 48KHz	Up to 5.1	32Kbps ~ 640Kbps	MOVIE :
				AVI (.avi)
				Matroska (.mkv)
				3GPP (.3gpp, .3gp)
				MP4 (.mp4, .mov)
				MPEG transport stream (.ts, .trp, .tp)
				MPEG program stream (.DAT, .VOB, .MPG, .MPEG)
				MUSIC :
				AC3 (.ac3)
				MP4 (.m4a)
EAC3	32KHz, 44.1KHz, 48KHz	Up to 5.1	32Kbps ~ 6Mbps	MOVIE :
				3GPP (.3gpp, .3gp)
				MP4 (.mp4, .mov)
				MPEG transport stream (.ts, .trp, .tp)
				MPEG program stream (.DAT, .VOB, .MPG, .MPEG)
				MUSIC :
				EAC3 (.ec3)
				MP4 (.m4a)
AAC, HEAAC	8KHz ~ 48KHz	Up to 5.1	AAC-LC : 12kbps~ 576kbps V1 6kbps ~ 288kbps V2 : 3kbps ~ 144kbp	MOVIE :
				AVI (.avi)
				Matroska (.mkv)
				DivX (.divx)
				3GPP (.3gpp, .3gp)
				MP4 (.mp4, .mov)
				MPEG transport stream (.ts, .trp, .tp)
				MPEG program stream (.DAT, .VOB, .MPG, .MPEG)
				FLV (.flv)
				RM (.rm, .rmvb)
				MUSIC :

EN

				AAC (.aac)
				MP4 (.m4a)
VORBIS	Up to 48KHz	Up to 2	N/A	MOVIE :
				Matroska (.mkv)
				WebM (.webm)
				3GPP (.3gpp, .3gp)
				MP4 (.mp4, .mov)
				MUSIC :
				MP4 (.m4a)
				OGG (.ogg)
LPCM	8KHz ~ 48KHz	Mono, Stereo, 5.1	64Kbps ~ 1.5Mbps	MOVIE :
				AVI (.avi)
				Matroska (.mkv)
				3GPP (.3gpp, .3gp)
				MP4 (.mp4, .mov)
				MPEG transport stream (.ts, .trp, .tp)
				MPEG program stream (.DAT, .VOB, .MPG, .MPEG)
				MUSIC :
				WAV (.wav)
				MP4 (.m4a)
FLAC	8KHz ~ 96KHz	Up to 7.1	< 1.6Mbps	Matroska (.mkv, .mka)
				FLAC(.flac)

Supported Image Formats			
Image	**Photo**	**Resolution Recommended (width x height)**	**Remark**
JPEG	Base-line	15360x8640 (1920x8 x 1080x8)	The limitation of max resolution depends on DRAM size.
	Progressive	1024x768	
PNG	non-interlace	9600x6400	The limitation of max resolution depends on DRAM size.
	interlace	1200x800	
BMP		9600x6400	The limitation of max resolution depends on DRAM size.
GIF		6400x4800 (800x8 x 600x8)	The limitation of max resolution depends on DRAM size.

EN

Subtitle File Formats		
Internal Subtitles		
File Extension	**Container**	**Subtitle Codec**
dat, mpg, mpeg, vob	MPG, MPEG	DVD Subtitle
ts, trp, tp	TS	DVD Subtitle
mp4	MP4	DVD Subtitle UTF-8 Plain Text
mkv	MKV	ASS SSA UTF-8 Plain Text VobSub DVD Subtitle
divx, avi	AVI(1.0, 2.0), DMF0,1,2	XSUB XSUB+

External Subtitles		
File Extension	**Subtitle Parser**	**Remark**
.srt	SubRip	
.ssa/ .ass	SubStation Alpha	
.smi	SAMI	
.sub	SubViewer MicroDVD DVDSubtitleSystem SubIdx (VobSub)	SubViewer 1.0 & 2.0 Only
.txt	TMPlayer	

EN

SOFTWARE UPDATE

Your TV is capable of finding and updating software automatically.
In order to perform software update, ensure that your TV must be connected to the Internet through a wired or wireless network.

When accessing the TV homepage by pressing ⌂ on the remote control, your TV will automatically check for update.

If you want to update the software, you can select Details > Download, and then the TV screen will show the downloading and restarting progress. When the software update is installed, your TV will have the new software version.

Users can also check themselves if the software update is available or not, through ABOUT in the setting menu.

SPECIFICATIONS

TV Broadcasting	PAL, SECAM,NTSC BG, DK, I, L/L
Receiving Channels	ATV (48.25MHz ~ 863.25MHz)
Number of Preset Channels	ATV MAX: 99
Channel Indicator	On Screen Display
RF Aerial Input	75 Ohm
Operating Voltage	AC 100-240V~ 50/60Hz (~ alternating current symbol)
Input rating power	100W
USB Output	5V ⎓ 500mA (⎓ direct current symbol)
Audio Output Power (WRMS.) (10% THD)	2 x 8 W
Dimensions DxLxH (with foot)	231 x 1111 x 688 mm
Weight (with foot)	8,9 kg
Dimensions DxLxH (without foot)	231 x 1111 x 642,7 mm
Weight (without foot)	8,5 kg
Surrounding temperature	Operation: 0°C ~ 45°C Storage: -10°C ~ 60°C
Operating Humidity	Less than 80 % RH
Standby Mode	After 4 hours

Digital reception

Reception range		DVBT :VHF (50MHz ~ 230MHz) UHF (474MHz ~ 862MHz) DVBC : 40MHz ~ 898MHz DVBS : 950MHz – 2150MHz
Input impedance		75 Ω
Channel bandwidth		7 MHz/ 8 MHz
Modulation	DVB-T	COFDM 2K/8K QPSK,16QAM,64QAM
	DVB-C	16QAM, 32QAM, 64QAM, 128QAM, 256QAM
Video system		MPEG-2 video MP@HL and HD level,H.265
Sound system		MPEG-1 layer ½
Basic functions		EPG, Subtitle, LCN,TELETEXT (Europe)
Max storage channels		700 (DVB-T+DVB-C) 3500 (DVB-S/S2)

Technical Specifications of Bluetooth	
Operating frequency	2402,0 ~ 2480,0 MHz
Maximum output power	8,84 dBm (EIRP)

Technical Specifications of Bluetooth Low Energy (BLE)	
Operating frequency	2402,0 ~ 2480,0 MHz
Maximum output power	3,97 dBm (EIRP)

Technical Specifications for 2.4G Wi-Fi	
Operating frequency	2412MHz -2472MHz for 11b/g/n(HT20) 2422MHz -2462MHz for 11n(HT40)
Maximum output power	17,52 dBm (EIRP)

Technical Specifications for 5G Wi-Fi (802.11 a/n/ac)	
Operating frequency	5180 MHz ~ 5240 MHZ
Maximum output power	17,29 dBm (EIRP)

EN

	BE	BG	CZ	DK	DE	EE	IE	EL	ES	FR
	HR	IT	CY	LV	LT	LU	HU	MT	NL	AT
	PL	PT	RO	SI	SK	FI	SE	UKNI		

The radio equipment will be subject to some restrictions when placed on the markets in Belgium (BE), Bulgaria (BG), Czech Republic (CZ), Denmark (DK), Germany (DE), Estonia (EE), Ireland (IE), Greece (EL), Spain (ES), France (FR), Croatia (HR), Italy (IT), Cyprus (CY), Latvia (LV), Lithuania (LT), Luxembourg (LU), Hungary (HU), Malta (MT), Netherlands (NL), Austria (AT), Poland (PL), Portugal (PT), Romania (RO), Slovenia (SI), Slovakia (SK), Finland (FI), Sweden (SE) and Northern Ireland (UKNI).

This device is restricted to indoor use only when operating in the 5150 to 5350 MHz frequency range.

PRODUCT INFORMATION SHEET

Parameter	Parameter value and precision			Unit
Supplier's name or trade mark	JVC			
Supplier's address	Etablissements Darty & fils ©, 9 Rue des Bateaux-Lavoirs, 94200 Ivry-sur-Seine, France			
Model identifier	LT-50FA120			
Energy efficiency class for standard Dynamic Range (SDR)	E			
On mode power demand for Standard Dynamic Range (SDR)	54			W
Energy efficiency class (HDR)	F			
On mode power demand in High Dynamic Range (HDR), if implemented	55			W
Off mode, power demand, if applicable	n.a.			W
Standby mode power demand, if applicable	0,4			W
Networked standby mode power demand, if applicable	n.a.			W
Electronic display category	television			
Size ratio	16	:	9	integer
Screen resolution (pixels) Horizontal and vertical pixels	3840	x	2160	pixels
Screen diagonal	126			cm
Screen diagonal	50			inches
Visible screen area	67,5			dm^2
Panel technology used	LED LCD			
Automatic Brightness Control (ABC) available	NO			
Voice recognition sensor available	NO			
Room presence sensor available	NO			
Image refresh frequency rate (default)	60			Hz

EN

Minimum guaranteed availability of software and firmware updates (from the date of end of the placement on the market)	8	Years
Minimum guaranteed availability of spare parts (from the date of end of the placement on the market)	7	Years
Minimum guaranteed product support	7	Years
Minimum duration of the general guarantee offered by the supplier	2	Years
Power supply type	Internal	

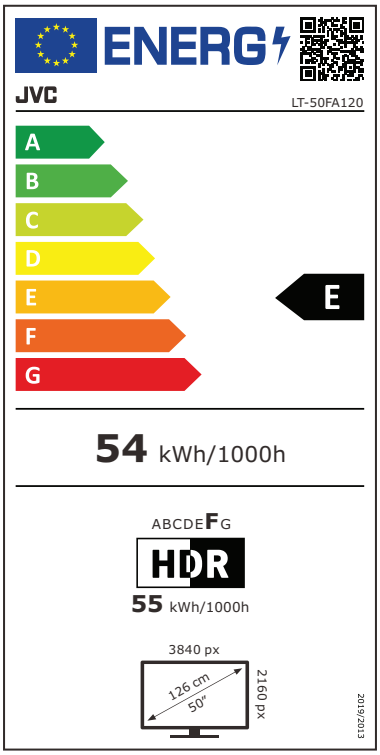

EN

TROUBLESHOOTING

Problem	Possible Solution
No power	• Check that the power plug is securely into the mains socket. • Check the power is on.
Signal not received properly	• Double or phantom images may appear on your TV if there are high buildings or mountains close to where you are. You can adjust the image through manual operation or adjust the direction of external antenna. • If you use an indoor antenna, signal reception may be more difficult under certain circumstances. Adjust the direction of the antenna for optimum reception. If this does not improve reception, you may have to switch to an external antenna.

No picture	• Check if the antenna is properly connected to your TV. • View other channels to see if the problem still occurs.
Video appears with no audio	• Try increasing the volume. • Check if the TV sound is muted.
Audio is present, but video does not appear or is discoloured.	Try adjusting the contrast and brightness.
Static noise affects video and audio quality.	Check if the antenna is properly connected to the TV.
Broken lines on screen	Electrical appliances such as hair dryers or vacuums, etc. may be interfere with the TV. Switch off these appliances.
The remote control does not work.	• Check if the TV is not switched on. • Check that the batteries of the remote control are inserted properly. • Check for any obstacles between the TV remote sensor and the remote control. Remove them if necessary. • If the batteries have no power, replace them with two new batteries off the same type.
What to do if the picture/image quality is poor when inputting DVI signal?	When you use your TV as a monitor, you may use the following conversion cable (not supplied) to connect the legacy PC with DVI or VGA output. In this case, DVI signal is inputted to your TV. e.g. DVI to HDMI conversion cable, VGA to HDMI conversion cable If the picture/image quality is poor as below for example, please try the following steps. The gradation of the clouds in the highlight part disappears, and the shape cannot be distinguished. The gradation of the grass shade in the lowlight part disappears and it becomes black. 1. Keep the selected input and disconnect the cable so that no signal is displayed on the TV screen. 2. Enter the Settings menu and select items Device Preferences -> Picture -> Advanced Video -> HDMI RGB Range. 3. Change the HDMI RGB Range setting from Auto (Default) to Full. 4. Connect the cable to the legacy PC again and check the picture/image quality.

EN

DISPOSAL

As a responsible retailer we care about the environment. As such we urge you to follow the correct disposal procedure for the product, packaging materials and if applicable, accessories and batteries.
This will conserve natural resources and ensure that the material is recycled in a manner that protects health and the environment.
You must follow laws and regulations about disposal. Waste electrical products and batteries must be disposed of separately from household waste when the product reaches the end of its life.
Contact the store where you bought the product and your local authority to learn about disposal and recycling.
The batteries must be disposed of at your local recycling point.
We apologise for any inconvenience caused by minor inconsistencies in these instructions, which may occur as a result of product improvement and development.

Etablissements Darty & fils ©,
9 Rue des Bateaux-Lavoirs, 94200 Ivry-sur-Seine, France 23/08/2022

EN

FNAC DARTY

Etablissements Darty & fils ©,
9 Rue des Bateaux-Lavoirs,
94200 Ivry-sur-Seine, France

Déclaration UE de Conformité

EU Declaration of Conformity
EU- Conformiteitsverklaring
Declaración UE de Conformidad
Declaração UE de Conformidade

Description du produit – Android TV
Product Description :
Productbeschrijving:
Descripción del producto :
Descrição do produto:

Marque - *Brand / Merk/ Marca:* JVC

Référence commerciale - LT-50FA120
Model number /Modelnummer /
Número de modelo / Número do modelo :

L'objet de la déclaration décrit ci-dessus est conforme à la législation d'harmonisation de l'Union applicable :

The object of the declaration described above is in conformity with the relevant Union harmonisation legislation:

Het hierboven beschreven voorwerp is in overeenstemming met de desbetreffende harmonisatiewetgeving van de Unie:

El objeto de la declaración descrita anteriormente es conforme con la legislación de armonización pertinente de la Unión:

O objeto da declaração acima descrito está em conformidade com a legislação de harmonização da União aplicável:

Directive équipement radioélectrique (2014/53/UE) –
Radio Equipment directive (2014/53/EU)
Radioapparatuur richtlijn (2014/53/EU)
Directiva de equipos de radioeléctricos (2014/53/UE)
Directiva de equipamentos de rádio (2014/53/UE)

Le produit est conforme à la directive RED. The product is in accordance with the RED.
Het product is in overeenstemming met de RED.
El producto cumple con el RED.
O produto encontra-se em conformidade com a RED.

Directive RoHS 2 2011/65/EU, (EU)2017/2102, (EU) 2015/863 –
RoHS 2 Directive 2011/65/EU, (EU) 2017/2102, (EU) 2015/863
RoHS-2 richtlijn 2011/65/EU, (EU)2017/2102, (EU) 2015/863
Directiva RoHS 2 2011/65/UE, (EU)2017/2102, (EU) 2015/863

ErP Directive 2009/125/EC – *Directive ErP 2009/125/CE*
ErP Richtlijn 2009/125/EG Directiva ErP 2009/125/CE
Regulation (EU) No 2019/2013, No 2019/2021, No 2021/340, No 2021/341
Reglement (UE) N°2019/2013, N°2019/2021, N° 2021/340, N°2021/341
Verordening (EU) Nr. 2019/2013, Nr. 2019/2021, Nr. 2021/340, Nr. 2021/341
Eglamento (UE) N°2019/2013, N°2019/2021, N°2021/340, N°2021/341
Regulamento (UE) N. 2019/2013, N. 2019/2021, N. 2021/340, N. 2021/341

Software version : .M0729

EN 55032:2015+A11:2020, Class B
EN 55035:2017+A11:2020
EN IEC 61000-3-2:2019
EN 61000-3-3:2013+A1:2019
EN 301 489-1 V2.2.3 (2019-11)
EN 301 489-3 V2.1.1 (2019-03)
EN 301 489-17 V3.2.4 (2020-09)
EN 303 340 V1.2.1 (2020-09)
EN 303 372-2 V1.1.1 (2016-04)
EN 62479:2010
EN 50663:2017
EN 300 328 V2.2.2 (2019-07)
EN 301 893 V2.1.1 (2017-05)
EN 300 440 V2.2.1 (2018-07)
EN IEC 62311:2020
EN 50665:2017
EN IEC 62368-1: 2020+A11:2020

CE

La présente déclaration de conformité est établie sous la seule responsabilité du fabricant.
This declaration of conformity is drawn up under the sole responsibility of the manufacturer.
Deze conformiteitsverklaring wordt uitsluitend onder de verantwoordelijkheid afgelegd van de fabrikant.
Esta declaración de conformidad se redacta bajo la exclusiva responsabilidad del fabricante.
Esta declaração de conformidade é redigida sob a responsabilidade exclusiva do fabricante.

Le responsable de cette déclaration est :
The person responsible for this declaration is:
De verantwoordelijke persoon voor deze verklaring is:
La persona responsable de esta declaración es:
A pessoa responsável por esta declaração é:

Signé par et au nom de – Signed by and on behalf of **: Etablissements Darty & Fils**
Nom – Name *:* **Predrag Petricevic**
Fonction – Position *:* **Directeur du Laboratoire Fnac Darty**

Place, Date / Lieu :
Ivry-sur-Seine, juillet 19, 2022

DocuSigned by:
Predrag Petricevic
EA30F3FB8F314D0...

QUALITY ASSURANCE SERVICE
FNAC DARTY

JVC