XIAOMI

GYROPODE MIFOLDINGBIKE NOIR

MANUEL D'UTILISATION

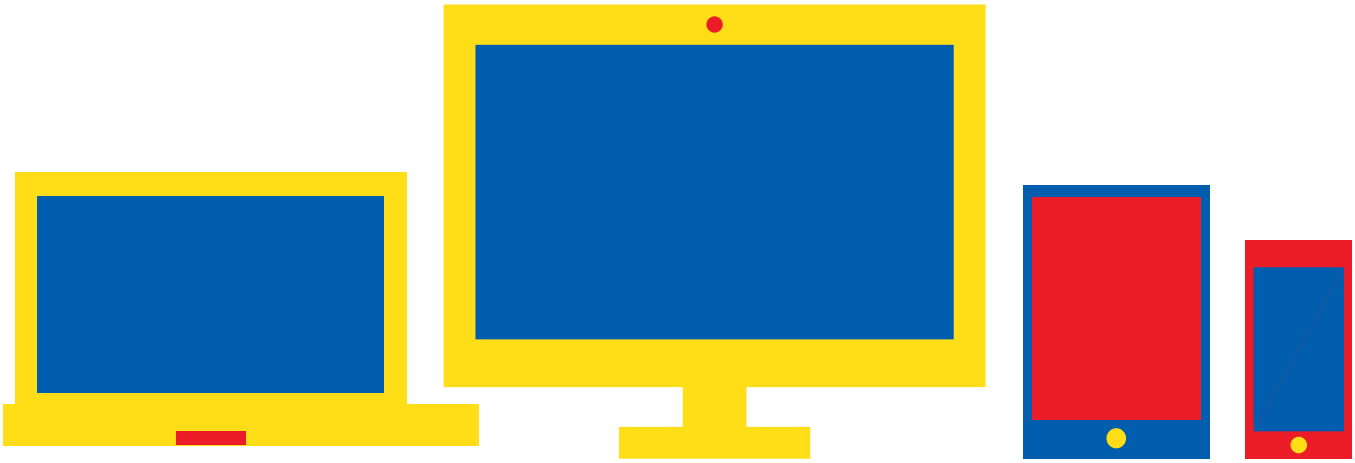

Besoin d'aide ?
Rendez-vous sur votre communauté https://sav.darty.com

Manuel de l'utilisateur du Mi QiCYCLE Electric Folding Bike

Cette version est destinée à une utilisation privée uniquement. Elle ne peut en aucun cas être distribuée.

Présentation du produit

Composants

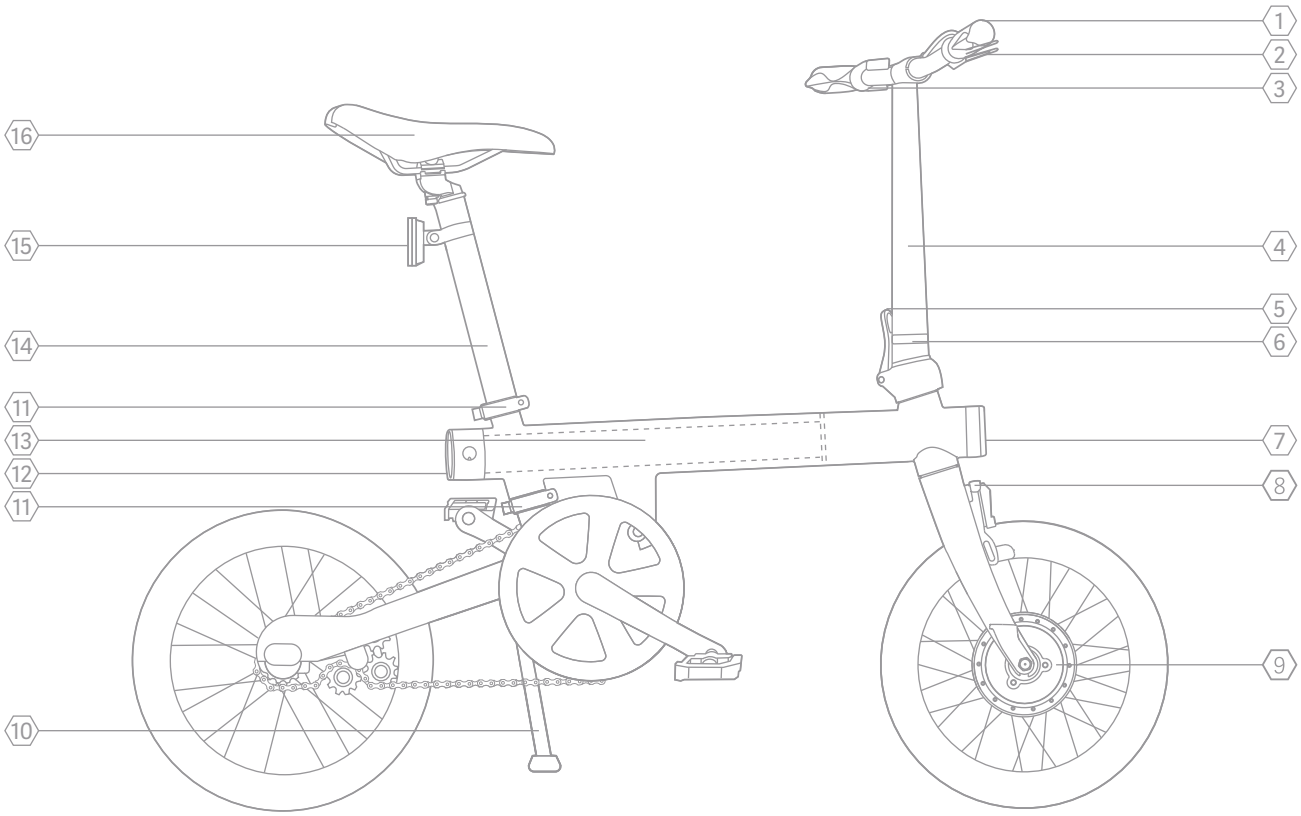

1. Poignée de changement
2. Levier de frein
3. Poignée de guidon
4. Montant de la poignée
5. Charnière du montant de la poignée
6. Pince
7. Feu avant
8. Frein avant
9. Moteur
10. Béquille
11. Pince pour tige de selle
12. Feu arrière
13. Batterie
14. Tige de selle
15. Réflecteur
16. Selle

Accessoires

Pédale x 2	Adaptateur d'alimentation x 1	15 mm Clé à fourche x1	5 mm Clé Allen x1

Cette version est destinée à une utilisation privée uniquement. Elle ne peut en aucun cas être distribuée.

Avertissement de sécurité

Comme pour les autres sports, le cyclisme comporte des risques de blessures corporelles et d'endommagement du vélo. En choisissant de faire du vélo, vous assumez la responsabilité de ce risque, vous devez donc connaître et pratiquer les règles de conduite sécuritaire et responsable, d'utilisation et d'entretien appropriés. L'utilisation et l'entretien appropriés de votre vélo réduisent les risques de blessures.

Ce manuel contient de nombreux avertissements et mises en garde concernant les conséquences d'un défaut d'entretien ou d'inspection de votre vélo et d'un non-respect des règles de sécurité à vélo.

- La combinaison du symbole d'avertissement de sécurité ⚠ et du mot AVERTISSEMENT indique une situation potentiellement dangereuse qui, si elle n'est pas évitée, pourrait entraîner des blessures graves ou la mort.
- La combinaison du symbole d'avertissement de sécurité ⚠ et du mot CAUTION (MISE EN GARDE) indique une situation potentiellement dangereuse qui, si elle n'est pas évitée, peut entraîner des blessures légères ou modérées, ou constitue une mise en garde contre des pratiques dangereuses.
- Le mot CAUTION (MISE EN GARDE) utilisé sans le symbole d'avertissement de sécurité indique une situation qui, si elle n'est pas évitée, pourrait entraîner de graves dommages au vélo ou l'annulation de votre garantie.

Beaucoup d'avertissements et de mises en garde disent « vous risquez de perdre le contrôle et de tomber ». Comme toute chute peut entraîner des blessures graves ou même la mort, nous ne répétons pas toujours l'avertissement d'une éventuelle blessure ou mort.

Comme il est impossible de prévoir toutes les situations ou conditions qui peuvent survenir pendant la conduite, ce manuel ne fait aucune déclaration quant à l'utilisation sécuritaire du vélo dans toutes les conditions. L'utilisation de tout vélo comporte des risques qui ne peuvent être prévus ou évités et qui sont de la seule responsabilité du cycliste.

Des informations supplémentaires sur la sécurité, les performances et l'entretien de composants spécifiques tels que la suspension ou les pédales de votre vélo, ou d'accessoires tels que les casques ou les lampes que vous achetez, peuvent également être disponibles. Assurez-vous de recevoir toute la documentation du fabricant fournie avec votre vélo ou vos accessoires.

Si vous avez des questions ou que ne comprenez pas quelque chose, prenez en main votre sécurité et consultez le magasin de vélo ou le fabricant du vélo.

Cette version est destinée à une utilisation privée uniquement. Elle ne peut en aucun cas être distribuée.

Guide de démarrage rapide

Installation du montant de la poignée

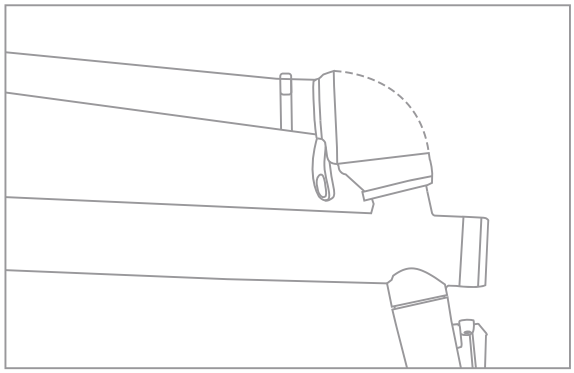

1. Dressage du montant de la poignée
Maintenez la charnière du montant de la poignée. Tournez le montant de la poignée en position verticale. Assurez-vous que le montant de la poignée est correctement fixé au cadre.

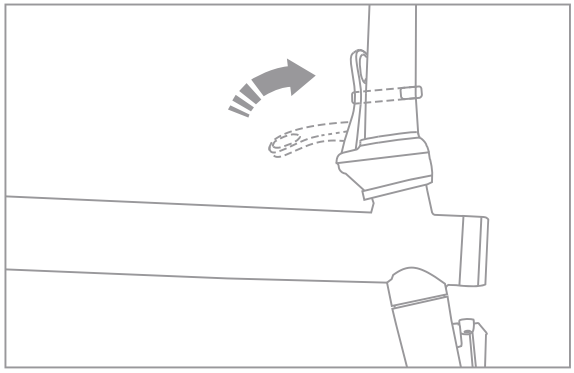

2. Installation et fixation du montant de la poignée
Poussez la charnière du montant de la poignée vers l'avant jusqu'à ce qu'elle se verrouille fermement. Tournez la pince dans le sens inverse des aiguilles d'une montre jusqu'à ce qu'elle soit bien fixée.

Réglage de la hauteur de la poignée de guidon

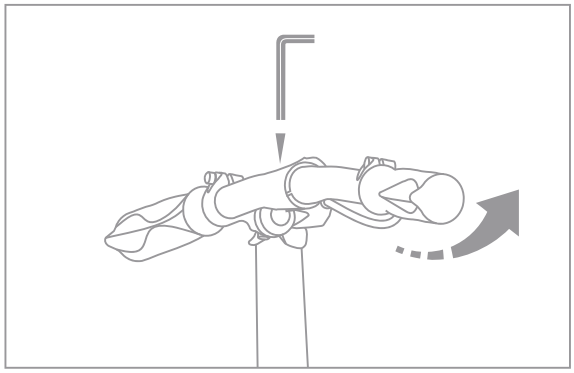

Dévissez les deux vis de fixation du guidon à l'aide de la clé Allen de 5 mm. Tournez la poignée de guidon vers le haut jusqu'à la position souhaitée, puis serrez les vis.

5 mm
Clé Allen

Cette version est destinée à une utilisation privée uniquement. Elle ne peut en aucun cas être distribuée.

Installation et pliage des pédales

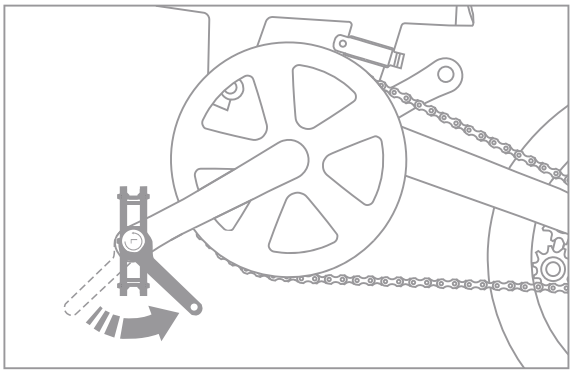

1. Installation des pédales

Utilisez la clé à fourche de 15 mm pour installer les pédales. (Remarque : attention au sens de vissage. Pour la pédale gauche, la vis de blocage tourne dans le sens inverse des aiguilles d'une montre ; pour la pédale droite, la vis de blocage tourne dans le sens des aiguilles d'une montre.)

15 mm
Clé à fourche

Pédale gauche

Pédale droite

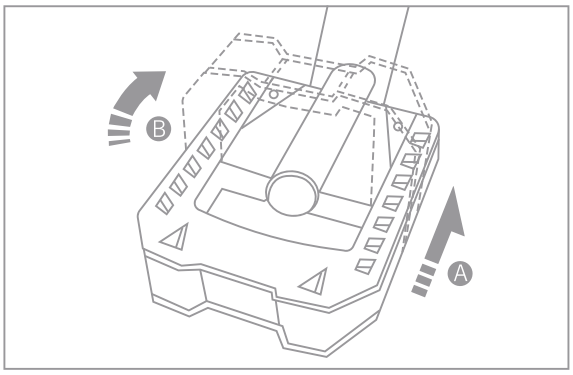

2. Pliage des pédales

A. Enfoncez les pédales vers l'intérieur du vélo.

B. Tournez les pédales vers le haut ou vers le bas pour les replier.

Réglage de la hauteur de la selle

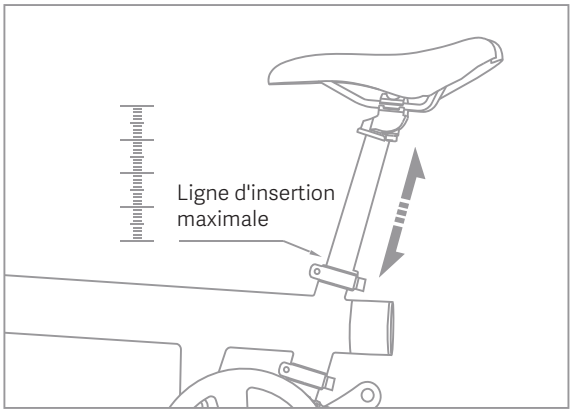

Desserrez les pinces supérieure et inférieure de la tige de selle. Soulevez/pressez la tige de selle dans la position souhaitée. Ensuite, fixez les pinces de la tige de selle. Vous pouvez appuyer fort sur la selle pour vérifier la stabilité.

Lors du réglage de la hauteur de la selle, ne dépassez pas la marque d'insertion maximale de la tige de selle.

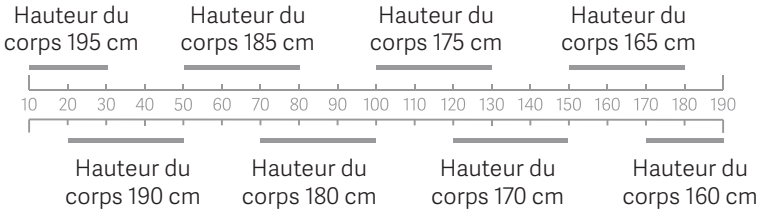

Cette version est destinée à une utilisation privée uniquement. Elle ne peut en aucun cas être distribuée.

5 Premier démarrage

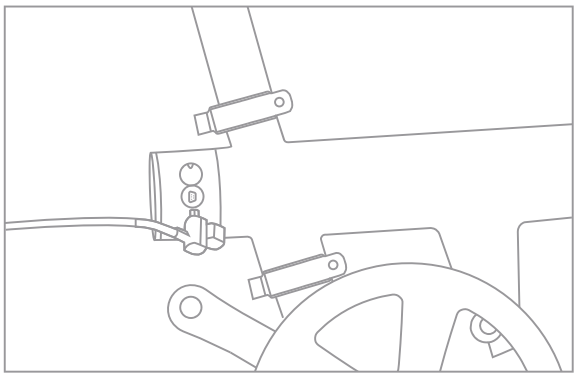

1. Mise en charge

Chargez complètement la batterie au lithium avant la première utilisation. Branchez le chargeur raccordé à la livraison sur le port de charge de la batterie. Le voyant rouge sur le chargeur indique que la batterie est en charge. Le voyant vert signifie que la batterie est complètement chargée ou que le chargeur n'est pas connecté au port de charge de la batterie.

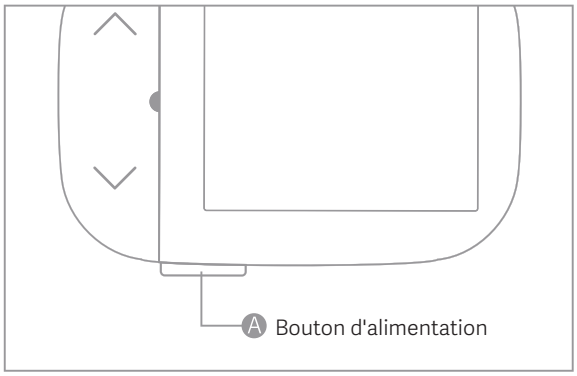

2. Démarrage

Appuyez longuement sur le bouton d'alimentation (A) au bas du tableau de bord pendant 3 secondes pour mettre l'appareil sous tension. Laissez le vélo au ralenti pendant 10 secondes. Une fois que le capteur de couple a enregistré la position initiale, le vélo est prêt à rouler.

Instructions d'utilisation

1. Pliage et dépliage du montant de la poignée

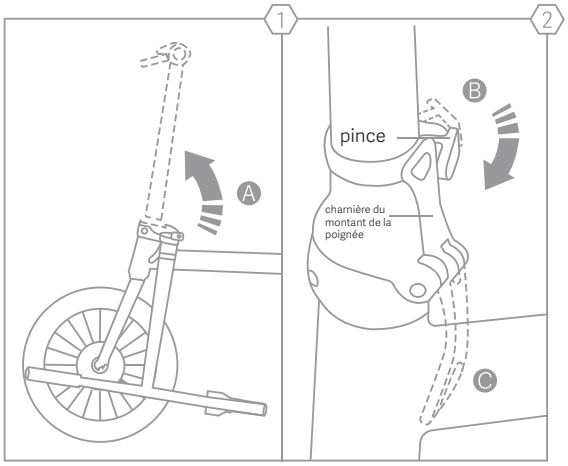

Étape 1. Pour déplier le montant de la poignée, retournez-le, tenez la poignée gauche, tournez le montant de la poignée vers le haut jusqu'à ce que les deux côtés de la charnière du montant de la poignée se touchent complètement (voir fig. 1 A).

Étape 2. Pour verrouiller la charnière, maintenez le levier relié à la partie inférieure de la charnière, faites-le pivoter vers le haut jusqu'à ce que le levier touche la pince en plastique sur le bas du montant de la poignée (voir fig. 2 B).

Cette version est destinée à une utilisation privée uniquement. Elle ne peut en aucun cas être distribuée.

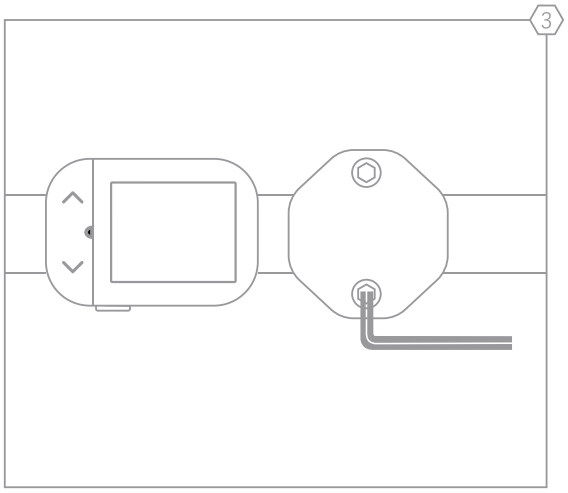

Étape 3. Pour fixer le verrou de la charnière, tournez la pince en plastique sur le montant de la poignée dans le sens des aiguilles d'une montre jusqu'à ce qu'elle ne puisse plus être déplacée. Assurez-vous que le crochet de la pince en plastique s'enclenche complètement dans le levier (voir fig. 2 C).

Étape 4. En ce qui concerne le verrouillage des poignées de guidon, pour des raisons d'emballage, les poignées ne sont pas complètement verrouillées lorsqu'elles sont expédiées à l'extérieur depuis le fabricant. Une fois que la charnière du montant de la poignée est verrouillée et que le loquet est fixé, réglez les poignées de guidon à la bonne position et verrouillez les 2 boulons sur le dessus avec une clé Allen de 5 mm. Le couple recommandé est de 20-30 Newton Mètre (voir fig. 3).

Étape 5. Vérifiez que les poignées de guidon sont bien verrouillées.

Étape 6. Pour plier le montant de la poignée, tournez la pince en plastique sur le montant de la poignée dans le sens des aiguilles d'une montre. Tournez ensuite le levier vers le bas jusqu'à ce que les poignées de guidon touchent la fourche avant.

2. Pliage et dépliage du cadre

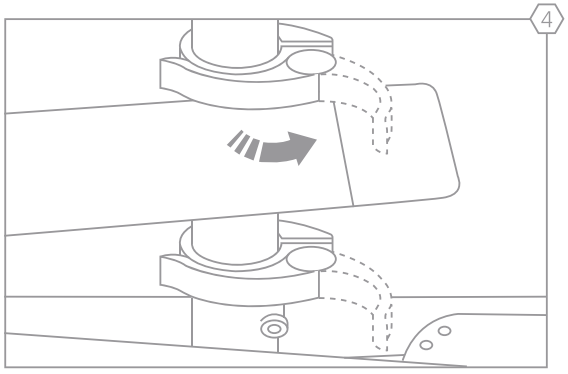

Étape 1. Desserrez les pinces supérieure et inférieure de la tige de selle. Tirez le levier QR de la pince de selle dans le sens inverse des aiguilles d'une montre (voir fig. 4)

Cette version est destinée à une utilisation privée uniquement. Elle ne peut en aucun cas être distribuée.

3. Pliage du vélo

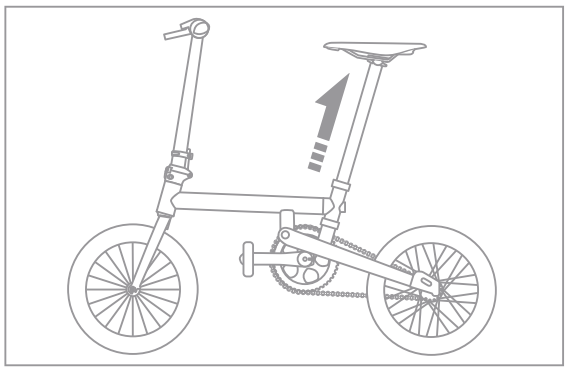

Étape 2. Tirez la tige de selle vers le haut jusqu'à ce que vous voyiez la ligne d'insertion minimale inférieure, puis verrouillez la fixation supérieure QR (voir fig. 5).

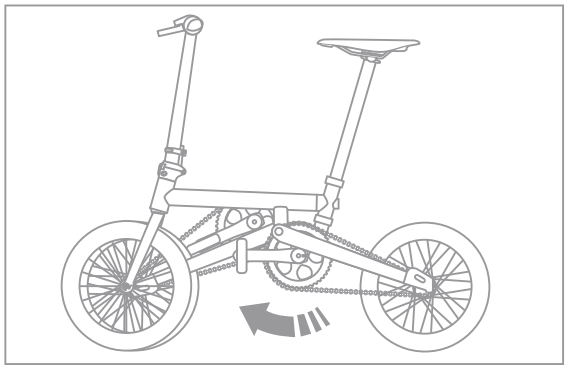

Étape 3. Tenez la tige de selle, soulevez légèrement la roue arrière du sol, puis tournez la roue arrière vers l'avant (voir fig. 6) jusqu'à ce que l'aimant de la roue arrière touche le cadre avant. Évitez de taper dans la béquille ou la pédale.

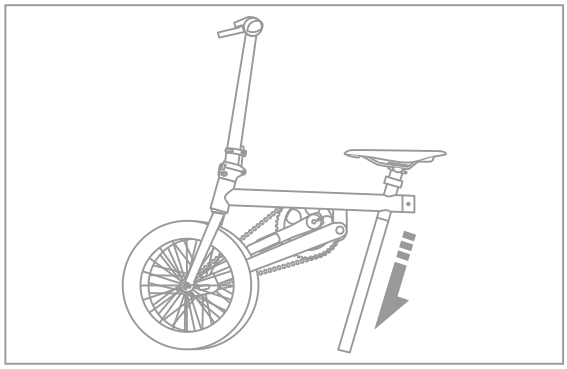

Étape 4. Tenez le tube principal du cadre d'une main, puis desserrez le collier de serrage supérieur du tube de selle et poussez la selle à fond jusqu'à ce que le bas de la tige de selle touche le sol (voir fig. 7).

Étape 5. Pour déplier le vélo, inversez les étapes suivantes (remarque : fixez les pinces supérieure et inférieure de la tige de selle).

Cette version est destinée à une utilisation privée uniquement. Elle ne peut en aucun cas être distribuée.

4. Mise en charge

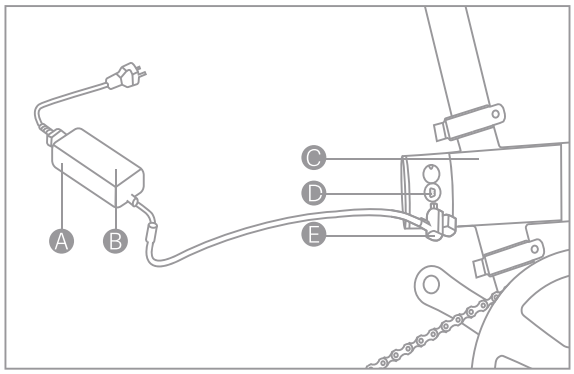

A. Chargeur
B. Voyant
C. Batterie amovible
D. Port de charge
E. Prise

Le processus de déchargement de la batterie est appelé auto-décharge. Si la batterie est trop déchargée, il se produit une décharge profonde susceptible d'endommager la batterie de façon permanente. Afin de prolonger la durée de vie de la batterie, il est conseillé de la recharger tous les deux mois si elle n'est pas utilisée. Retirez la charge avant chaque trajet. Débranchez le chargeur de l'alimentation électrique si la batterie est complètement chargée alors que le voyant vert est allumé.

Données de chargement de la batterie

Tension d'entrée	100 ~ 240 V CA
Puissance d'entrée max.	84 W
Courant d'entrée max.	2 A

Mise en charge de la batterie
Ouvrez le couvercle en caoutchouc du port de chargement, retirez la batterie et retirez le couvercle de protection du connecteur du chargeur. Insérez ensuite le connecteur dans le port de charge.

Voyant de batterie
La batterie amovible peut être rechargée aussi bien à l'intérieur qu'à l'extérieur du vélo. Appuyez sur le « bouton de vérification de l'alimentation » sur le dessus de la batterie pour vérifier le niveau de charge de la batterie.

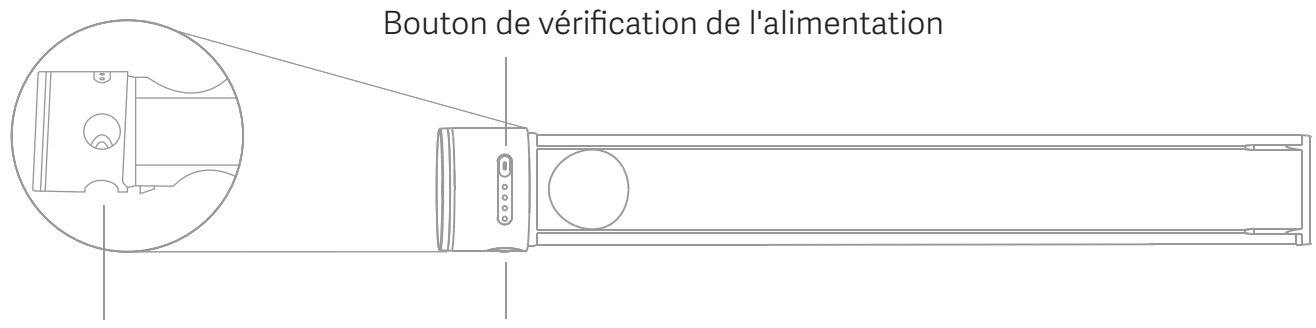

Cette version est destinée à une utilisation privée uniquement. Elle ne peut en aucun cas être distribuée.

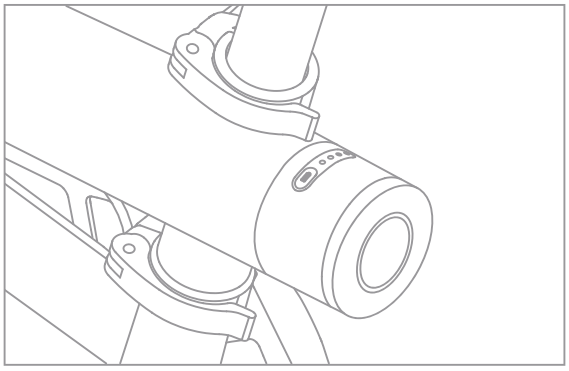

Vérification du niveau de la batterie
Appuyez brièvement sur le « bouton de vérification de l'alimentation ». Le nombre de voyants lumineux à côté de la touche indique la puissance restante de la batterie.

- 4 voyants allumés : environ 76 %-100 % de puissance restante
- 3 voyants allumés : environ 50 %-75 % de puissance restante
- 2 voyants allumés : environ 26 %-50 % de puissance restante
- 1 voyant allumé : environ 11 %-25 % de puissance restante
- 1 voyant clignotant : environ 1 %-10 % de puissance restante

La batterie est complètement chargée en 2 à 3 heures. Lorsque la batterie est chargée pour la première fois, le temps de charge est plus long mais ne doit pas dépasser 6 heures.

État	Minimum (°C)	Maximum (°C)
Pendant la charge	0	45
Pendant l'utilisation	-15	45
Stockage (au moins 80 % de niveau de charge)	-25	35

Le vélo électrique fournit moins d'assistance au pédalage et la batterie est déchargée plus tôt lorsque la température est basse (< 10°C). De plus, la charge de la batterie prend plus de temps lorsque la température est basse.

De grandes transitions de température peuvent affecter l'indication de l'état de charge sur l'écran, en particulier lorsque la température est basse et que l'état de charge est bas.

Cette version est destinée à une utilisation privée uniquement. Elle ne peut en aucun cas être distribuée.

5. Installation et désinstallation de la batterie

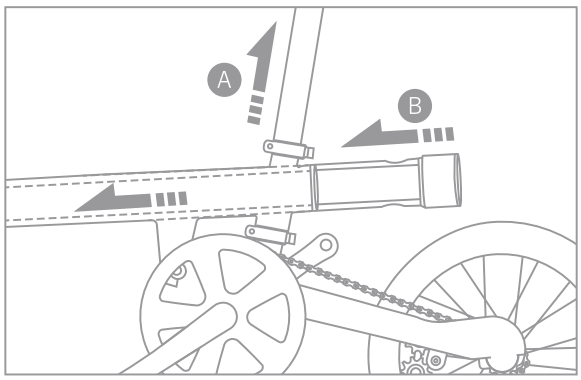

1. Installation de la batterie
   A. Desserrez les colliers de serrage supérieur et inférieur de la tige de selle, puis retirez la tige de selle.
   B. Insérez la batterie dans le tube principal du cadre jusqu'à ce qu'elle soit bien fixée.

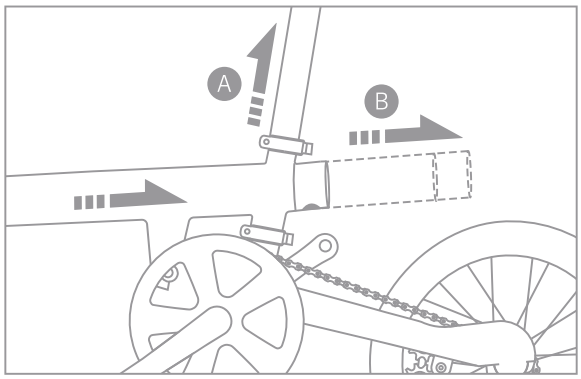

2. Retrait de la batterie
   A. Desserrez les colliers de serrage supérieur et inférieur de la tige de selle, puis retirez la tige de selle.
   B. Appuyez sur le clip de la batterie et retirez cette dernière.

6. Commande et connexion du tableau de bord

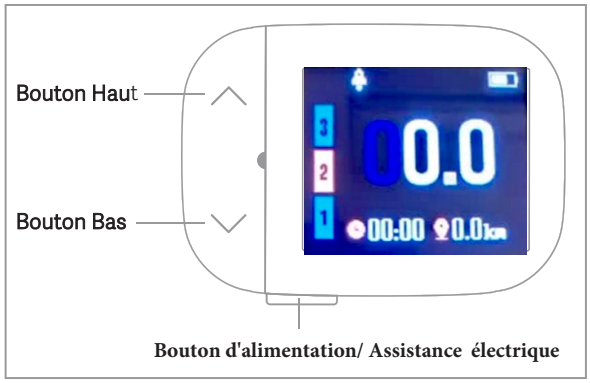

Démarrage/Arrêt : Appuyez longuement sur le bouton d'alimentation pendant 3 secondes. Si la batterie est en veille en raison d'une batterie faible, chargez-la pendant un certain temps avant de mettre l'appareil sous tension.

Assistance électrique M/A: Appuyez sur le bouton d'alimentation (Tableau de bord allumé)

Activation/Désactivation des feux :

- Appuyez longuement sur le bouton Haut pour allumer/éteindre les feux avant et arrière.
- Appuyez longuement sur le bouton Bas pour allumer/éteindre le feu arrière.

Cette version est destinée à une utilisation privée uniquement. Elle ne peut en aucun cas être distribuée.

Spécifications

Nom du produit	Vélo électrique
Modèle	TDR01Z
Norme européenne	EN15194 : 2009, EN14764 : 2005
Dimensions	1290 × 540 × 1010 mm
Poids	Environ 14,95 kg
Capacité de charge	100 kg (inclure cycliste et vélo)
Empattement	870 mm
Cadre	Cadre pliant en alliage d'aluminium
Fourche avant	Fourche avant en alliage d'aluminium forgé intégral
Tige de selle	Aluminium 33,9 x 580 mm
Pédalier	Lame en acier 52T, manivelle en alliage d'aluminium 170 mm
Moyeux	Moyeu 3 vitesses Shimano intégré
Taille de la roue	16"
Système de freinage	Roue avant : frein sur jante ; roue arrière : frein à rouleaux Shimano IM31
Distance de freinage	État sec : ≤ 7 m (à la vitesse de 25 km/h) ; état humide : ≤ 5 m (à la vitesse de 16 km/h)
Type de moteur	Moyeu avant
Puissance de sortie continue	180 W
Vitesse de rotation nominale	260 tr/min
Couple nominal de sortie	7,3 N.m
Entrée nominale	36 V ⎓ 2 A
Vitesse max.	25 km/h
Protection contre les sous-tensions	24,5 V
Protection contre les surintensités	10 A
Type de batterie	batterie lithium-ion 18650
Capacité de la batterie	5,8 Ah/208,8 Wh
Autonomie de la batterie	Environ 45 km
Tension de charge limitée	42 V
Temps de charge	environ 3 heures
Écran	écran TFT, 1,8 '', 160 x 128 pixels

Pour en savoir plus, rendez-vous sur www.mi.com.

Cette version est destinée à une utilisation privée uniquement. Elle ne peut en aucun cas être distribuée.

Important

Batterie et charge

- Charge entre seulement 0°C et 45°C ; décharge entre -20°C et 60°C.
- Ne placez pas la batterie dans un liquide (acide ou alcalin) ; gardez-la au sec et tenez-la à l'abri de la pluie ou d'un environnement à température élevée.
- Il est strictement interdit d'inverser la polarité de la batterie.
- Ne démontez pas, ne remontez pas et ne détruisez pas la batterie.
- Chargez avec le chargeur d'origine ou avec un chargeur autorisé ; la durée maximale de charge doit être inférieure à 6 heures ; le courant de charge doit être inférieur à 2 A.
- Conservez la batterie dans un endroit frais et sec, et chargez-la pendant 2 heures tous les 2 mois pour un stockage à long terme.
- Suivez le manuel de l'utilisateur lors de la charge de la batterie.
- N'utilisez pas le chargeur pour charger une batterie qui n'est pas applicable au type et à la tension spécifiés.
- Veillez à ce que la batterie soit bien ventilée pendant la charge. Ne chargez pas la batterie dans un espace confiné, dans un environnement à haute température ou sous la lumière directe du soleil.
- Lors de la charge, insérez d'abord la batterie, puis branchez le chargeur à l'alimentation électrique. Lorsque la batterie est complètement chargée, coupez d'abord l'alimentation électrique, puis retirez le connecteur de la batterie.
- Lorsque le voyant devient vert, coupez l'alimentation électrique à temps. Ne branchez pas le chargeur à une alimentation secteur sans charge pendant une longue période.
- Arrêtez immédiatement la charge s'il y a une odeur, si le voyant affiche une erreur ou si la coque du chargeur surchauffe pendant la charge. Vérifiez, réparez ou remplacez le chargeur.
- Empêchez les corps étrangers de pénétrer dans le chargeur pendant son utilisation et son stockage. Empêchez l'eau et les autres liquides d'y pénétrer au risque d'entraîner un court-circuit.
- Si possible, ne transportez pas le chargeur avec le vélo. Si nécessaire, vous pouvez placer le chargeur dans une boîte à outils avec une bonne absorption des chocs, puis transporter la boîte à outils avec le vélo.
- Ne démontez ou ne remplacez aucun composant du chargeur sans autorisation.

Utilisation du vélo

- Vous ne pouvez utiliser le vélo qu'après avoir lu attentivement ce manuel et compris les performances du produit.
- Ne laissez pas une personne non formée utiliser ce produit.
- Avant de rouler, vérifiez le câble du voltmètre, les touches et l'affichage des données.
- Avant de rouler, vérifiez la pression des pneus (recommandée : 35 - 45 PSI).
- Portez un casque et respectez le code de la route.

Cette version est destinée à une utilisation privée uniquement. Elle ne peut en aucun cas être distribuée.

Stockage et maintenance

- Après avoir roulé, placez le vélo dans un endroit à l'abri de la lumière directe du soleil et de la pluie.
- Vérifiez régulièrement la courroie et remplacez-la si vous constatez une usure importante.
- Vérifiez régulièrement les vis et les fixations pour vous assurer que toutes les pièces sont solidement installées.
- Couple recommandé (unité : kgf·cm) : 60 - 80 pour les vis de poignée de guidon ; 175 - 200 pour les vis de montant de poignée ; 175 - 250 pour les vis de selle ; 320 - 450 pour les écrous de roue.
- La tension typique d'une chaîne est d'environ 2 cm, en appuyant sur la chaîne par le haut et par le bas. Si le mouvement dépasse 2 cm, réglez la tension ou contactez le revendeur.
- Lorsque le moteur ne tourne pas, vous pouvez nettoyer la poussière et la graisse sur la surface. Veillez à ce que le moteur reste propre et empêchez l'huile et l'eau d'y pénétrer. Ne pulvérisez pas d'eau directement sur le moteur.
- Vérifiez l'intégralité de la sortie du moteur. Si le moteur surchauffe, émet une odeur, de la fumée ou des bruits étranges, ou présente un autre défaut, arrêtez immédiatement d'utiliser le produit et contactez le revendeur. N'essayez pas de démonter le moteur par vous-même.
- N'essayez pas de modifier le voltmètre par vous-même.

Moteur

- En descendant une pente ou sur une chaussée non pavée, limitez la vitesse à moins de 15 km/h et n'utilisez pas le mode amélioré.
- Lors de l'utilisation du moteur, évitez les collisions et gardez l'arbre bien lubrifié.
- Tous les circuits et connexions du moteur sont conçus et fabriqués par des professionnels. N'essayez pas de les modifier.
- Lorsque vous roulez sous la pluie, évitez les endroits où l'arbre du moteur peut être submergé par l'eau.

Frein

- Avant de rouler, vérifiez le bon fonctionnement du frein.
- En cas de besoin de freinage, actionnez d'abord le frein arrière.
- Vérifiez régulièrement l'usure des plaquettes de frein. Si l'usure de la plaquette excède un tiers de la plaquette, remplacez-la.
- La distance de freinage sera plus longue par temps de pluie ou de neige.

Cette version est destinée à une utilisation privée uniquement. Elle ne peut en aucun cas être distribuée.

Certification

Ce produit a été testé conformément aux normes suivantes et a été jugé conforme à la directive du Conseil sur les équipements radio 2014/53/UE et CEM 2014/30/UE. Il est possible d'utiliser le marquage CE pour démontrer la conformité avec cette directive relative aux équipements radio et CEM.

Informations sur la mise au rebut et le recyclage des DEEE. Élimination correcte de ce produit. Ce marquage indique que ce produit ne doit pas être jeté avec les déchets ménagers. Cette instruction est valable dans toute l'UE.

Pour prévenir les préjudices éventuels envers l'environnement ou la santé humaine du fait de l'élimination incontrôlée des déchets, recyclez l'appareil de façon responsable pour promouvoir la réutilisation durable des ressources matérielles. Pour retourner votre appareil usagé, veuillez utiliser les systèmes de retour et de collecte ou contacter le détaillant auquel le produit a été acheté. Celui-ci peut procéder au recyclage du produit en toute sécurité.

RoHS

Ce produit est certifié RoHS.

Lisez attentivement ce manuel avant utilisation et conservez-le pour vous y référer ultérieurement.

Fabriqué pour : Xiaomi Communications Co., Ltd.
Fabriqué par : Iriding (Xiamen) Technology Co., Ltd.
Adresse : Unit 01-07, No.97-99 8/F, Anling 2rd, Huli District, Xiamen

Cette version est destinée à une utilisation privée uniquement. Elle ne peut en aucun cas être distribuée.