MANUEL D'UTILISATION

THOMSON
Lave vaisselle
THPRIMO245DFULL

Besoin d'un conseil ? Une question sur ce produit ?
RDV sur la communauté SAV Darty : https://sav.darty.com
Déjà 1/2 million de solutions grâce à l'avis des utilisateurs.

FNAC DARTY

THOMSON

THPRIMO245DFULL

LAVE-VAISSELLE
DISHWASHER
VAATWASSER

MANUEL D'UTILISATION | OPERATING INSTRUCTIONS | HANDLEIDING

TABLE DES MATIÈRES

MISES EN GARDE IMPORTANTES 2
DESCRIPTION DU PRODUIT 6
AVANT D'INSTALLER VOTRE LAVE-VAISSELLE 7
INSTRUCTIONS D'INSTALLATION 7
AVANT DE CHARGER LES PANIERS 13
CHARGEMENT DU LAVE-VAISSELLE 14
AJUSTER LE PANIER SUPÉRIEUR 16
PLIER LE PORTE-TASSES 16
PLIER LES POINTES 16
UTILISATION DE L'ADOUCISSEUR D'EAU 16
UTILISATION DES DISTRIBUTEURS DE RINÇAGE ET DE DÉTERGENT 18
PROGRAMMES DE LAVAGE 20
DÉMARRER UN CYCLE DE LAVAGE 21
NETTOYAGE ET ENTRETIEN 22
GUIDE DE DÉPANNAGE 25
SPÉCIFICATIONS 27
INFORMATION SUR LE PRODUIT 28
SERVICE DE RÉPARATION ET PIÈCES DE RECHANGE 29
MISE AU REBUT 30

MISES EN GARDE IMPORTANTES

MERCI DE BIEN VOULOIR LIRE LES CONSIGNES DE SÉCURITÉ ATTENTIVEMENT AVANT D'UTILISER L'APPAREIL ET CONSERVER POUR RÉFÉRENCE ULTÉRIEURE.

Avertissements

- Cet appareil est destiné à être utilisé dans des applications domestiques et analogues telles que:
  - les coins cuisines réservés au personnel des magasins, bureaux et autres environnements professionnels;
  - les fermes;
  - l'utilisation par les clients des hôtels, motels et autres environnements à caractère résidentiel;
  - les environnements de type chambre d'hôtes.
- Si le câble d'alimentation est endommagé, il doit être remplacé par le fabricant, son service après-vente ou des personnes de qualification similaire afin d'éviter un danger.
- Cet appareil peut être utilisé par des enfants âgés d'au moins 8 ans et par des personnes ayant des capacités physiques, sensorielles ou mentales réduites ou dénuées d'expérience ou de connaissance, s'ils (si elles) sont correctement surveillé(e)s ou si des instructions relatives à l'utilisation de l'appareil en toute sécurité leur ont été données et si les risques encourus ont été appréhendés.
  Les enfants ne doivent pas jouer avec l'appareil.
  Le nettoyage et l'entretien par l'usager ne doivent pas être effectués par des enfants sans surveillance.

- En ce qui concerne les informations détaillées sur la méthode et la fréquence du nettoyage, référez-vous dans la section “NETTOYAGE ET ENTRETIEN” en pages 23-25.
- Les ouvertures de ventilation ne doivent pas être obstruées par un tapis.
- Les ensembles de raccordement neufs fournis avec l'appareil doivent être utilisés; il convient de ne pas réutiliser les ensembles de raccordement usagés.
- Le nombre maximal de couverts à laver par ce lave-vaisselle est de 10 couverts.
- Il convient que la porte ne soit pas laissée en position ouverte dans la mesure où cela pourrait présenter un danger de basculement.
- En ce qui concerne les informations détaillées sur la façon de charger le lave-vaisselle, référez-vous dans la section “CHARGEMENT DES PANIERS” en pages 14-15.
- MISE EN GARDE: Les couteaux et les autres ustensiles pointus doivent être placés dans le panier pointe vers le bas ou en position horizontale.
- La pression maximale admissible pour l’arrivée d’eau est de 1 MPa. La pression minimale admissible pour l’arrivée d’eau est de 0,04 MPa.
- La fiche de prise de courant doit demeurer facilement accessible après l'installation de l'appareil.
- En ce qui concerne les informations détaillées sur la méthode d’installation et comment l'appareil doit être fixé sur son support, référez-vous dans la section “INSTALLATION” en pages 7-13.

Précautions de sécurité

- L'installation et les réparations doivent être effectuées par du personnel qualifié.
- Cet appareil est conçu pour une utilisation domestique seulement.
- Pour éviter tout risque de choc électrique, n'immergez pas l'appareil, le câble ou la prise d'alimentation dans de l'eau ou dans tout autre liquide.
- Éteignez et débranchez l'appareil avant le nettoyage et l'entretien.
- Ne vous asseyez pas et ne vous tenez pas debout sur la porte ou sur la grille du lave-vaisselle.
- Ne faites pas fonctionner votre lave-vaisselle si tous les panneaux de l'appareil ne sont pas correctement en place.
- Lorsque vous faites fonctionner le lave-vaisselle, ouvrez soigneusement la porte, car de l'eau peut être éjectée.
- Ne placez pas d'objet lourd sur la porte lorsqu'elle est ouverte. L'appareil pourrait basculer vers l'avant.
- Certains détergents pour lave-vaisselle sont fortement alcalins. Ils peuvent être extrêmement dangereux s'ils sont avalés. Évitez tout contact avec la peau et les yeux et éloignez les enfants du lave-vaisselle lorsque la porte est ouverte.
- Ne lavez pas d'articles en plastique à moins qu'ils ne portent la mention « peut être lavé au lave-vaisselle » ou l'équivalent.
- Utilisez uniquement les détergents et les agents de rinçage recommandés pour un lave-vaisselle automatique.

- N'utilisez jamais de savon, de détergent à lessive ou de détergent pour le lavage des mains pour le lave -vaisselle.
- La porte ne doit pas être laissée ouverte, car cela pourrait augmenter le risque de trébucher.
- Ne modifiez pas les boutons de contrôle.
- ⏚ Instructions de mise à la terre :
  * Cet appareil doit être raccordé à la terre. En cas de dysfonctionnement ou de panne, la mise à la terre réduira le risque de choc électrique en fournissant un chemin de moindre résistance du courant électrique. Cet appareil est équipé d'une fiche de mise à la terre.
  * La fiche doit être branchée dans une prise de courant appropriée qui est installée et mise à la terre conformément à tous les codes et règlements locaux.
  * Un mauvais branchement de l'équipement de mise à la terre conducteur peut entraîner le risque d'une décharge électrique.
  * Vérifiez auprès d'un électricien qualifié ou un représentant au service de la clientèle si vous n'êtes pas sûr(e) que l'appareil est correctement raccordé à la terre.
  * Ne modifiez pas la fiche fournie avec l'appareil. Si la fiche ne correspond pas à la prise, faites installer une prise appropriée par un électricien qualifié.

DESCRIPTION DU PRODUIT

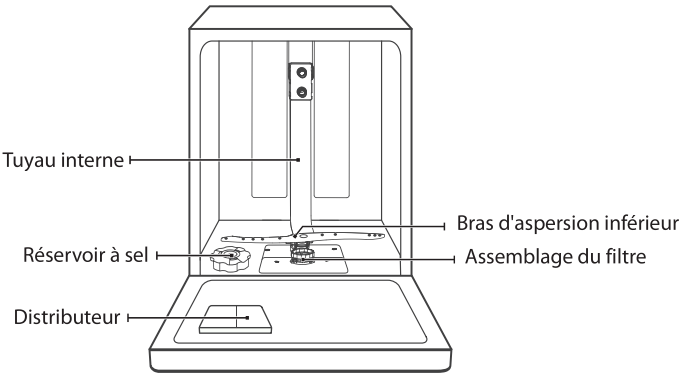

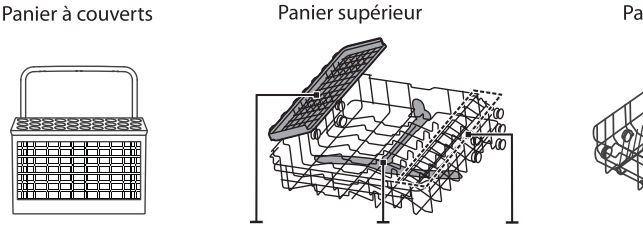

Panneau de contrôle

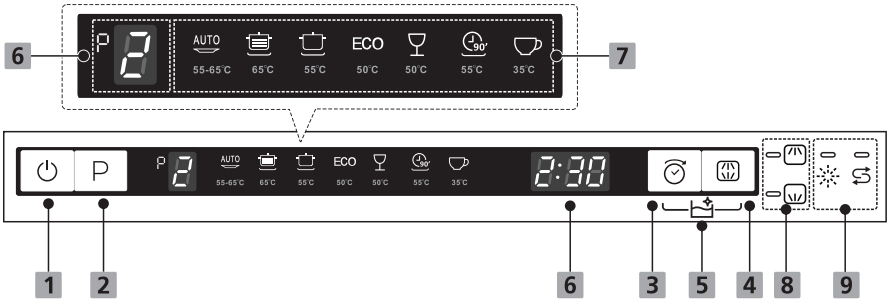

Boutons :

1	⏻	Alimentation
2	P	Programme de lavage
3		Démarrage différé
4		Zone de lavage supérieure et inférieure

5		Auto nettoyage

Affichage :

6	P2	Indique le programme que vous avez choisi
	2:30	Indique la durée du lavage, la durée avant le départ différé ou les codes d'erreur.

Programmes de lavage :

7.	AUTO 55-65℃	65℃	55℃	ECO 50℃	50℃	90' 55℃	35℃
	P1 Auto	P2 Intensif	P3 Universel	P4 ECO	P5 Verres	P6 90 minutes	P7 Fête

Indicateurs lumineux :

8		Lavage de la zone supérieure
		Lavage de la zone inférieure

9		Rajouter du liquide de rinçage
		Rajouter du sel

AVANT D'INSTALLER VOTRE LAVE-VAISSELLE

Avant de brancher votre lave-vaisselle dans une prise électrique, vérifiez que la tension indiquée sur la plaque signalétique de votre appareil correspond à la tension du secteur domestique. Cet appareil doit être relié à la terre. Le fabricant n'est pas responsable des dommages se produisant à cause de l'utilisation de l'appareil sans mise à la terre.
AVERTISSEMENT : Coupez l'alimentation électrique avant d'installer votre lave-vaisselle.

INSTRUCTIONS D'INSTALLATION

Votre lave-vaisselle peut ' tre installà dans diffàrents emplacements de votre cuisine sà il y a un espace suffisant et une bonne accessibilità pour le raccordement / branchement de votre lave-vaisselle ê là alimentation en eau / vidange et ê là alimentation àlectrique. Ne branchez pas là appareil ê une rallonge àlectrique pour àviter des dangers potentiels.

Appliquer la bande anti-condensation

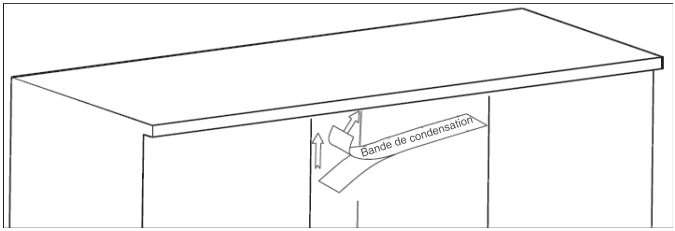

La bande anti-condensation doit ' tre placàe sous le plan de travail pour le protàger de la pànàtration dà humidità.

1. Veillez ê ce que le dessous du plan de travail soit propre.
2. Dàcollez le film de la bande.
3. Collez la bande anti-condensation sous le plan de travail.

Raccordement à l'eau froide

⚠ L'installation du tuyau doit ′ tre effectuàe par des professionnels.

Raccordez le tuyau dé alimentation en eau fourni ê un connecteur filetà de 3/4 "et assurez-vous qué il est bien serrà.

Si les conduites d'eau sont neuves ou n'ont pas àtà utilisàes pendant une pàriode prolongàe, laissez l'eau couler pour que l'eau soit claire. Cette pràcaution est nàcessaire pour àviter le risque de bloquer l'arrivàe d'eau et d'endommager l'appareil.

Connexion du tuyau de vidange

Insérez le tuyau de vidange dans un tuyau d'évacuation ou une colonne d'évacuation.

Fixez le tuyau de vidange au mur en utilisant le raccord de siphon fourni. L'extrémité du tuyau doit être raccordée à un tuyau d'évacuation dont la hauteur maximale doit être de 500 mm à 1000 mm au-dessus de la base du lave-vaisselle.

Le diamètre de la colonne d'évacuation doit être d'au moins 40 mm afin de permettre une entreée d'air autour de l'extrémité du tuyau d'évacuation.

⚠ Veuillez fixer solidement le tuyau de vidange dans la position A ou la position B.
L'installation du tuyau doit ′ tre effectuàe par des professionnels.

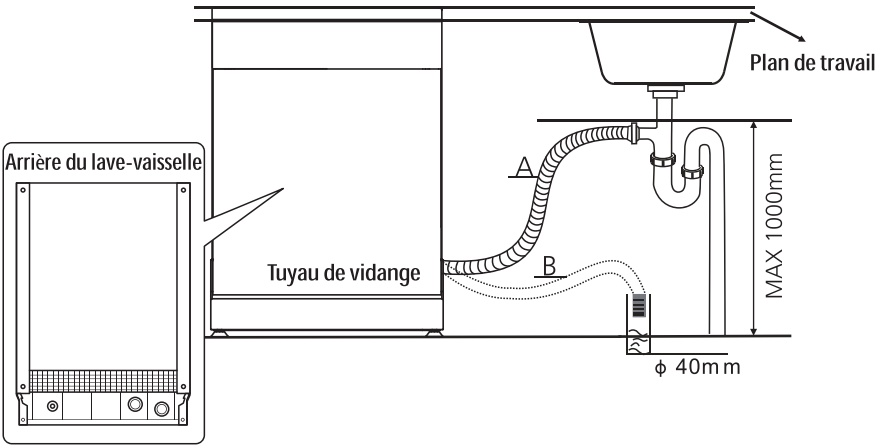

En cas de fuite, fermez immàdiatement lé alimentation en eau et inspectez intàgralement les raccords du tuyau. Resserrez les raccordements si nàcessaire. Si pour une raison quelconque vous ne parvenez pas ê arr' ter la fuite vous-m' me, demandez conseil ê un plombier qualifià.

Branchements électriques

⚠ L'installation de l'àquipement àlectrique doit ' tre effectuàe par des professionnels.

- N'utilisez pas de rallonge àlectrique, ni d'adaptateur avec cet appareil.
- Ne coupez pas et ne retirez pas la connexion de mise ê la terre du câble d'alimentation dans aucune circonstance.

Assurez-vous que la tension et la fràquence du lave-vaisselle correspondent ê celles indiquàes sur la plaque signalàtique. Branchez la fiche uniquement dans une prise àlectrique correctement mise ê la terre. Si la prise àlectrique ê laquelle l'appareil doit ' tre connectà n'est pas adaptàe ê la fiche, remplacez-la au lieu d'utiliser un adaptateur ou un adaptateur similaire car ils pourraient provoquer une surchauffe et des brûlures. Assurez-vous que la mise ê la terre est correcte avant lé utilisation.

Mise à niveau de votre lave-vaisselle

Le lave-vaisselle doit ' tre mis ê niveau pour assurer un bon fonctionnement du support ê vaisselle et une performance optimale de lavage.

1. Placez un niveau ê bulle sur la porte et sur le rail des àtagères ê l'intàrieur de la cuve, comme illustrà, pour vàrifier que le lave-vaisselle est nivelà.
2. Mettez le lave-vaisselle ê niveau en ajustant individuellement les trois pieds de ràglage.
3. Lorsque vous mettez le lave-vaisselle ê niveau, veillez ê ne pas le renverser . La hauteur maximale des pieds de support est de 50 mm.

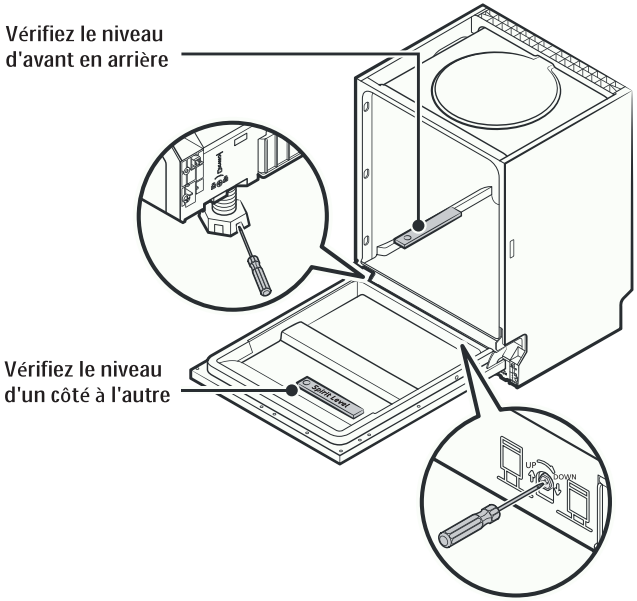

Exigences d'ouverture du lave-vaisselle

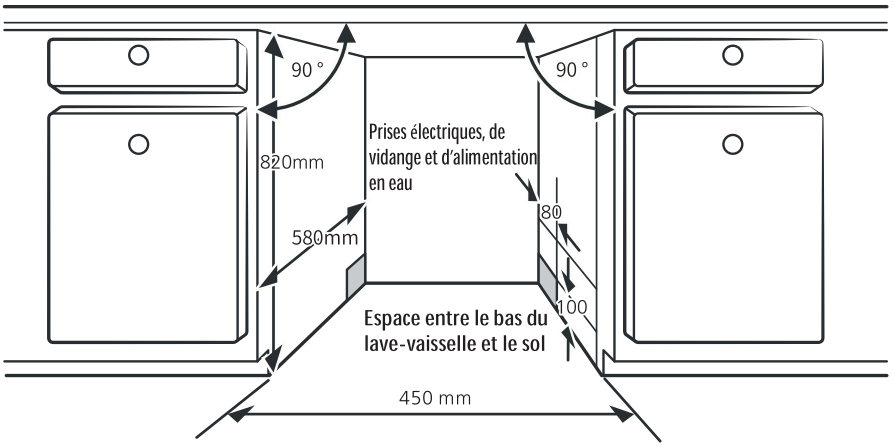

Il doit y avoir un espace de 50 mm au minimum entre le bord de la porte du lave-vaisselle et les murs ou les meubles qui lui sont adjacents.

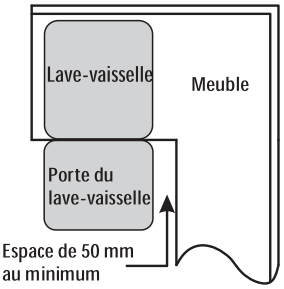

Préparer et assembler un panneau décoratif (non fourni)

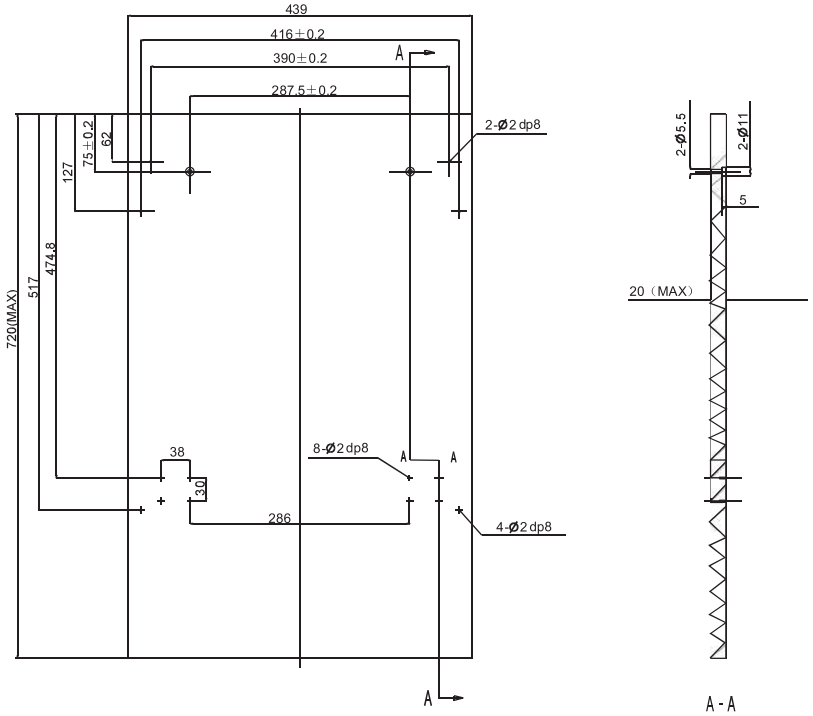

(Unità : mm)

1. Le panneau décoratif doit être mesuré selon les dimensions illustrées ci-dessus.
2. Fixez la porte décorative sur la porte du lave-vaisselle avec les vis, boulons et supports fournis.
3. Retirez les quatre vis de l'intérieur de la porte du lave-vaisselle, puis fixez la porte décorative sur la porte du lave-vaisselle en insérant et en serrant les quatre longues vis.

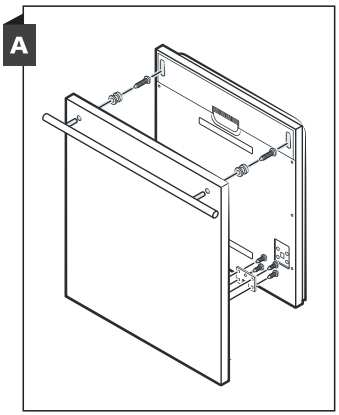

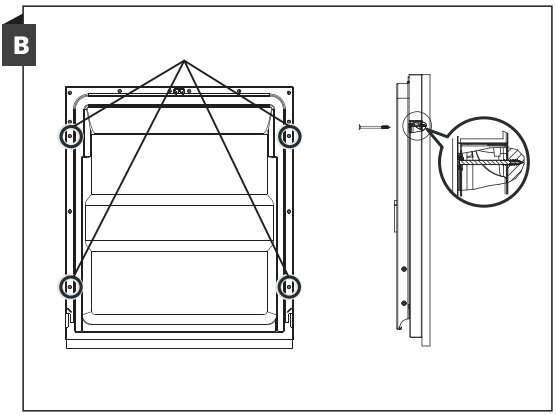

Réglage de la tension du ressort de la porte

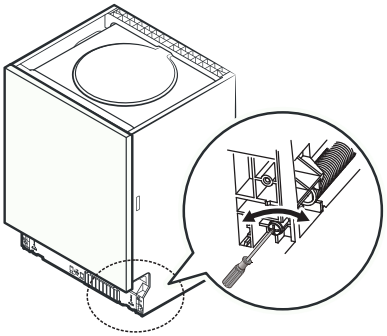

La porte du lave-vaisselle est attachàe ê des ressorts.
Ils sont assemblàs en usine pour garantir quéils soient ê la tension appropriàe, de sorte que la porte puisse ' tre ouverte et fermàe en douceur.

Après avoir assemblà la porte dàcorative, il faut ràgler la tension des ressorts de la porte.

- Avec une clé six pans (non fournie), tournez les vis de réglage pour resserrer ou desserrer le ressort.
- La tension du ressort est correcte lorsque :
  a) La porte reste ê lhorizontale quand elle est complètement ouverte.
  b) Vous pouvez facilement fermer la porte.

AVERTISSEMENT : Si la tension du ressort de la porte n'est pas ajustàe, cela pourrait endommager l'appareil.

Fixer le lave-vaisselle en place

Il y a deux façons de le faire :

A. Sur un plan de travail normal : Placez le crochet d'installation dans la fente du plan latàral et fixez-le au plan de travail ê l'aide des vis.
B. Sur un plan de travail en marbre ou en granit : Fixez le côtà avec une vis.

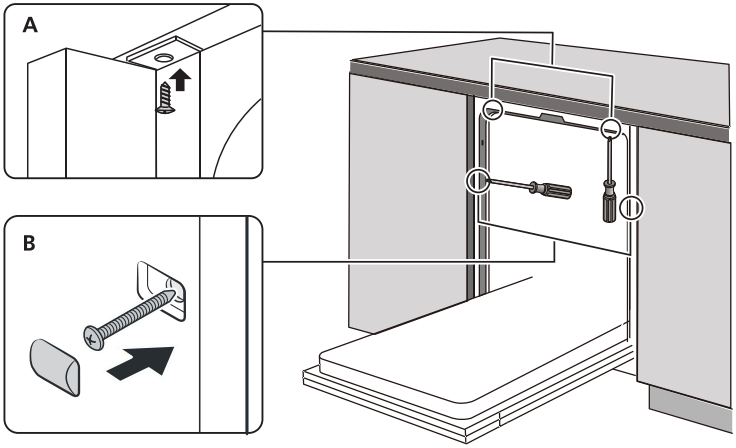

AVANT DE CHARGER LES PANIERS

- Enlevez les restes d'aliments volumineux (par exemple les os), car ils pourraient boucher le filtre ou endommager la pompe de lavage.
- Faites tremper les poêles et les casseroles au fond desquelles il y a des restes brûlés avant de les placer dans les paniers.

AVERTISSEMENTS :

- Veillez à ce que les plats soient solidement positionnés en sorte qu'ils ne puissent pas se renverser ou bloquer la rotation des bras d'aspersion pendant le cycle de lavage.
- Les récipients, tels que les tasses, verres, bols et pots, doivent toujours être placés avec leur ouverture vers le bas et leurs cavités inclinées pour permettre à l'eau d'en sortir.
- N'empilez pas la vaisselle.
- Ne placez pas les verres trop près les uns des autres, car ils risquent de s'entrechoquer et de se casser.
- Placez les articles les plus grands ou les plus difficiles à nettoyer dans le panier inférieur.
- Veillez à ce que les articles à laver soient conçus pour pouvoir être lavés dans un lave-vaisselle.

Articles ne pouvant pas être lavés dans un lave-vaisselle :

- Assiettes, pots et plats en bois

- Articles d'artisanat
- Plats en plastique (sauf s'il est indiqué qu'ils peuvent être lavés dans un lave-vaisselle)
- Plats et objets en cuivre, zinc, étain ou laiton.
- Plats en aluminium
- Vaisselle et couverts en argent
- Verre et cristal
- Articles décorés

CHARGEMENT DU LAVE-VAISSELLE

Charger les paniers supérieur et inférieur

- Le panier supàrieur est conçu pour les articles dàlicats et làgers, par exemple les verres, tasses, soucoupes, bols et plats peu profonds.
- Le panier infàrieur est conçu pour les casseroles, couvercles, assiettes, saladiers, couverts, etc.
- Les plats de service et les grands couvercles doivent ' tre placàs sur les bords du panier en veillant ê ce quéls ne g' nent pas la rotation du bras de lavage.
- Placez les articles en sorte que léeau puisse atteindre toutes les surfaces.

Panier supérieur

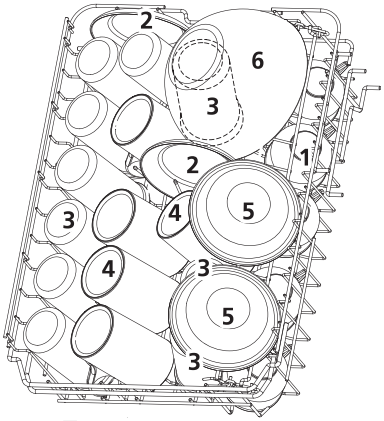

Panier inférieur

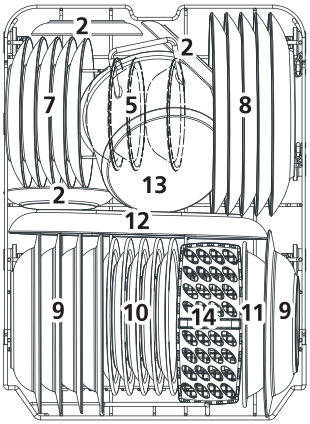

1.Tasses
2.Soucoupes
3.Verres
4.Bols
5. Bols à dessert
6. Bol en verre
7. Assiettes à dessert
8.Assiettes
9.Assiettes creuses
10.Petites assiettes en mélamine
11.Bols en mélamine
12.Plat ovale
13.Petite marmite
14.Panier à couverts

Chargement de l'étagère à couverts et du panier à couverts

Veuillez placer les couverts làgers dans le panier ê couverts. Le poids total doit ' tre infàrieur ê 1,5 kg.

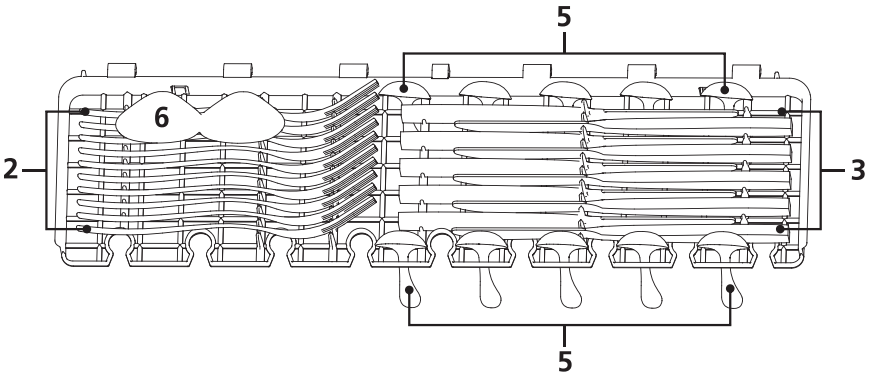

Panier à **couverts**

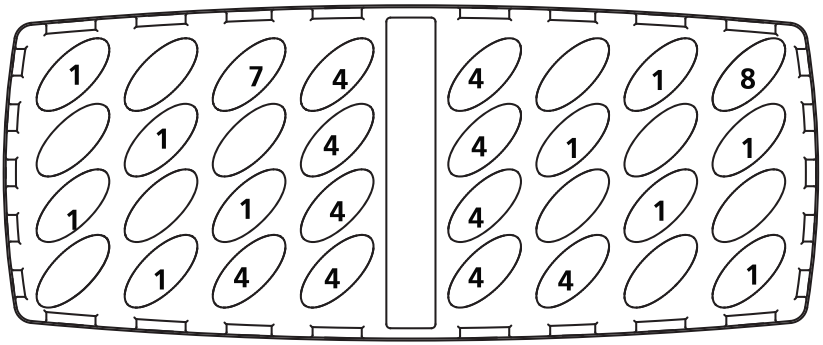

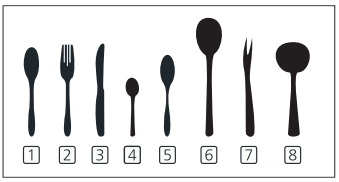

1. Cuillères ê soupe
2. Fourchettes
3. Couteaux
4. Cuillères ê cafà
5. Cuillères ê dessert
6. Cuillères de service
7. Fourchettes de service
8. Louches ê sauce

Ne laissez aucun objet dàpasser du bas de la cuve.
Chargez toujours les ustensiles tranchants avec le tranchant vers le bas !

AJUSTER LE PANIER SUPÉRIEUR

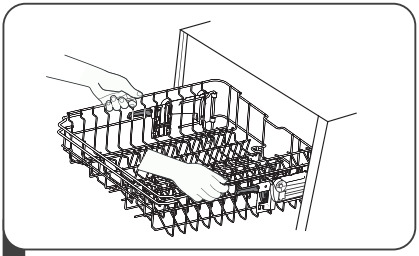

1

Pour soulever le panier supérieur, il suffit de soulever le panier par le centre de chaque côté jusqu'à ce que le panier se verrouille en position supérieure. Il n'est pas nécessaire de soulever la poignée de réglage.

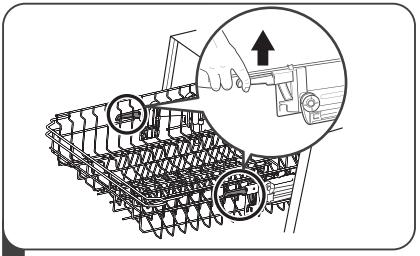

2

Pour abaisser le panier supérieur, soulevez les poignées de réglage de chaque côté pour libérer le panier et abaissez-le en position inférieure.

PLIER LE PORTE-TASSES

Pour faire de la place pour des articles plus grands dans le panier supérieur, soulevez le porte-tasses.
Vous pouvez ensuite incliner les grands verres contre le porte-tasses. Vous pouvez également l'enlever lorsque son utilisation n'est pas nécessaire.

PLIER LES POINTES

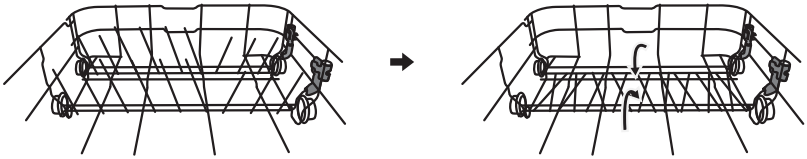

Les pointes du panier inférieur servent à tenir les assiettes et les plateaux.
Elles peuvent être rabattues pour laisser plus de place aux articles volumineux.

UTILISATION DE L'ADOUCISSEUR D'EAU

La dureté de l'eau dépend d'un endroit à un autre. Si l'eau utilisée dans votre lave-vaisselle est dure, il y aura des dépôts sur la vaisselle. Cet appareil est équipé d'un adoucisseur d'eau spécial fonctionnant avec du sel spécifiquement conçu pour éliminer les minéraux de l'eau.

ATTENTION :

- Utilisez exclusivement du sel spécifiquement formulé pour les lave-vaisselles domestiques.
- **N'utilisez pas de sel de table,** car il contient des substances insolubles pouvant endommager le

système d'adoucissement d'eau.

- **Remplissez le réservoir à sel avant de démarrer le programme de lavage.** Ainsi, la solution excessivement saline sera immédiatement évacuée par l'eau. La présence prolongée d'eau salée dans le réservoir peut provoquer de la corrosion.

Régler la consommation de sel

1. Ouvrez la porte et allumez le lave-vaisselle.
2. Pour régler la consommation de sel, maintenez la touche P appuyée jusqu'à ce que « H3 » s'affiche sur l'écran.
3. Appuyez plusieurs fois sur P pour sélectionner le réglage adapté à la dureté de l'eau.
4. Appuyez sur ⏻ pour confirmer les réglages.

DURETÉ DE L'EAU				Affichage	Consommation de sel (grammes /cycle)
°d H	°f H	° Clarke	mmol / l		
0 - 5	0 - 9	0 - 6	0 - 0,94	H1	0
6 - 11	10 - 20	7 - 14	1,0 – 2,0	H2	9
12 – 17	21 – 30	15 – 21	2,1 – 3,0	H3	12
18 – 22	31 – 40	22 – 28	3,1 – 4,0	H4	20
23 – 34	41 – 60	29 – 42	4,1 – 6,0	H5	30
35 – 55	61 – 98	43 – 69	6,1 – 9,8	H6	60

Réglages d'usine : H3

REMARQUE :

1 ° d H = 1,25 ° Clarke = 1,78 ° f H= 0,178 mmol/l

°d H : Degré allemand °f H : Degré français °Clarke : Degré britannique

Remplissage du réservoir à sel

Ne rajoutez du sel dans le réservoir que si l'indicateur lumineux du sel ⇄ s'allume.

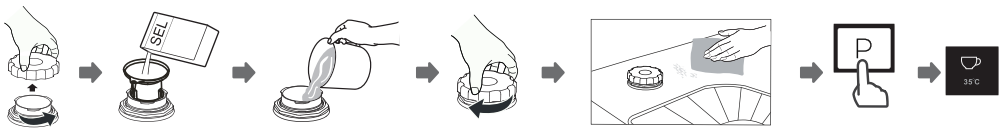

1. Retirez le panier inférieur puis dévissez et enlevez le bouchon du réservoir à sel.
2. Placez l'extrémité de l'entonnoir (fourni) dans le trou et versez environ 1,5 kg de sel pour lave-vaisselle.
3. Remplissez le réservoir à sel jusqu'à sa limite maximale avec de l'eau.
   Il est normal qu'une petite quantité d'eau sorte du réservoir à sel.
4. Revissez fermement le bouchon.
5. Retirez tout le sel qui est tombé autour de l'ouverture du récipient et dans la cuve.

AVERTISSEMENT !

Le sel est corrosif, il est fortement recommandé de lancer un programme le plus court possible sans vaisselle après chaque remplissage du récipient de sel afin de laver le sel qui aurait pu être déversé dans la cuve.

REMARQUE : En fonction de la manière dont le sel se dissout, l'indicateur d'avertissement du sel ⇄ peut rester allumé même si le réservoir à sel est rempli.

UTILISATION DES DISTRIBUTEURS DE RINÇAGE ET DE DÉTERGENT

Fonction du liquide de rinçage
Le liquide de rinçage est libéré pendant le rinçage final pour éviter que l'eau ne forme des gouttelettes sur la vaisselle, ce qui laisserait des traces ou des traînées. Il améliore également le séchage en empêchant l'eau d'adhérer à la vaisselle.

AVERTISSEMENT ! Utilisez uniquement du liquide de rinçage pour lave-vaisselle. Ne remplissez jamais le distributeur de liquide de rinçage avec d'autres substances (par exemple un agent nettoyant pour lave-vaisselle, un détergent liquide). Cela endommagerait votre appareil.

Fonction du détergent
Les ingrédients chimiques qui composent le détergent sont nécessaires pour enlever, écraser et distribuer toute les saletés hors du lave-vaisselle.

AVERTISSEMENT !

- Utilisation correcte du détergent
  Utilisez uniquement du détergent conçu spécifiquement pour lave-vaisselle. Conservez le détergent dans un endroit frais et sec.
  Mettez le détergent en poudre dans le distributeur juste avant de démarrer le programme de lavage.

- **Le détergent pour lave-vaisselle est corrosif ! Maintenez-le hors de portée des enfants.**

Remplissage du distributeur de liquide de rinçage

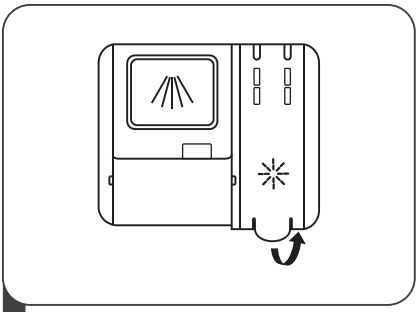

1 Retirez le bouchon du distributeur de liquide de rinçage en soulevant le bouchon.

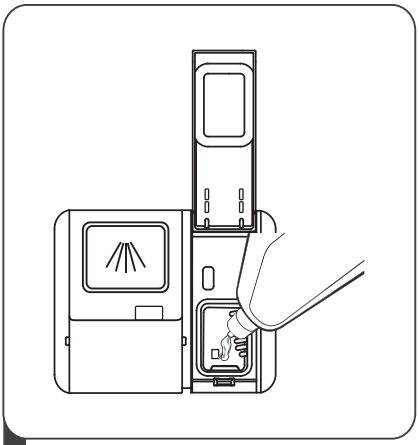

2 Versez le liquide de rinçage dans le distributeur, en faisant attention de ne pas trop en mettre.

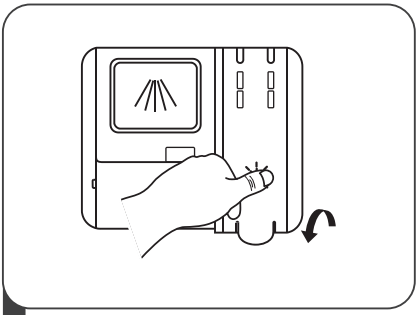

3 Refermez le bouchon

Réglage du distributeur du liquide de rinçage

Pour obtenir une meilleure performance de séchage avec un liquide de rinçage limité, le lave-vaisselle est conçu pour que l'utilisateur ajuste la consommation. Suivez les étapes ci-dessous :

1. Mettez le lave-vaisselle en marche.
2. Dans les 60 secondes après la mise sous tension du lave-vaisselle, appuyez et maintenez enfoncé P durant environ 5 secondes puis appuyez sur pour accéder le mode de réglage.
   - L'écran affiche d3.
3. Appuyez plusieurs fois sur P pour sélectionner le réglage adapté.
4. Le réglage sera confirmé si aucune opération n'est activée avant environ 5 secondes

Affichage	Quantité de liquide de rinçage (mL)
d1	1.2
d2	2.4
d3	3.6
d4	4.8
d5	6.0

Remplissage du distributeur de détergent

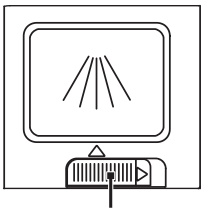

1. Faites glisser le contrôle vers la droite pour ouvrir le bouchon du distributeur de détergent.

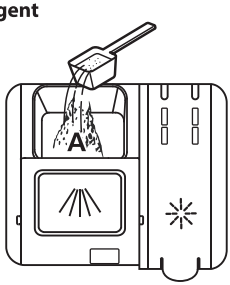

2. Ajoutez du détergent dans le compartiment.

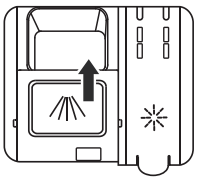

3. Fermez le bouchon en le faisant glisser vers l'avant et en appuyant dessus.

PROGRAMMES DE LAVAGE

Programme	Type de vaisselle	Description du cycle	Détergent Prélavage/ Lavage principal	Durée du programme (minutes)	Energie (kWh)	Eau (L)	Besoin de liquide de rinçage ?
Automatique	Lavage à détection automatique pour une vaisselle légèrement sale, normale ou très sale, avec ou sans résidus d'aliments séchés.	Prélavage (45°C) Auto nettoyage (55-65°C) Rinçage Rinçage Rinçage (65°C) Séchage	4 / 14 g (1 ou 2 pastilles)	85-150	0,981-1,501	9,2-1,39	Oui
Intensif	Pour la vaisselle très sale et les casseroles, poêles et plats avec des résidus alimentaires séchés.	Prélavage (50°C) Lavage (65°C) Rinçage Rinçage Rinçage (60°C) Séchage	4 / 14 g (1 ou 2 pastilles)	205	1,602	14,1	Oui
Universel	Pour la vaisselle normalement sale, par exemple, casseroles, assiettes, verres et poêles légèrement sales.	Prélavage (45°C) Lavage (55°C) Rinçage Rinçage Rinçage (60°C) Séchage	4 / 14 g (1 ou 2 pastilles)	175	1,395	13,9	Oui
ECO (*EN 60436)	Cycle standard pour une vaisselle normalement sale, telle que casseroles, assiettes et verres.	Lavage (50°C) Rinçage Rinçage (45°C) Séchage	4 / 14 g (1 ou 2 pastilles)	198	0,674	8,5	Oui
Verres	Pour une vaisselle peu sale et les verres.	Prélavage (40°C) Lavage (50°C) Rinçage Rinçage (50°C) Séchage	4 / 14 g (1 ou 2 pastilles)	120	0,853	11,3	Oui
90' minutes	Pour une vaisselle normalement sale nécessitant un lavage rapide	Lavage (55°C) Rinçage Rinçage (50°C) Séchage	18 g (1 pastille)	90	0,831	8,4	Oui
Fête	Pour les verres, le cristal et la porcelaine fine légèrement sales.	Lavage (35°C) Rinçage (35°C)	15g	20	0,34	10	Non
Auto nettoyage	/	Lavage (70°C) Rinçage (60°C) Rinçage (70°C) Séchage	5 / 20 g (1 pastille)	145	1,187	13,2	Oui

REMARQUE :

(*EN 60436) : Ce programme est le cycle test, Informations de test comparatif selon la norme EN 60436.

- Le programme eco convient au lavage d'une vaisselle normalement sale, qu'il constitue le programme le plus efficace en termes de consommations combinées d'énergie et d'eau et qu'il est utilisé pour évaluer la conformité de l'appareil avec la

législation européenne en matière d'écoconception.

- Charger le lave-vaisselle ménager jusqu'à la capacité indiquée par le fabricant contribuera à économiser de l'énergie et de l'eau.
- Le prérinçage manuel de la vaisselle augmente la consommation d'énergie et d'eau et n'est pas recommandé.
- Laver la vaisselle au moyen d'un lave-vaisselle consomme généralement moins d'énergie et d'eau en fonctionnement que de laver la vaisselle à la main quand le lave-vaisselle ménager est utilisé conformément aux instructions du fabricant.
- Les valeurs données pour les programmes autres que le programme eco sont purement indicatives.

DÉMARRER UN CYCLE DE LAVAGE

1. Ouvrez le robinet d'eau.
2. Ouvrez la porte du lave-vaisselle.
3. Inspectez les filtres.
   - Assurez-vous qu'ils sont propres et correctement positionnés. Référez-vous au paragraphe « Nettoyage et entretien ».
4. Vérifiez qu'il y a du sel et du liquide de rinçage dans l'appareil.
5. Chargez la vaisselle.
   - Vérifiez que les bras d'aspersion peuvent tourner librement.
6. Ajoutez la quantité requise de détergent dans le distributeur conformément aux indications du tableau « Programmes de lavage ».
7. Appuyez sur ⏻ pour démarrer le lave-vaisselle.
8. Appuyez plusieurs fois sur P pour sélectionner le programme de lavage souhaité.
   - L'écran affichera le numéro du programme que vous avez choisi.
   - Pour sélectionner le programme d'auto nettoyage, maintenez les boutons et enfoncés simultanément durant environ 3 secondes jusqu'à ce que « CLn » s'affiche.
   - **Minuteur de démarrage différé :**
     Le minuteur de démarrage différé vous permet de différer le départ du programme de lavage de 1 heure jusqu'à 24 heures.
     Appuyez plusieurs fois sur jusqu'à ce que l'indicateur de l'heure de démarrage différée souhaitée s'allume.
9. Appuyez plusieurs fois sur pour sélectionner le bras de lavage supérieur, inférieur ou les deux paniers durant un cycle de lavage.
   - L'(les) indicateur(s) correspondant(s) s'allumera(ront) sur l´écran.
10. Fermez la porte et le lave-vaisselle commencera le cycle.
11. Une fois le programme terminé, le lave-vaisselle sonnera et s'arrêtera.
12. La porte s'ouvrira un peu automatiquement pour aider à obtenir de meilleures performances de séchage.
    - La fonction d'ouverture automatique de la porte n'est pas disponible pour le programme 35°C
13. Ouvrez complètement la porte pour décharger la vaisselle.

AVERTISSEMENT !

- Le cycle de lavage ne pourra pas démarrer si la porte du lave-vaisselle est ouverte ou si elle est mal fermée.
- N'ouvrez pas la porte tant que le lave-vaisselle fonctionne : vous risqueriez de vous brûler avec les jets d'eau bouillante.

Ajouter de la vaisselle supplémentaire

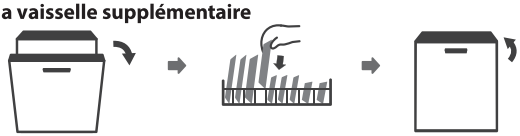

Un plat oublié peut être ajouté à tout moment avant l'ouverture du distributeur de détergent. Si tel est le cas, suivez les instructions ci-dessous :

1. Ouvrez un peu la porte pour arrêter le lavage.

2. Une fois que les bras d'aspersion ont cessé de fonctionner, vous pouvez ouvrir complètement la porte.
3. Ajoutez les plats oubliés.
4. Fermez la porte.
5. Le programme reprend à partir du point où vous l'avez interrompu.

Changement d'un programme de lavage en cours

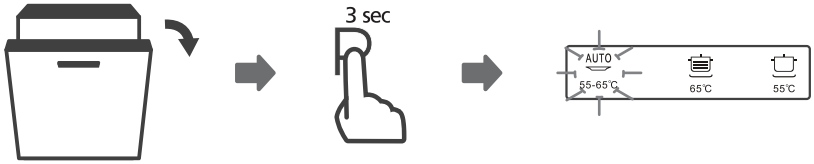

Un cycle de lavage ne peut être modifié que s'il a fonctionné pendant une courte période, sinon le détergent aura déjà été libéré et le lave-vaisselle aura déjà vidangé l'eau de lavage. Dans ce cas, le lave-vaisselle doit être réinitialisé et le distributeur de détergent doit être rempli. Pour réinitialiser le lave-vaisselle, suivez les instructions ci-dessous :

1. Ouvrez un peu la porte pour arrêter le lavage. Une fois que les bras d'aspersion ont cessé de fonctionner, vous pouvez ouvrir complètement la porte.
2. Appuyez et maintenez les boutons **P** enfoncés durant plus de 3 secondes – le programme sera annulé. Vous entendrez un bip sonore.
3. Appuyez plusieurs fois sur **P** pour sélectionner un nouveau programme.
   - Le nouveau numéro du programme sélectionné s'allume.
4. Fermez la porte pour démarrer le nouveau programme.

NETTOYAGE ET ENTRETIEN

- Éteignez et débranchez toujours l'appareil avant de le nettoyer.
- Pour éviter que de l'eau ne pénètre dans les composants électriques et de verrouillage de la porte, n'utilisez pas de spray nettoyant.
- N'utilisez pas de nettoyants abrasifs ou de tampons à récurer car ils peuvent endommager le revêtement de la surface.

Ce lave-vaisselle nettoie la vaisselle en aspergeant un mélange d'eau propre et de détergent (sous pression) sur la surface sale des ustensiles. L'eau est pompée par le bras d'aspersion en rotation, passe par un filtre qui enlève les restes de nourriture et les particules sales, puis retourne dans le bras d'aspersion.

L'eau sale est pompée et remplacée par de l'eau propre à la fin de chaque cycle (le nombre de fois dépend du cycle utilisé).

REMARQUE :
Une eau trop dure affecte le fonctionnement du lave-vaisselle. L'eau dure provoque également des dépôts d'hydroxyde de calcium (pellicule blanche) et/ou de tartre sur la surface intérieure en inox de la cuve et sur la résistance du lave-vaisselle, située dans le puisard sous la grille amovible du filtre.

Pour minimiser les conséquences de ce problème, il est recommandé de faire fonctionner le lave-vaisselle à vide avec 1 verre de vinaigre blanc (au moins une fois par semaine).

Nettoyage de la porte et du joint de porte
Nettoyez régulièrement les joints de la porte avec un chiffon doux et humide pour éliminer les dépôts d'aliments.
Lors du chargement du lave-vaisselle, des résidus d'aliments et de boissons peuvent s'égoutter sur les côtés de la porte du lave-vaisselle. Ces surfaces sont en dehors de la cuve de lavage et ne sont pas accessibles par l'eau des bras d'aspersion. Tout dépôt doit être essuyé avant la fermeture de la porte.

Nettoyage du panneau de contrôle
Si un nettoyage est nécessaire, essuyez le panneau de contrôle uniquement avec un chiffon doux et humide.

Nettoyage du dispositif de filtrage

Le dispositif de filtrage situé à la base de la cuve de lavage retient les gros débris du cycle de lavage. Les gros débris récupérés peuvent obstruer les filtres. Vérifiez régulièrement l'état des filtres et nettoyez-les au besoin sous l'eau courante.

Suivez les étapes ci-dessous pour nettoyer les filtres dans la cuve de lavage.

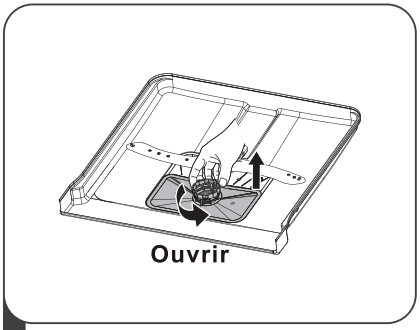

1 Tenez le filtre pour gros débris et faites-le pivoter dans le sens inverse des aiguilles d'une montre pour le déverrouiller. Soulevez le filtre et retirez-le du lave-vaisselle.

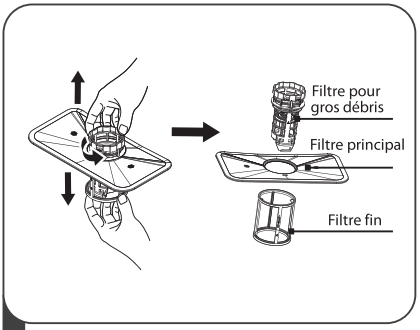

2 Retirez le filtre fin du dispositif de filtrage. Détachez le filtre pour gros débris du filtre principal en pressant doucement les languettes du haut et en le tirant.

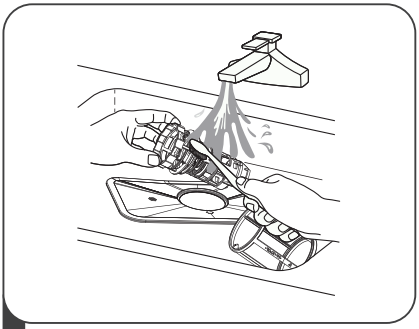

3 Rincez les filtres en les passant sous l'eau courante.
Pour un nettoyage plus en profondeur, utilisez une brosse souple de nettoyage.

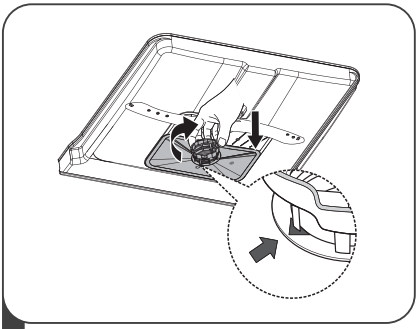

4 Réassemblez les filtres, replacez l'insert de filtre et faites-le pivoter dans le sens des aiguilles d'une montre jusqu'à la flèche de fermeture.

AVERTISSEMENTS !

- Ne serrez pas trop les filtres. Remettez les filtres dans l'ordre, sinon de gros débris pourraient s'introduire dans le système et provoquer un blocage.
- N'utilisez jamais le lave-vaisselle sans les filtres en place. Un remplacement incorrect des filtres peut réduire le niveau de performance de l'appareil et endommager la vaisselle et les ustensiles.

Nettoyage des bras d'aspersion

Il est nécessaire de nettoyer régulièrement les bras d'aspersion, faute de quoi les produits chimiques pour l'eau dure obstrueraient les jets des bras d'aspersion et les roulements.

Pour nettoyer les bras d'aspersion, suivez les instructions ci-dessous :

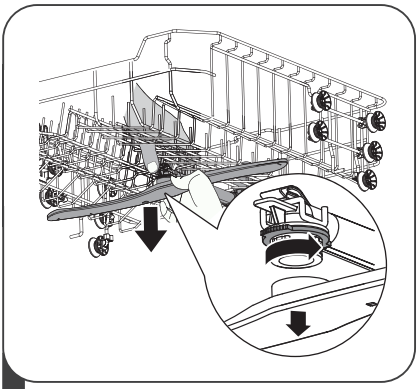

1 Pour retirer le bras d'aspersion supérieur, maintenez l'écrou au centre et tournez le bras d'aspersion dans le sens inverse des aiguilles d'une montre pour le retirer.

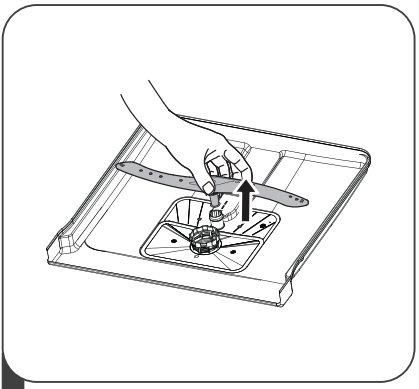

2 Pour retirer le bras d'aspersion inférieur, tirez le bras vers le haut.

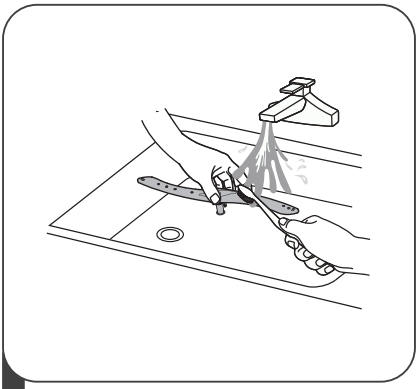

3 Lavez les bras à l'eau chaude savonneuse à l'aide d'une brosse souple.
Replacez-les après les avoir bien rincés.

Précautions contre le gel

Veuillez prendre des mesures de protection contre le gel sur le lave-vaisselle en hiver. Après chaque cycle de lavage, procédez comme suit :

1. Coupez l'alimentation électrique du lave-vaisselle à la source d'alimentation.
2. Fermez l'alimentation en eau et débranchez le tuyau d'arrivée d'eau de la vanne d'eau.
3. Vidangez l'eau du tuyau d'arrivée et de la vanne d'eau (utilisez une casserole pour recueillir l'eau).
4. Reconnectez le tuyau d'arrivée d'eau à la vanne d'eau.
5. Retirez le filtre du fond de la cuve et utilisez une éponge pour absorber l'eau du puisard.

Après chaque lavage

Après chaque lavage, fermez l'alimentation en eau de l'appareil et laissez la porte légèrement ouverte afin que l'humidité et les odeurs ne restent pas emprisonnées à l'intérieur.

Pas de solvants ou de nettoyage abrasif
Pour nettoyer l'extérieur et les pièces en caoutchouc du lave-vaisselle, n'utilisez pas de solvants ni de produits de nettoyage abrasifs. Utilisez uniquement un chiffon avec de l'eau tiède savonneuse.
Pour éliminer les taches ou les traces de la surface intérieure, utilisez un chiffon imbibé d'eau et un peu de vinaigre, ou un produit nettoyant spécialement conçu pour lave-vaisselle.

Lorsque le lave-vaisselle n'est pas utilisé pendant une longue durée
Il est recommandé d'exécuter un cycle de lavage avec le lave-vaisselle vide puis retirez la fiche de la prise de courant, coupez l'alimentation en eau et laissez la porte de l'appareil légèrement ouverte. Cela permettra de préserver les joints de la porte et d'empêcher la formation d'odeurs dans l'appareil.

Déplacement de votre appareil
Si vous devez déplacer l'appareil, essayez de le maintenir en position verticale. Si nécessaire, il peut être placé sur le dos.

Nettoyage des joints
L'un des facteurs responsables de la formation d'odeurs dans le lave-vaisselle est la nourriture qui reste emprisonnée dans les joints. Un nettoyage régulier avec une éponge humide empêchera ces odeurs.

GUIDE DE DÉPANNAGE

Avant d'appeler pour une réparation
L'examen des tableaux des pages suivantes peut vous aider à solutionner le problème.

Problème	Causes possibles	Solution possible
Le lave-vaisselle ne démarre pas	Le fusible a grillé ou le disjoncteur s'est déclenché.	Changez le fusible ou réenclenchez le disjoncteur. Débranchez tous les autres appareils branchés sur le même circuit électrique que le lave-vaisselle.
	L'alimentation en électricité n'est pas activée.	Vérifiez que le lave-vaisselle est allumé et que sa porte est complètement fermée. Vérifiez que le câble électrique est bien branché dans la prise de courant.
	La porte n'a pas été correctement fermée.	Fermez complètement la porte.
L'eau n'est pas pompée dans le lave-vaisselle.	Le tuyau de vidange est plié.	Inspectez le tuyau de vidange.
	Les filtres sont encrassés.	Nettoyez les filtres (voir le paragraphe « Nettoyage des filtres »).
	L'évier de la cuisine est bouché.	Vérifiez que l'évier de la cuisine se vide correctement. Si l'évier de la cuisine ne se vide pas, demandez à un plombier de l'inspecter.
Il y a de la mousse dans la cuve.	Le détergent utilisé est inapproprié.	Utilisez exclusivement du détergent spécifiquement conçu pour les lave-vaisselles afin d'éviter qu'il n'y ait de la mousse. Si de la mousse se forme, ouvrez la porte du lave-vaisselle et attendez qu'elle se réduise. Ajoutez quelques litres (env 5L) d'eau froide au fond du lave-vaisselle. Fermez la porte du lave-vaisselle puis sélectionnez n'importe quel cycle. Initialement, le lave-vaisselle videra l'eau. Ouvrez la porte une fois la vidange terminée et vérifiez si la mousse a disparu. Si nécessaire, répétez cette opération.

	Du liquide de rinçage a été renversé.	Essuyez toujours tout liquide de rinçage qui aurait débordé.
Les surfaces intérieures de la cuve sont tachées.	Le détergent utilisé contient du colorant.	Assurez-vous que le détergent ne contient pas de colorant.
Les surfaces internes sont recouvertes d'un film blanc.	Il est dû aux minéraux contenus dans l'eau dure.	Nettoyez l'intérieur de la cuve avec une éponge humide et un détergent pour lave-vaisselle (portez des gants en caoutchouc). N'utilisez jamais aucun produit autre que des détergents spécifiquement conçus pour les lave-vaisselles afin d'éviter qu'il n'y ait de la mousse.
Il y a des traces de rouille sur les couverts.	Les couverts ne sont pas résistants à la corrosion.	Évitez de laver au lave-vaisselle les articles qui ne résistent pas à la corrosion.
	Un programme n'est pas exécuté après l'ajout de sel pour lave-vaisselle. Des traces de sel ont pénétrées dans le cycle de lavage.	Exécutez toujours un programme de lavage sans vaisselle après avoir ajouté du sel.
	Le bouchon du réservoir à sel est desserré.	Vérifiez que le bouchon est sécurisé.
Le lave-vaisselle est bruyant.	Les plats s'entrechoquent les uns contre les autres. Les bras d'aspersion percutent des plats.	Consultez le chapitre « Charger les paniers » pour repositionner la vaisselle.
La vaisselle n'est pas propre.	Les plats n'ont pas été correctement positionnés.	Consultez le chapitre « Charger les paniers ».
	Le programme de lavage sélectionné est trop doux.	Choisissez un programme plus intensif. Consultez le tableau « Programmes de lavage ».
	Une quantité insuffisante de détergent a été utilisée ou le détergent utilisé n'est pas approprié.	Utilisez davantage de détergent ou changez-en.
	Les bras d'aspersion sont bloqués.	Modifiez la position des plats pour qu'ils ne gênent pas la rotation des bras d'aspersion.
	Les filtres ne sont pas propres ou ne sont pas correctement positionnés.	Nettoyez et/ou installez correctement les filtres.
Nébulosité sur la verrerie	Combinaison d'eau douce avec trop de détergent	Utilisez moins de détergent si votre eau est douce et sélectionnez un cycle plus court pour laver la verrerie et la nettoyer.
Des taches blanches apparaissent sur la vaisselle et les verres	Les eaux dures peuvent provoquer des dépôts de tartre.	Ajoutez du détergent
Les plats ne sèchent pas bien.	Les plats n'ont pas été correctement positionnés.	Consultez le chapitre « Charger les paniers ».
	Le réservoir de liquide de rinçage est vide ou n'est pas assez rempli.	Augmentez la quantité de liquide de rinçage ou rajoutez-en.
	Un programme non approprié a été sélectionné.	Sélectionnez un programme dont la durée de lavage est plus longue.

Messages d'erreur

Codes	Signification	Causes possibles	Solution Possible
E1	L'arrivée d'eau prend trop de temps.	Le robinet n'est pas ouvert, ou l'alimentation en eau est restreinte ou la pression d'eau est insuffisante.	Ouvrez le robinet d'eau. Vérifiez si le tuyau d'arrivée n'est pas bloqué. Augmentez la pression d'eau.
E3	La température requise n'est pas atteinte.	L'élément chauffant dysfonctionne	Contactez le service après-vente pour remplacer l'élément chauffant.
E4	Débordement.	Certaines pièces du lave-vaisselle fuient.	Contactez le service après-vente pour réparer l'appareil ou faire remplacer des pièces.

AVERTISSEMENTS ! Au cas où l'eau déborderait, coupez l'arrivée d'eau avant d'appeler le réparateur.

SPÉCIFICATIONS

Dimensions du produit (L x D x H mm)	448 x 550 x 815 mm
Tension / fréquence nominale	220-240V~ 50Hz
Puissance nominale	1760-2100 W
Pression d'eau	0,04 –1 MPa

INFORMATION SUR LE PRODUIT

Nom du fournisseur ou marque commerciale: Etablissements Darty & fils © | THOMSON				
Adresse du fournisseur: 129 Avenue Gallieni, 93140 Bondy, France				
Référence du modèle: THPRIMO245DFULL				
Paramètres généraux du produit:				
Paramètre	Valeur	Paramètre	Valeur	
Capacité nominale (1) (ps)	10	Dimensions en cm	Hauteur	81,5
			Largeur	44,8
			Profondeur	55,0
IEE (1)	49.9	Classe d'efficacité énergétique (1)		D
Indice de performance de lavage (1)	1.125	Indice de performance de séchage (1)		1.065
Consommation d'énergie en kWh [par cycle], sur la base du programme eco avec alimentation en eau froide. La consommation réelle d'énergie dépend des conditions d'utilisation de l'appareil.	0,674	Consommation d'eau en litres [par cycle], sur la base du programme eco. La consommation d'eau réelle dépend des conditions d'utilisation de l'appareil et de la dureté de l'eau.		8,5
Durée du programme (1) (h:min)	3:18	Type		intégrable
Émissions de bruit acoustique dans l'air (1) [dB(A) re 1 pW]	44	Classe d'émissions de bruit acoustique dans l'air (1)		B
Mode arrêt (W) (le cas échéant)	0,49	Mode veille (W) (le cas échéant)		s.o.
Démarrage différé (W) (le cas échéant)	1,00	Mode veille avec maintien de la connexion au réseau (W) (le cas échéant)		s.o.
Durée minimale de la garantie offerte par le fournisseur: 2 ans				
Informations supplémentaires:				
Lien internet vers le site web du fournisseur où se trouvent les informations visées à l'annexe II, point 6, du règlement (UE) 2019/2022 de la Commission: www.darty.com/www.vandenborre.be				

(1) Pour le programme eco.

Thomson et le logo Thomson sont des marques de Technicolor (S.A.) ou de ses filiales et sont utilisées sous licence par Fnac Darty (S.A.).

Pour accéder aux informations sur le modèle stocées dans la base de données des produits :

Cliquer sur le lien

https://eprel.ec.europa.eu/screen/product/dishwashers2019/371391

SERVICE DE RÉPARATION ET PIÈCES DE RECHANGE

Ne démontez pas et ne réparez pas l'appareil vous-même. Ne pas respecter cette consigne peut entraîner un choc électrique ou des blessures.

Pour demander une réparation professionnelle et commander des pièces de rechange, veuillez vous adresser au service après-vente FNAC DARTY.
Les pièces de rechange pour vos appareils seront livrées sous 15 jours ouvrés après réception de la commande.

Veuillez noter !
Tous les appareils ont une garantie de 2 ans.
La garantie ne couvre pas les dommages causés par une mauvaise installation, une modification non autorisée, une auto-réparation ou une réparation non professionnelle.

Contactez-nous :

DARTY www.darty.com **0978 970 970** 24 heures / 24 7 jours / 7 129 Avenue Gallieni, 93140 Bondy, France	Vanden Borre in alle vertrouwen www.vandenborre.be **02 334 00 00** 8h-18h Lundi à Samedi Slesbroekstraat 101 1600 Sint-Pieters-Leeuw Belgium	BCC www.bcc.nl **020 334 88 88** 8h – 18h du lundi au vendredi 9h – 17h le samedi Bellsigngel, 61 1119 NT SCHIPHOL Netherlands

MISE AU REBUT

En tant que distributeur responsable, nous accordons une grande importance à la protection de l'environnement.
Nous vous encourageons à respecter les procédures correctes de mise au rebut de votre appareil, des piles et des éléments d'emballage. Cela aidera à préserver les ressources naturelles et à garantir qu'il soit recyclé d'une manière respectueuse de la santé et de l'environnement.

Vous devez jeter ce produit et son emballage selon les lois et les règles locales.
Puisque ce produit contient des composants électroniques et parfois des piles, le produit et ses accessoires doivent être jetés séparément des déchets domestiques lorsque le produit est en fin de vie.

Pour plus de renseignements sur les procédures de mise au rebut et de recyclage, contactez les autorités de votre commune.

Apportez l'appareil à un point de collecte local pour qu'il soit recyclé. Certains centres acceptent les produits gratuitement.

CONSIGNE POUVANT VARIER LOCALEMENT > WWW.CONSIGNESDETRI.FR

En raison des mises au point et améliorations constamment apportées à nos produits, de petites incohérences peuvent apparaître dans ces instructions. Veuillez nous excuser pour la gêne occasionnée.

Etablissements Darty & fils ©,
129 Avenue Gallieni, 93140 Bondy, France 31/05/2021

FNAC DARTY

ETABLISSEMENTS DARTY ET FILS ©
129 AVENUE GALLIENI 93140 BONDY
FRANCE

EU Declaration of Conformity N°862021051878

Déclaration UE de Conformité
EU- Conformiteitsverklaring
Declaracion UE de conformidad
Declaraçào de conformidade da UE

Product Description -
Description du produit:
Productbeschrijving:
Descripcion del producto:
Descriçào do produto:

Dishwasher

Brand –
Marque /Merk /Marca:

THOMSON

Model number -
Référence commerciale:
/Modelnummer / Numero de modelo /
Numero do modelo:

THPRIMO245DFULL

We declare that the above product has been evaluated and deemed to comply with the requirements of the listed European Directives and standards:

Nous déclarons que le produit ci-dessus a été évalué et jugé conforme aux dispositions des directives et des normes européennes énumérées ci-après:

Wij verklaren dat het hierboven vermeld product is beoordeeld overeenkomstig en geacht te voldoen aan de eisen van genoemde Europese Richtlijnen en normen:

Declaramos que el producto mencionado anteriormente ha sido evaluado y se ha estimado que cumple con las normas y los requisitos de las Directivas Europeas enunciadas:

Declaramos que o produto apresentado acima foi avaliado e considerado em conformidade com os requisitos das diretivas e normas europeias listadas:

Reference number	Title
☒ 2014/30/EU	EMC Directive (EMC)
☒ 2014/35/EU	Low Voltage Directive (LVD)
☒ 2009/125/EC	Eco design requirements for energy-related products (ErP)
☒ 2011/65/EU & (EU) 2015/863	RoHS

EMC:

EN 55014-1:2017
EN 55014-2:2015
EN IEC 61000-3-2:2019
EN 61000-3-3:2013/A1:2019

LVD :

EN 60335-1:2012/A2:2019
EN 60335-2-5:2015
EN 62233:2008

ErP :

(EU) 2019/2017 (EU) 2019/2022
(EU) 2021/340 (EU) 2021/341
EN 60436:2020
EN 50564:2011

This declaration of conformity is drawn up under the sole responsibility of the manufacturer.
La présente déclaration de conformité est établie sous la seule responsabilité du fabricant.
Deze conformiteitsverklaring wordt uitsluitend onder de verantwoordelijkheid afgelegd van de fabrikant.
Esta declaración de conformidad se redacta bajo la exclusiva responsabilidad del fabricante.
Esta declaração de conformidade é redigida sob a responsabilidade exclusiva do fabricante.

The person responsible for this declaration is:
Le responsable de cette déclaration est :
De verantwoordelijloe persoon voor deze verklaring is:
La persona responsable de esta declaración es:
A pessoa responsavel por esta declaraçào é:

Signed by and on behalf of – Signé par et au nom de **: Etablissements Darty & Fils**
Name - Nom*:* **Hervé HEDOUIS**
Position - Fonction*:* **General Manager Direct Sourcing**

Place, Date / Lieu :
Bondy, mai 13, 2021

DocuSigned by:
Hervé Hedouis
EB110BB7CA6C45A...

ASSURANCE QUALITY SERVICE
FNAC DARTY