MARQUE: PANASONIC

REFERENCE : RF-3700

CODIC: 0895091

Panasonic

FM1-FM2-GO-PO Radio portable

RF-3700

Mode d'emploi
Bedienungsanleitung
Istruzioni per l'uso
Instrucciones de funcionamiento
Gebruiksaanwijzing
Bruksanvisning

Avant de raccorder, faire fonctionner ou régler l'appareil, lire attentivement tout ce mode d'emploi.

E

RQT2533-1E

Cher client

Nous vous remercions pour votre achat de cet appareil.
Pour en obtenir des performances idéales et pour votre sécurité, veuillez lire attentivement le présent manuel.

Table des matières

Accessoire fourni ..... A
Précautions 4
Emplacement des commandes 6
Sources d'alimentation 8
Ecoute de la radio 12
Préréglage de la mémoire 20
Accord préréglé 26
Utilisation du temporisateur 28
Entretien 30
Guide de dépannage 32
Fiche technique 35

Estimado cliente

Muchísimas gracias por haber adquirido este aparato.
Lea con atención estas instrucciones para obtener las máximas prestaciones y seguridad.

Índice

Accesorio suministrado ..... A
Precauciones 38
Ubicación de los controles 40
Fuentes de alimentación 42
Escucha de la radio 46
Preajuste en la memoria 54
Sintonización de emisoras preajustadas 60
Utilización del temporizador para dormir 62
Mantenimiento 64
Guía para la localización de las fallas 66
Especificaciones 69

A

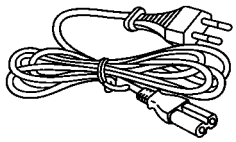

Cordon d'alimentation secteur (1)
Netzkabel (1 Stck.)
Cavo di alimentazione (1)
Cable de alimentación de CA (1)
Netsnoer (1)
Växelströmsnätsladd (1 st.)

Précautions

- Si l'on ne prévoit pas d'utiliser l'appareil pendant longtemps ou s'il ne doit fonctionner que sur le secteur, sortir toutes les piles pour éviter tout dégât potentiel résultant d'une fuite d'électrolyte.
- Eviter d'utiliser et de placer l'appareil à proximité de sources de chaleur. Ne pas le laisser dans une voiture stationnée en plein soleil pendant longtemps toutes portes et vitres fermées, car cela pourrait déformer le coffret.
- Eviter d'entailler, rayer, ou mal raccorder le cordon d'alimentation secteur car cela pourrait provoquer un feu ou un choc électrique. Eviter également de trop plier le cordon, de tirer dessus et d'y faire des raccords.
- Ne pas débrancher le cordon d'alimentation secteur en tirant dessus, car cela pourrait l'abîmer prématurément ou provoquer un choc électrique.
- Ne pas faire fonctionner l'appareil sur le secteur dans une salle de bains, car cela pourrait provoquer un choc électrique.
- Quand on ne se sert pas de l'appareil, débrancher le cordon d'alimentation secteur de la prise secteur.

AVERTISSEMENT:
POUR RÉDUIRE LES RISQUES D'INCENDIE OU DE CHOC ÉLECTRIQUE, NE PAS EXPOSER CET APPAREIL À LA PLUIE NI À L'HUMIDITÉ.

Emplacement des commandes

① Touches de canal préréglé (STATION MEMORY, 1–8)
② Touche de temporisateur (SLEEP)
③ Commutateur de fonctionnement (OPERATION)
④ Sélecteur de tonalité (TONE)
⑤ Touche de préréglage de la mémoire (▪ MEMORY, – AUTO MEMORY)
⑥ Touche d'accord descendant (–, ▪ MANUAL, – AUTO)
⑦ Touche d'accord ascendant (+, ▪ MANUAL, – AUTO)
⑧ Sélecteur de gamme (BAND)
⑨ Potentiomètre de volume (VOLUME)
⑩ Volant d'accord rotatif (ROTARY TUNING)
⑪ Prise d'écouteur (🎧)
⑫ Prise d'entrée CA (AC IN~)

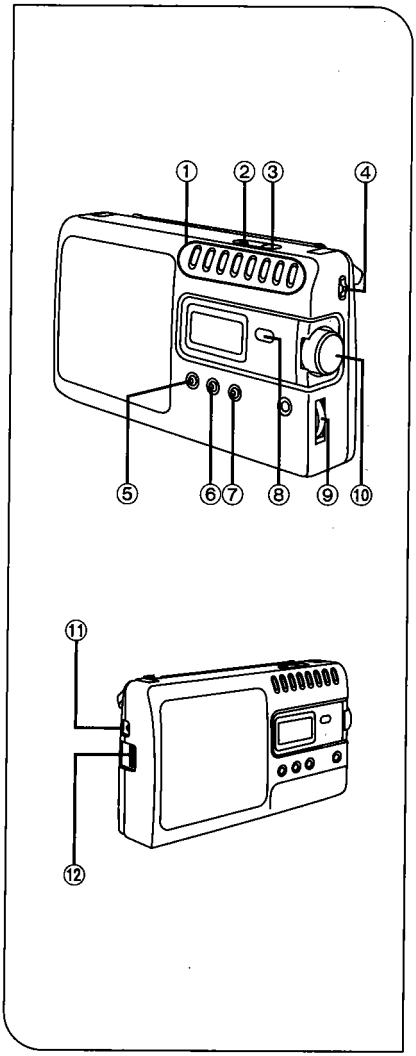

Sources d'alimentation

Alimentation secteur A

Brancher le cordon d'alimentation secteur fourni dans la prise AC IN de l'appareil et dans la prise secteur.

Insertion du connecteur
Même si le connecteur est bien inséré jusqu'au fond, la partie avant de la fiche peut éventuellement dépasser selon le type de prise utilisé, comme montré sur l'illustration.
Quoi qu'il en soit, il n'y a aucun problème d'utilisation.

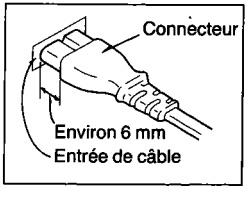

Alimentation sur piles (non fournies) B

Insérer quatre piles R20/LR20 (UM-1, non fournies) suivant l'ordre numérique indiqué, et débrancher le cordon d'alimentation secteur de la prise AC IN.

■ Retrait des piles

Pousser la pile numéro 4 vers l'extrémité ⊖ et la soulever.

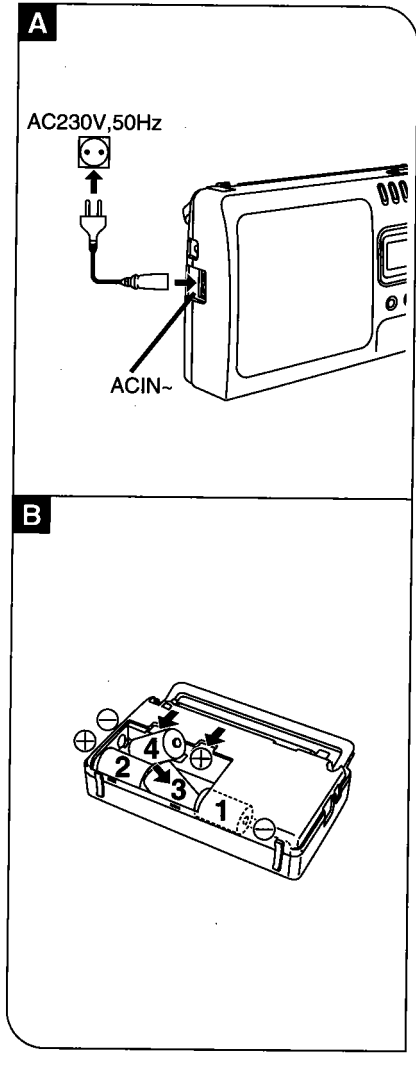

■ Lorsque les piles sont faibles

- Le son se déforme et le volume diminue.
- "U01" apparaît pendant environ 10 secondes et les touches ne fonctionnent plus.

Dans ce cas, remplacer toutes les piles par des neuves.

Pour éviter toute explosion des piles ou fuite de leur électrolyte

- Ne pas utiliser en même temps des piles neuves et des piles ayant déjà servi.
- Ne pas utiliser en même temps des piles de type différent (au manganèse et alcalines, etc.).
- Insérer les piles en respectant les polarités (+) et (−).
- Ne pas recharger les piles.
- Retirer les piles de l'appareil si l'on ne prévoit pas de l'utiliser pendant longtemps.
- Les retirer si l'appareil reste alimenté en permanence sur le secteur.
- Ne pas jeter les piles au feu ni les court-circuiter, les démonter ou les chauffer.

Ecoute de la radio

1 Appuyer sur OPERATION.

2 Appuyer sur BAND pour sélectionner la gamme.
Chaque fois qu'on appuie sur BAND, FM1, FM2, LW (GO) et MW (PO) s'affichent à tour de rôle.

3 Sélectionner la fréquence d'émission à l'aide de ROTARY TUNING.
Pour accélérer l'accord, on pourra également utiliser les touches d'accord (+ ou −). (Voir page 16.)

4 Régler VOLUME et TONE.

■ Pour éteindre l'appareil
Appuyer sur OPERATION.

■ A propos du pas de fréquence:
L'affichage de fréquence change suivant les pas ci-dessous.
FM1/FM2: 0,05 MHz
LW (GO): 9 kHz ou 1 kHz
MW (PO): 9 kHz

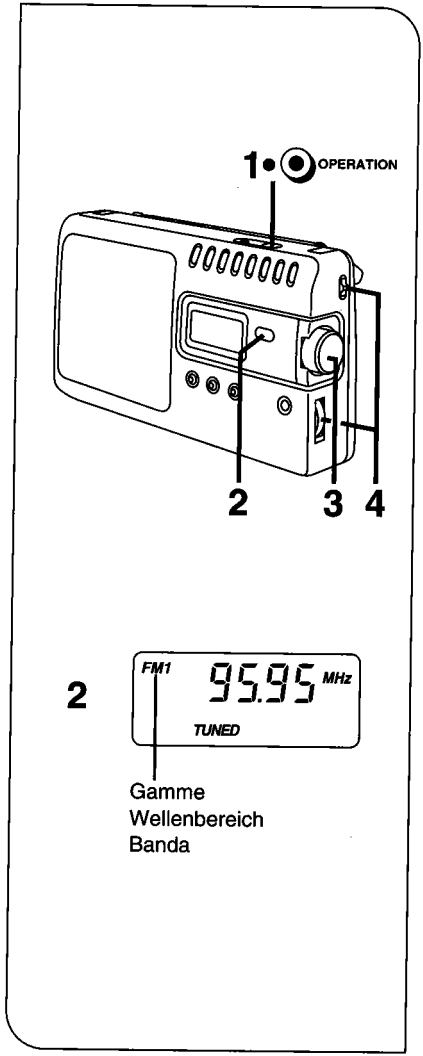

■ Commutation du pas de fréquence pour la réception des GO

Il est possible de commuter le pas de fréquence, pour la réception des GO, entre 1 kHz et 9 kHz.
(Le réglage initial est de 9 kHz.)

1 Appuyer sur OPERATION.
La commutation du pas est possible dans n'importe quelle gamme.

2 Appuyer sur BAND et maintenir enfoncé pendant environ 10 secondes.
- LW (144 kHz) apparaît, et au bout de 5 secondes il se met à clignoter sur l'afficheur.
- Quand le clignotement cesse, environ 10 secondes plus tard, FM1 (87,50 MHz) apparaît sur l'afficheur pour indiquer que le changement du pas de fréquence des GO est terminé.

Remarques:
- Pour commuter de 9 kHz sur 1 kHz, ainsi que de 1 kHz sur 9 kHz, procéder comme indiqué ci-dessus.
- Le fait de modifier le pas de fréquence efface toutes les stations enregistrées dans la mémoire.
- Si l'on relâche BAND pendant que LW (144 kHz) clignote, l'affichage revient aux données précédentes.
- Les affichages de fréquence donnés au point 1 (FM1; 88,10 MHz) et au point 2 (FM2; 101,10 MHz) sont des exemples.

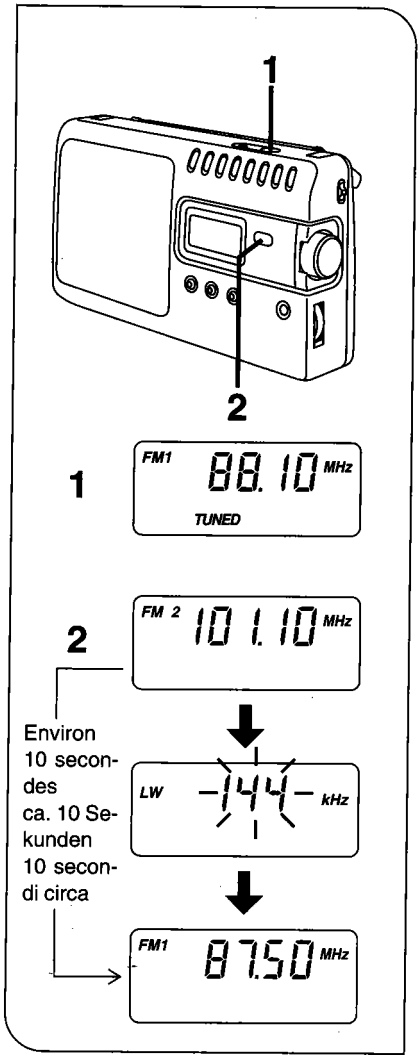

Pour accorder la station à l'aide des touches d'accord (+ et −)

Exercer de petites pressions successives sur l'une des touches d'accord (+ ou −).

+: La fréquence augmente.
−: La fréquence diminue.

■ Pour sélectionner une station automatiquement

Appuyer sur + ou − et maintenir enfoncé jusqu'à ce que l'affichage de fréquence commence à changer.
L'affichage de fréquence cesse automatiquement de changer lorsque la fréquence d'une station est captée pendant le processus d'accord.
En cas d'interférences excessives, l'accord automatique peut ne pas fonctionner. Dans ce cas, accorder la station en exerçant de petites pressions successives sur la touche + ou −.

Pour annuler l'accord automatique, appuyer à nouveau sur + ou −.

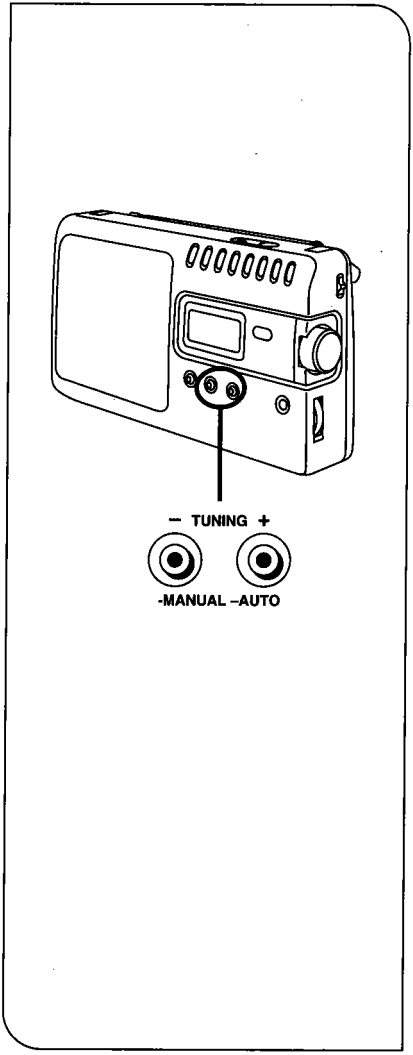

Pour obtenir une bonne réception A

Régler l'antenne de façon à obtenir une bonne réception.

FM1/FM2:
Déployer l'antenne télescopique et régler sa longueur et son angle de façon à obtenir la réception optimale.

GO/PO:
L'antenne à tige de ferrite sensible interne de l'appareil permettra une excellente réception GO et PO dans la plupart des régions. Pour obtenir la réception optimale, tourner l'appareil dans la direction qui donnera les meilleurs résultats, car l'antenne à tige de ferrite est directionnelle.

Utilisation d'un écouteur B

Réduire le niveau du volume. Brancher l'écouteur dans la prise d'écouteur.

- Eviter une écoute prolongée au point qu'elle soit préjudiciable pour l'ouïe.
- Lorsque l'écouteur est branché, le haut-parleur se coupe automatiquement.

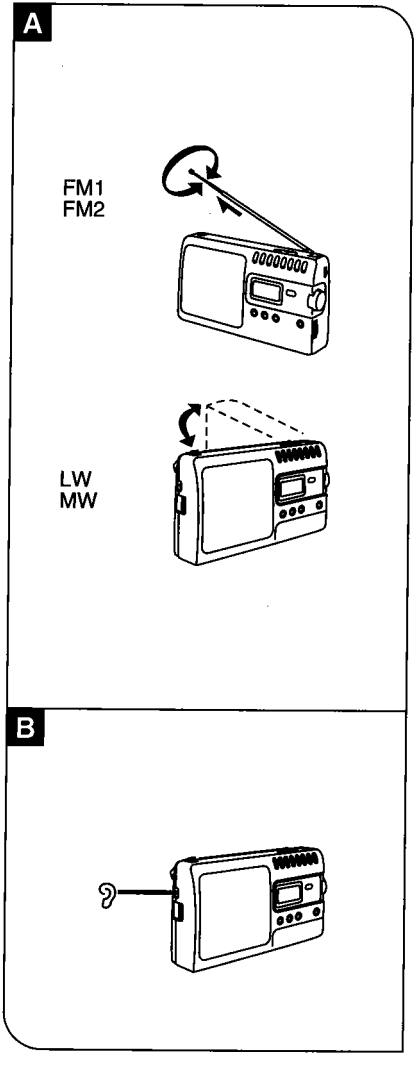

Préréglage de la mémoire

Une fois que les stations de radio ont été préréglées dans la mémoire, elles pourront être rappelées en toute facilité par simple pression des touches de canal préréglé. Il est possible de prérégler un maximum de 8 stations sur chacune des gammes FM1, FM2, GO et PO.

Préréglage automatique de la mémoire

L'exemple montre comment prérégler les stations FM1.

1 Appuyer sur OPERATION.

2 Appuyer sur BAND pour sélectionner FM1.
Chaque fois qu'on appuie sur BAND, FM1, FM2, LW (GO) et MW (PO) s'affichent à tour de rôle.

3 Faire apparaître sur l'afficheur la fréquence la plus basse à l'aide du volant ROTARY TUNING ou des touches d'accord (+ ou –).

4 Appuyer sur ▪ MEMORY, – AUTO MEMORY et maintenir enfoncé jusqu'à ce que l'affichage de fréquence commence à changer.

Les fréquences des stations sont automatiquement préréglées (en ordre croissant) dans la mémoire.

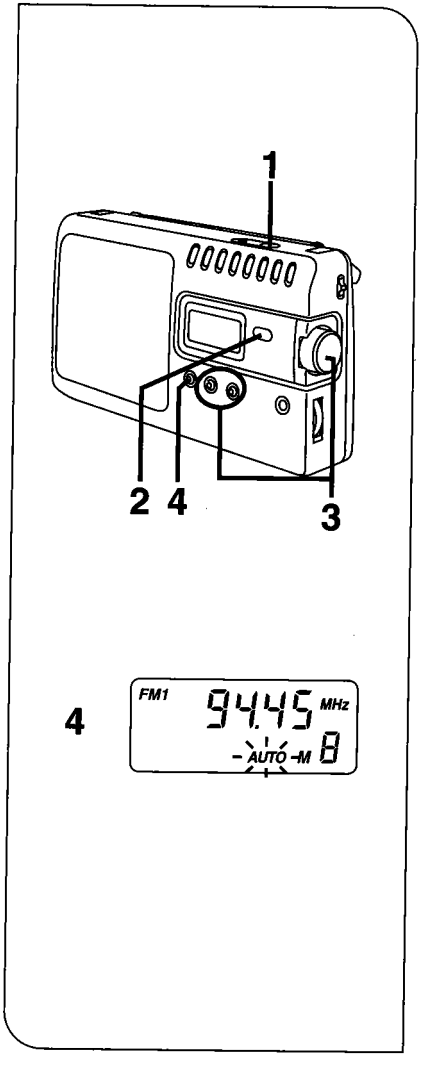

■ Pour prérégler les stations GO ou PO dans la mémoire:

Sélectionner la gamme voulue au point 2, et effectuer les opérations 3 et 4.

■ Pour prérégler plus de 8 stations FM

FM2 est pratique pour prérégler des stations FM1.

1. Appuyer sur OPERATION.
2. Appuyer sur BAND pour sélectionner FM2.
3. Faire apparaître sur l'afficheur une fréquence légèrement supérieure à la dernière fréquence préréglée sur FM1.
4. Appuyer sur ▪ MEMORY, – AUTO MEMORY et maintenir enfoncé jusqu'à ce que l'affichage de fréquence commence à changer.

Remarques:

- Si l'on prérègle une station sur un canal qui a déjà été préréglé, le préréglage précédent s'efface.
- Si le cordon d'alimentation secteur ainsi que les piles sont déconnectés, le contenu de la mémoire sera conservé pendant environ une minute.

Préréglage manuel de la mémoire

Les stations pourront être mémorisées sur n'importe quel canal préréglé de son choix.

1 Accorder la station à mémoriser.
Voir "Ecoute de la radio", aux pages 12 et 16.

2 Appuyer momentanément sur ▪ MEMORY, – AUTO MEMORY.
"M" se met à clignoter.

3 Pendant que "M" clignote, appuyer sur l'une des touches STATION MEMORY (1–8).
"M" et le numéro de mémoire sélectionné s'allument.

4 Recommencer les opérations 1 à 3 pour mémoriser d'autres stations.

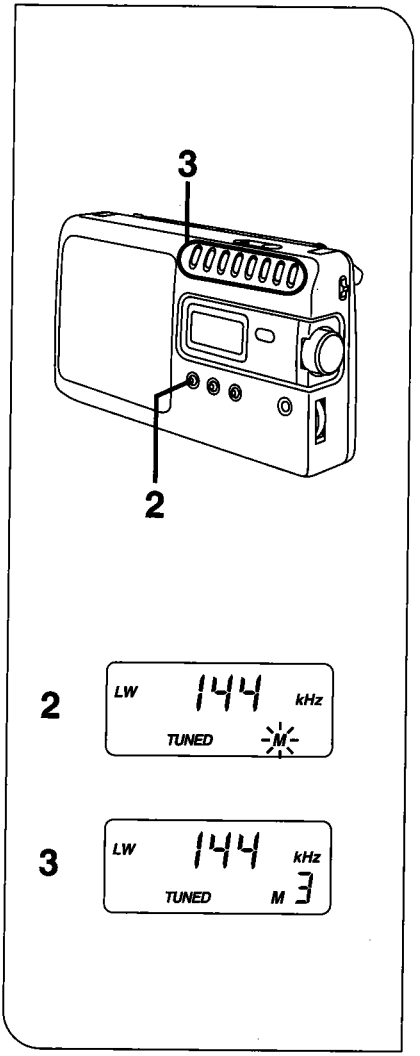

Accord préréglé

Cette opération consiste à rappeler les stations qui ont été préréglées dans la mémoire.

1 Appuyer sur OPERATION.

2 Appuyer sur BAND pour sélectionner la gamme.

Chaque fois qu'on appuie sur BAND, FM1, FM2, LW (GO) et MW (PO) s'affichent à tour de rôle.

3 Appuyer sur l'une des touches STATION MEMORY (1–8).

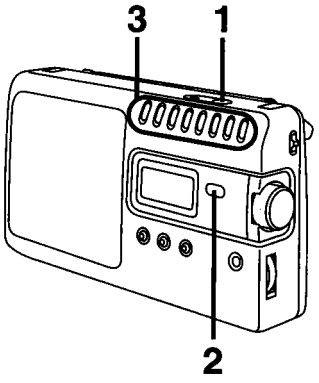

3

Numéro de mémoire
Speicherplatznummer
Numero della memoria

Utilisation du temporisateur

Il est possible d'éteindre automatiquement l'appareil à l'issue d'une durée déterminée. (60, 45, 30 ou 15 minutes)

Appuyer sur SLEEP pour sélectionner la durée de lecture de l'appareil.

Chaque fois qu'on appuie sur SLEEP, l'affichage change comme suit.

60→45→30→15→(annulé)

L'affichage revient à la fréquence d'émission 10 secondes plus tard environ.

■ Pour vérifier la durée restante du temporisateur

Appuyer sur SLEEP.

L'affichage indique la durée restante pendant 10 secondes environ.

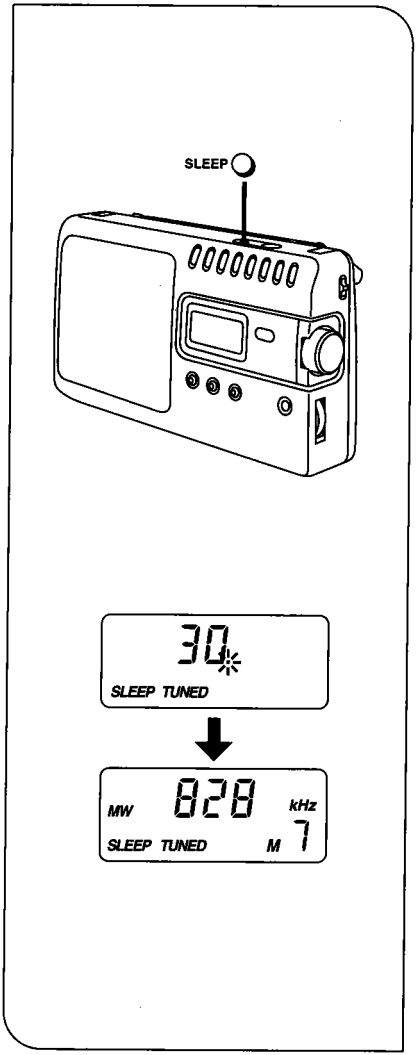

Entretien

Pour nettoyer l'appareil, utiliser un chiffon doux.
Si les surfaces sont extrêmement sales, utiliser un chiffon doux trempé dans une solution d'eau et de savon ou dans une solution de détergent doux.
Ne pas nettoyer le coffret avec de la benzine ou du diluant.
Eviter toute humidité excessive.
Eviter de vaporiser des produits de nettoyage en aérosol. Certains renferment des produits chimiques corrosifs qui pourraient provoquer des dommages internes et déformer le coffret.

Guide de dépannage

Avant de demander à un personnel qualifié de venir dépanner cet appareil, consulter ce tableau pour savoir si le problème ne peut pas être résolu tel que décrit ci-dessous. Une simple vérification ou un réglage mineur de votre part peut résoudre le problème et rétablir un fonctionnement correct.
Si une solution n'a pu être trouvée après avoir effectué ces vérifications, ou si l'appareil présente des symptômes de mauvais fonctionnement qui ne sont pas décrits dans ce tableau, il est conseillé de prendre contact auprès d'un service après-vente local (voir liste ci-jointe), ou de consulter un revendeur pour plus de renseignements.

Problème	Cause(s) probable(s)	Correction
Pas de fonctionnement. (Lorsque l'appareil est alimenté sur piles.)	Le cordon d'alimentation secteur est-il toujours branché sur l'appareil lors d'une alimentation sur piles?	Débrancher le cordon d'alimentation secteur.
	Les piles sont-elles mortes?	Les remplacer par des neuves. Ou bien, alimenter l'appareil sur le secteur.
	Les piles ont-elles été installées avec les polarités (+) et (−) inversées?	Aligner les polarités (+) et (−) correctement.
"U01" apparaît pendant environ 10 secondes.	Les piles sont mortes.	Les remplacer par des neuves. Ou bien, alimenter l'appareil sur le secteur.
Beaucoup de parasites; les stations ne s'accordent pas bien.	L'antenne est-elle réglée correctement?	Essayer de modifier sa direction.
Parasites pendant la réception GO/PO.	L'appareil fonctionne-t-il en même temps qu'un téléviseur?	Eloigner l'appareil du téléviseur. Ou bien, éteindre le téléviseur.

Fiche technique

Plage de fréquence:	
FM1/2;	87,50–108,00 MHz
GO;	144–288 kHz
PO;	522–1611 kHz
Alimentation:	
Secteur;	230 V, 50 Hz Consommation; 5 W
Piles;	6 V (Quatre piles R20/LR20, UM-1)
Haut-parleur:	10 cm
Puissance de sortie:	1,2 W (RMS...max.)
Sortie:	Ecouteur
Dimensions (L×H×P):	274×149×88 mm
Poids:	1,1 kg (sans les piles)

Remarque:
Spécifications sujettes à modifications sans préavis.
Les poids et les dimensions sont approximatifs.