MILL

CHAUFFAGE
AB-H1000DN

MANUEL D'UTILISATION

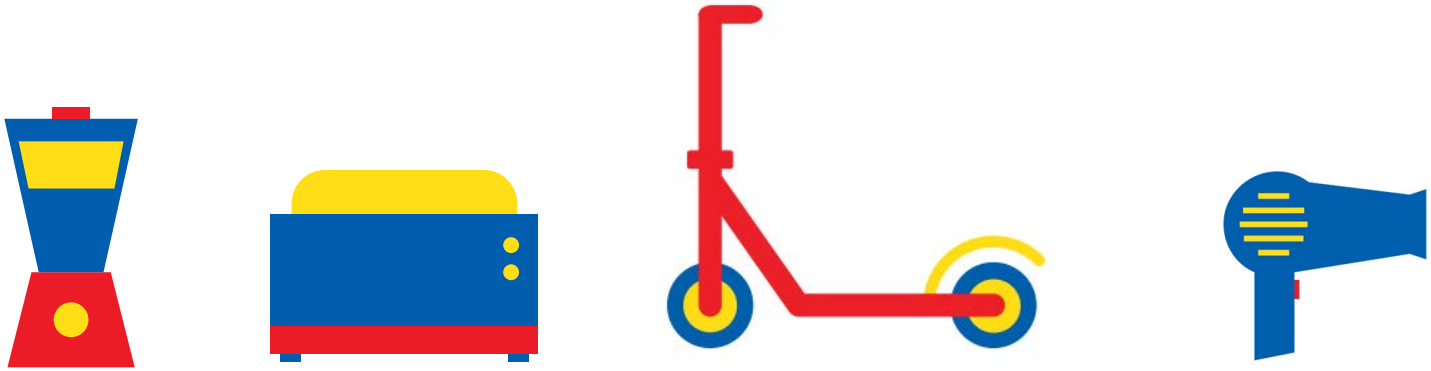

Besoin d'aide ? Rendez-vous sur https://sav.darty.com

MODE D'EMPLOI ET INSTRUCTIONS DE MONTAGE (FR)

Série : Huile Premium

Veuillez lire attentivement ce mode d'emploi avant utilisation. Prenez soin de ce manuel pour un usage ultérieur.

Ce produit convient uniquement pour les espaces bien isolés ou pour une utilisation occasionnelle.

Ce mode d'emploi et de montage s'applique aux produits suivants :

AB-H1000MEC, AB-H1000DN, AB-H1500DN, AB-H2000DN, AB-H1000DN GLASS, AB-H1000DN BLACK

Information importante de sécurité

Vous devez suivre les consignes de sécurité lorsque vous utilisez des produits électriques, surtout en présence d'enfants.

ATTENTION! Pour éviter une électrocution ou un dégât dû à la chaleur, toujours prendre soin de débrancher le chauffage avant de la déplacer ou de le nettoyer.

- Lire les instructions attentivement.
- Le produit est prévu pour un usage domestique seulement.
- Faire attention à connecter le chauffage sur le réseau électrique de la maison, comme indiqué sur le chauffage.
- Les nouveaux chauffages produiront une odeur spécifique lors de la première utilisation. Cela s'arrêtera après une courte période et ne sera absolument pas nocif.
- Vérifier que des morceaux d'emballage en mousse ou en carton ne tombent pas dans les éléments chauds du chauffage. Ces morceaux doivent être retirés pour éviter des odeurs nauséabondes.
- Empêcher le chauffage de surchauffer – **ne pas recouvrir**.
- Toujours éteindre et débrancher le chauffage si il n'est pas utilisé pour une longue période.
- Faire particulièrement attention si le chauffage est utilisé dans des pièces où résident des enfants ou des personnes âgées.
- Le chauffage ne doit pas être installé directement sous une prise de courant électrique.
- Le cordon ne doit pas être déposé sous un tapis. Faîtes en sorte que le cordon soit disposé de telle sorte que personne ne puisse le piétiner.

- Le chauffage ne doit pas être utilisé si le cordon ou la prise sont endommagés. Le chauffage ne doit pas être utilisé si il est tombé sur le sol ou si il est endommagé d'une manière ou d'une autre causant une défaillance.
- Le cordon doit être réparé par le fabricant ou par un expert si il a été endommagé, afin d'éviter des situations dangereuses.
- Éviter d'utiliser des extensions du cordon, qui pourraient surchauffer et provoquer un incendie.
- Ne jamais recouvrir le conduits d'aération du chauffage. Éviter un potentiel danger d'incendie en s'assurant que l'entrée d'air n'est bloquée ni recouverte. Le chauffage doit être utilisé dans des pièces avec un sol plat.
- Le chauffage ne doit pas être installé à proximité de matériaux inflammables car ils pourraient provoquer un risque d'incendie.
- Le chauffage ne doit jamais être utilisé dans des pièces où se trouve de l'essence, de la peinture ou autres produits inflammables, comme par exemple un garage.
- Ne jamais toucher un chauffage électrique avec des mains humides. Le chauffage doit être installé de manière à ce qu'une personne prenant un bain ne peut pas être en contact direct avec celui-ci.
- Le chauffage devient chaud quand il est allumé. Par conséquent, faîtes attention à éviter les brûlures sur votre peau.
- Le chauffage doit être éteint, la prise débranché et le chauffage doit refroidir avant d'être déplacé.

- N'utilisez pas cet appareil de chauffage dans les petites pièces lorsqu'ils sont occupés par des personnes qui ne sont pas capable de quitter la pièce, sauf si une surveillance constante est assurée
- Éviter la surchauffe lorsque le chauffage est connecté. Le chauffage pourrait surchargé le circuit électrique si d'autres appareils électriques sont branchés sur la même multiprise.
- L'appareil ne peut pas être utilisé par des enfants de moins de 8 ans, ni par des personnes mentalement ou physiquement limitées, non plus par des personnes manquant d'expérience et de connaissance à moins qu'elles aient été renseignées sur l'utilisation de l'appareil et comprennent les risques encourus.
- Les enfants ne doivent pas jouer avec l'appareil. Le nettoyage et la maintenance ne doivent pas être faits par des enfants.
- Les enfants de moins de 3 ans doivent rester éloignés de l'appareil, à moins qu'ils soient surveillés en permanence.
- Les enfants entre 3 et 8 ans sont seulement autorisés à allumer et éteindre l'appareil, à condition que l'appareil soit monté tel qu'indiquer dans les instructions et que les enfants aient reçu des instructions concernant la sécurité et les risques encourus.
- N'utilisez pas cet appareil de chauffage dans les environs immédiats d'un bain ou d'une piscine

S'il vous plaît visitez notre service d'assistance à www.millheat.com si vous avez des questions concernant le produit

CONSERVEZ CE MODE D'EMPLOI POUR UNE UTILISATION ULTÉRIEURE !

NE TOUCHEZ JAMAIS LE PANNEAU DU RADIATEUR OU SON BOÎTIER AVEC LES MAINS MOUILLÉES !

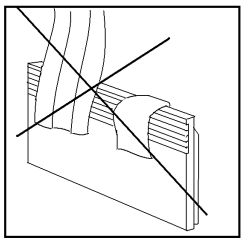

Caractéristiques

Modèle	Thermostat	Couleur	Ampérage	Puissance (W)	Mill Heat Boost
AB-H1000MEC	Mécanique	Blanc	220-240V~, 50-60Hz	1000	Oui
AB-H1000DN	Jour/Nuit	Blanc	220-240V~, 50-60Hz	1000	Oui
AB-H1500DN	Jour/Nuit	Blanc	220-240V~, 50-60Hz	1500	Oui
AB-H2000DN	Jour/Nuit	Blanc	220-240V~, 50-60Hz	2000	Oui
AB-H1000DN GLASS	Jour/Nuit	Blanc	220-240V~, 50-60Hz	1000	Oui
AB-H1000DN BLACK	Jour/Nuit	Noir	220-240V~, 50-60Hz	1000	Oui

Avant la première utilisation

Après avoir déballé le radiateur, assurez-vous que le produit n'a pas été endommagé pendant le transport. Contactez le distributeur ou l'importateur si vous découvrez des dommages visibles sur le produit.

Conservez l'emballage externe pour transporter le radiateur ultérieurement. Si vous souhaitez mettre l'emballage au rebut, assurez-vous de le faire correctement. Éloignez les sacs en plastique des enfants.

Première utilisation

Après avoir allumé le radiateur pour la première fois ou après une longue période sans utilisation, l'appareil peut dégager une odeur de brûlé pendant une courte période. Ceci est normal.

Veuillez lire attentivement ce mode d'emploi avant l'utilisation. Conservez-le pour une utilisation ultérieure.

Il est également normal que le radiateur émette un bruit lorsqu'il chauffe ou se refroidit.

Afin d'éviter la surchauffe, ne pas couvrir l'appareil

AVERTISSEMENT: L'appareil de chauffage ne doit pas être utilisé si les panneaux de verre sont endommagées (s'applique uniquement au Glass AB-H1000DN).

Description du radiateur

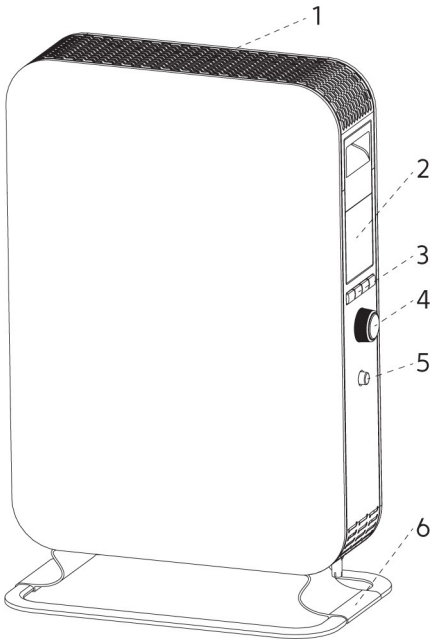

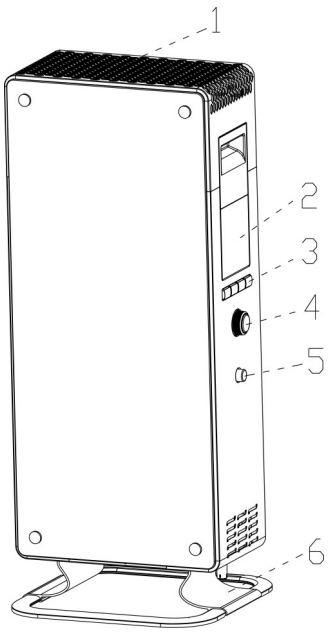

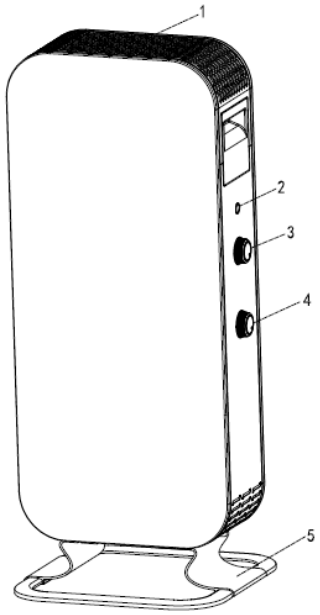

AB-H1000DN/1500DN/2000DN/1000DN BLACK

1. Émission de chaleur
2. Écran LED
3. Thermostat
4. Sélecteur de sortie
5. OFF/ON
6. Pattes (aluminium)

AB-H1000DN GLASS

1. Émission de chaleur
2. Écran LED
3. Thermostat
4. Sélecteur de sortie
5. OFF/ON
6. Pattes (aluminium)

AB-H1000MEC

1. Émission de chaleur
2. Voyant lumineux
3. Thermostat
4. Sélecteur de sortie
5. Pattes (aluminium)

Pièces

- 8 vis (pré-montées)
- 2 supports de pied
- 2 rails pour les pieds

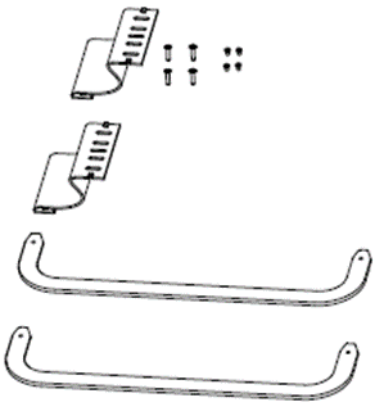

Montage

1. Insérez les deux pattes dans les supports afin d'obtenir un pied stable (voir la Figure 1 ci-dessous).
2. Fixez les pattes dans les supports en serrant 2 vis dans chaque support (voir la Figure ci-dessous).
3. Retirez les vis pré-montées du bas du radiateur et posez délicatement le radiateur sur sa tête afin de monter les pieds.
4. Deux vis doivent être fixées sur chaque support de pied (voir la Figure 2 ci-dessous).
5. **N'UTILISEZ JAMAIS LE RADIATEUR AVANT D'AVOIR BIEN SERRÉ LES VIS DES PATTES.**

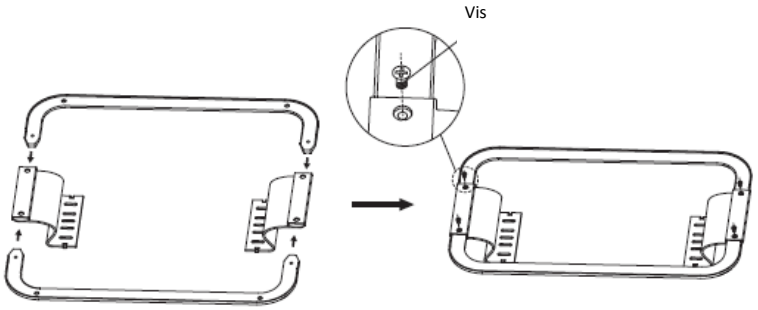

Figure 1

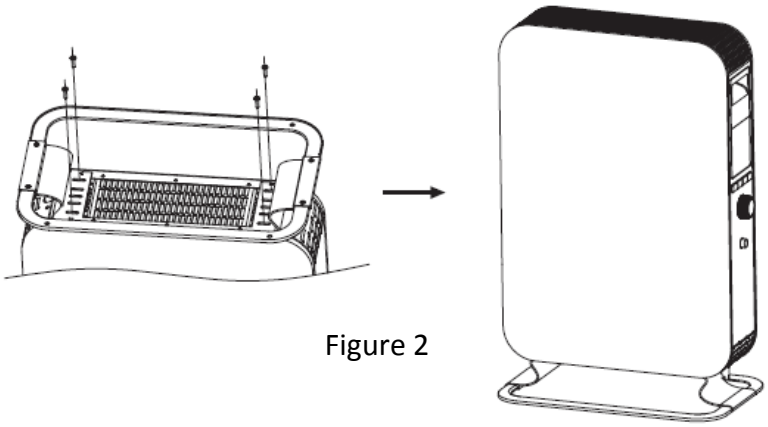

Figure 2

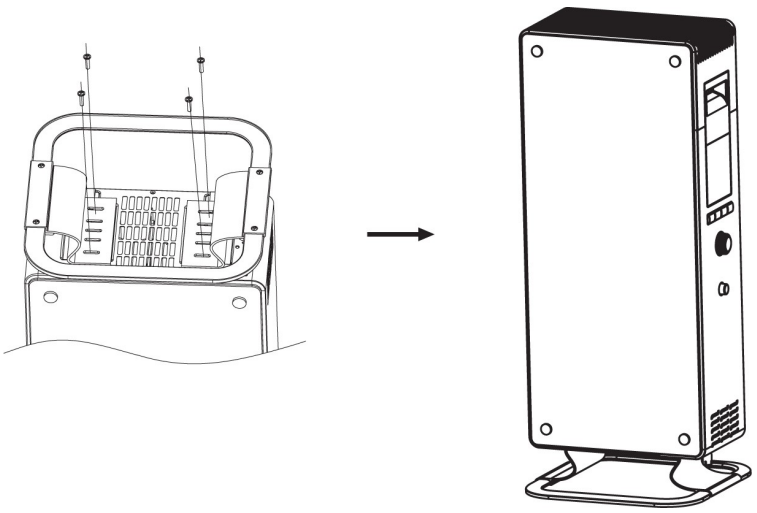

AB-H1000MEC — Instructions

Panneau de contrôle du modèle AB-H1000MEC

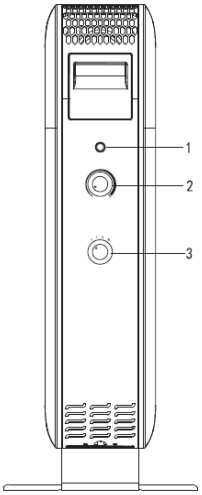

1. Voyant lumineux

2. Thermostat

3. Sélecteur de sortie:

    0: Éteint

    I: 400 W

    II: 600 W

    III: 1000 W

AVERTISSEMENT : Assurez-vous que le pied est fixé correctement et conformément aux instructions avant d'utiliser le radiateur !

Utilisation

1. Mettre l'interrupteur sur OFF position (0) et le thermostat au minimum. Brancher le chauffage à la prise de terre.
2. Mettre l'interrupteur sur la position I, II ou III. Mettre le thermostat au niveau maximal. Quand la température souhaitée a été atteinte, baisser le thermostat jusqu'à entendre un clic. Le thermostat peut désormais resté à cette position jusqu'à ce que cette température ne soit plus souhaitée. Dès lors que la température de la salle chutera sous ce niveau, le chauffage se rallumera automatiquement. Quand la salle atteindra la température désirée, il s'éteindra de nouveau.
3. Si vous souhaitez changer la température de la salle, reprenez les instructions à l'étape 2.
4. Le chauffage a une protection contre la surchauffe, il s'éteindra seul si une de ses pièces devient extrêmement chaude.
5. Pour éteindre le chauffage, mettez l'interrupteur sur la position 0. Si le chauffage ne sera pas utilisé pendant une longue période, débranchez la prise.

Panneau de contrôle du modèle AB-H1000DN/1500DN/2000DN/1000DN GLASS/1000DN

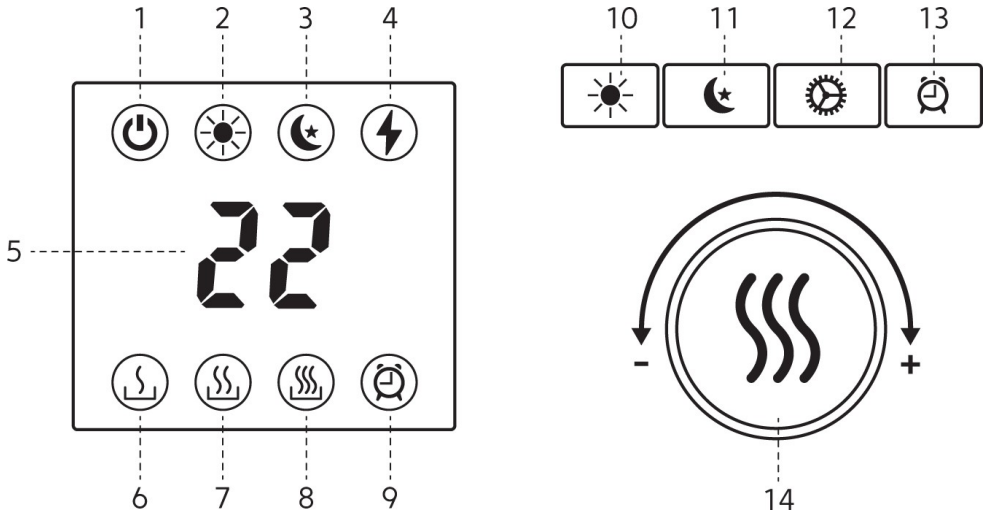

1. Veille

2. Programme Jour

3. Programme Nuit

4. Voyant d'alimentation — indique si le radiateur est sous/hors tension

5. Température souhaitée de la pièce

6., 7., 8. Indique le niveau de sortie

9. Fonction minuterie

10. Bouton d'activation du programme Jour

11. Bouton d'activation du programme Nuit

12. Bouton de fonction

13. Bouton d'activation de la minuterie

14. Thermostat et sélecteur de sortie :

    i. Tournez le sélecteur vers la gauche pour baisser la température et vers la droite pour l'augmenter.

    ii. Appuyez sur le bouton pour modifier le niveau de puissance. 3 niveaux de puissance.

AVERTISSEMENT : Assurez-vous que le pied est fixé correctement et conformément aux instructions avant d'utiliser le radiateur !

Si le capteur de température ne fonctionne pas correctement, le symbole ci-dessous s'affiche sur l'écran.
Veuillez contacter le distributeur ou l'importateur.

Utiliser les modèles AB-H1000DN/1500DN/2000DN/1000DN GLASS/1000DN BLACK

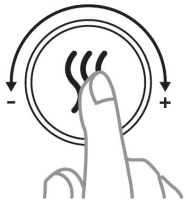

1. Branchez le radiateur dans une prise de terre.
2. Appuyez sur le bouton OFF/ON.
3. Choisissez la puissance souhaitée I, II ou III, en appuyant sur le sélecteur de sortie. Tournez le thermostat jusqu'à la température souhaitée en regardant l'écran. Dès que la température de la pièce chute en dessous de ce niveau, le radiateur redémarre automatiquement. Lorsque la pièce atteint à nouveau la température souhaitée, le radiateur s'éteint.

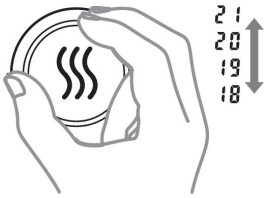

4. Le thermostat va de 5 à 35 °C.
5. Si vous souhaitez modifier la température de la pièce, répétez l'étape 3.
6. Le radiateur possède une protection qui éteint l'appareil en cas de surchauffe des pièces.
7. Pour éteindre le radiateur, appuyez sur le bouton OFF/ON. Si vous prévoyez de ne pas utiliser le radiateur pendant une longue période, débranchez-le.

FONCTION MINUTERIE

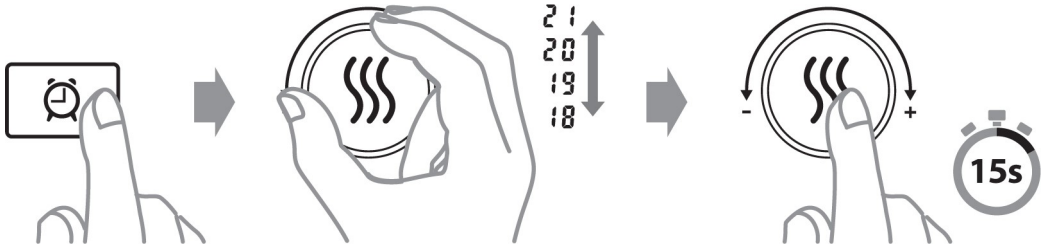

La fonction minuterie éteint le radiateur dès que le nombre d'heures souhaité est écoulé.

Réglage jour et nuit

Lors de la programmation du chauffage pour réglage jour ou de nuit, la période sera active à partir du moment où vous enregistrez le programme. Ce qui signifie que si vous voulez commencer votre journée à 7h30, vous devez enregistrer le programme à 7h30

Vous devez seulement programmer le radiateur 1 fois pour le réglage de jour et 1 fois pour le réglage de nuit. Si vous avez programmé le radiateur, les programmes seront actifs le jour suivant:

Réglage de jour: du lundi au vendredi (jour 1-5)

Réglage de nuit: Toutes les nuits

EXEMPLE

Disons que vous voulez programmer le radiateur pour le réglage de jour et de nuit (normalement le radiateur est réglé à 23 degrés). Vous voulez que le radiateur fasse ce qui suit:

Le réglage de jour est activé de 7h30 à 14h30. Température souhaitée: 17 degrés

Réglage de nuit activé de 22h00 à 6h00. Température souhaitée: 18 degrés

1) Activer le réglage de jour

Mardi 7h30, vous appuyez sur ☀ sur le panneau de commande du radiateur.

"d" sera visible sur l'affichage. Utilisez la roue pour définir quelle jour on est aujourd'hui (1 = lundi, 2 = mardi, etc.). Vous ne programmez pas l'appareil pour les différents jours. Ceci est tout simplement pour indiquer le jour quand vous programmez le radiateur. puisque la réglage pendant le jour est seulement actif du lundi au vendredi. Sélectionnez « 2 » pour mardi.

Confirmer en appuyant sur

"C" clignotera sur l'affichage. Utilisez la molette pour régler 17 comme température désirée pour le réglage de jour. Confirmer en appuyant

"H" clignotera sur l'affichage. Utilisez la molette pour régler la période de réglage de 7 heures (ce qui signifie qu'elle sera active de 7h30 à 14h30). Confirmer en appuyant

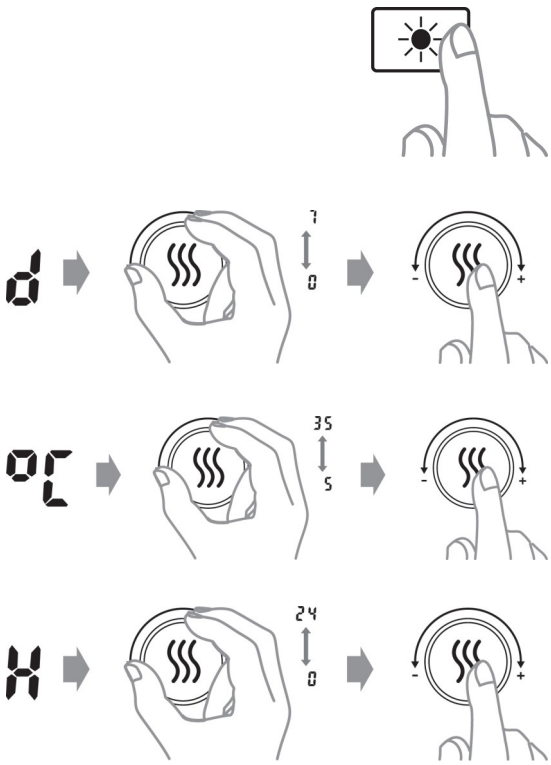

Le recul de la journée sera maintenant actif de 7h30 à 14h30 du lundi au vendredi. La température de retrait est de 17 degrés.

* Le voyant de contrôle ☀ est vert lorsque le chauffage est dans une période d'abaissement active. Le voyant de contrôle est rouge lorsque la période d'abaissement est inactive mais programmée

2) Comment activer le réglage de nuit

À 22h00, vous appuyez sur du panneau de commande du radiateur

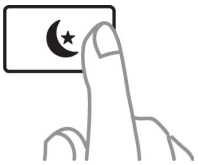

"C" clignotera sur l'affichage. Utilisez la molette pour régler 18 comme température désirée pour le réglage de nuit. Confirmer en appuyant

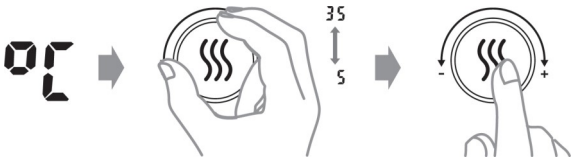

"H" clignotera sur l'affichage. Utilisez la molette pour régler la période de réglage de 7 heures (ce qui signifie qu'elle sera active de 7h30 à 14h30). Confirmer en appuyant

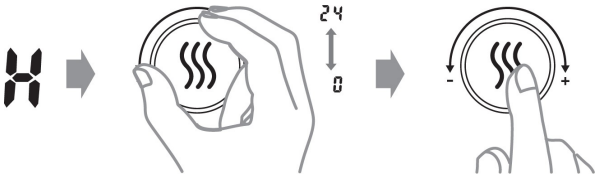

Le réglage de nuit sera maintenant actif de 10h00 à 6h00 tous les jours. La température est reglée de 18 degrés.

La lumière de contrôle est en vert lorsque le chauffage est dans une période de réglage active. La lumière de contrôle est rouge lorsque la période de réglage est inactive mais programmée.

PS: Si une coupure de courant se produit / si vous éteignez le chauffage, la programmation sera perdue et vous devrez le faire à nouveau

Attention! Les modèles 2012 (série n ° HL12) ont une configuration différente. Les normes sont les suivantes:

Réglage de jour: 5 heures et 17 degrés

Réglage de nuit: 7 heures et 17 degrés

Réglage de nuit: 7 heures et 17 degrés

3) Modifier la température du programme — Jour

Appuyez et maintenez le bouton ⚙ **enfoncé** et appuyez 3 fois sur ☀ .

Entrez la température souhaitée pour le programme Jour. Enregistrez en appuyant sur (((ou patientez 15 secondes pour une confirmation auto-

4) Modifier la température du programme — Nuit

Appuyez et maintenez le bouton ⚙ **enfoncé** et appuyez 3 fois sur ☾ .

Entrez la température souhaitée pour le programme Nuit. Enregistrez en appuyant sur (((ou patientez 15 secondes pour une confirmation auto-matique.

---

5) Modifier le nombre d'heures — Jour

Appuyez et maintenez le bouton ⚙ **enfoncé** et appuyez 2 fois sur ☀ .

Entrez le nombre d'heures souhaité pour le programme Jour. Enregistrez en appuyant sur (((ou patientez 15 secondes pour une confirmation automatique.

6) Modifier le nombre d'heures — Nuit

Appuyez et maintenez le bouton ⚙ et **enfoncé** appuyez 2 fois sur ☾ .

Entrez le nombre d'heures souhaité pour le programme Nuit. Enregistrez en appuyant sur (((ou patientez 15 secondes pour une confirmation automatique.

7) Annuler (ignorer) la période programmée

Appuyez et maintenez le bouton enfoncé et appuyez une s sur ou sur (selon la période programmée que vous souhaitez annuler).

*Le radiateur ignorera la période programmée active ou la prochaine période programmée.

*Lors de la prochaine période programmée, le radiateur reprendra la réduction de température programmée.

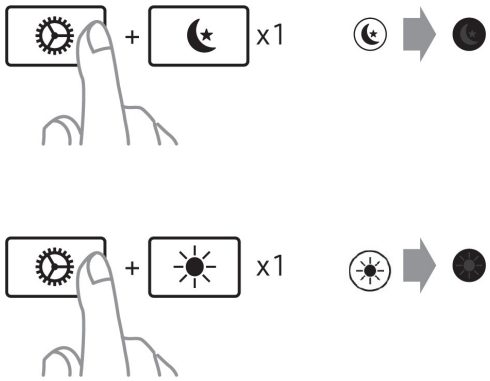

8) Supprimer un programme

Appuyez et maintenez le bouton ou enfoncé (selon la période programmée que vous souhaitez annuler) pendant 3 secondes.

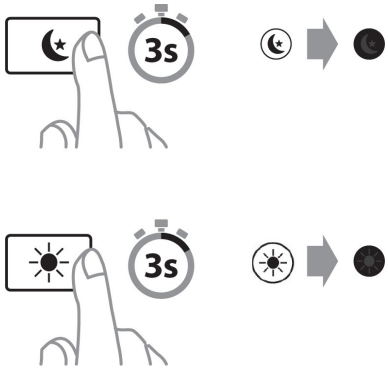

9) Étalonnage de la température

* En cas d'écarts entre la température souhaitée et la température réelle de la pièce, celle-ci peut être facilement ajustée (le radiateur doit être défini sur le même réglage pendant au moins 12 heures afin de s'assurer qu'un étalonnage est nécessaire).

Appuyez 2 fois sur et utilisez + ou – pour définir la température réelle de la pièce. Confirmez en appuyant sur ou patientez 15 secondes pour une confirmation automatique.

10) Réinitialiser le radiateur

Éteignez l'interrupteur principal du radiateur.

Appuyez et maintenez le bouton enfoncé tout en éteignant l'interrupteur principal du radiateur.

11) Fonction mémoire

*Le radiateur enregistre tous les réglages de température et retrouve automatiquement la température souhaitée après une panne de courant. Si vous avez modifié les réglages de température pour plusieurs programmes, le radiateur les a également enregistrés.

Entretien

1) Débranchez toujours le radiateur et laissez-le refroidir avant de le nettoyer.

2) Essuyez régulièrement le radiateur avec un chiffon humide et séchez sa surface avant de le rallumer.

3) Il convient de nettoyer le radiateur une fois par mois minimum durant la saison de chauffage.

Attention ! N'immergez jamais le radiateur dans l'eau.

Évitez d'utiliser des détergents pour nettoyer le radiateur.

Ne laissez jamais l'eau entrer dans le radiateur, cela peut s'avérer dangereux.

4) La poussière etc. doit être retirée à l'aide d'un chiffon doux.

5) Le radiateur peut être stocké dans un endroit propre et sec.

6) Si le radiateur ne fonctionne plus, n'essayez pas de le réparer vous-même car cela pourrait entraîner un incendie et/ou un choc électrique.

Garantie

La garantie est valide pendant 2 ans. Le radiateur sera réparé ou remplacé pendant cette période en cas de dysfonctionnements. La garantie s'applique si le radiateur est utilisé en conformité avec ce mode d'emploi et si le client est en mesure de présenter un ticket de caisse. Si le radiateur présente des signes de dysfonctionnement, veuillez contacter le magasin où vous l'avez acheté ou l'importateur.

Mise au rebut

Le symbole indique que le produit ne doit pas être jeté avec les ordures ménagères. Ce produit doit être livré à un service de recyclage ou à un conteneur d'appareils électriques et d'équipements électroniques. Ceci pour éviter tout risque pour la santé et dommage envers l'environnement. Les entreprises locales (ou les stations de recyclage de votre quartier) sont tenues par la loi d'accepter et de recycler ces produits en tant que méthode d'élimination écologique.

Mill International B.V.

De Giesel 5

6081 PG Haelen

The Netherlands

Tél.: +47 22 13 32 00

www.millheat.com